ELENCO DELLE VERSIONI 125 Special

Liste des versions
Liste der Ausführungen

Version List
Lista de versiones

Codici numerici No. des codes Code No. Kennummern Códigos	VERSIONI BASE	Versions-base: Grundausführungen:	Basic Versiones: Versiones básicas:
01	**Berlina** con guida sinistra	Berline conduite à gauche Limousine Linkslenkung	Sedan - LHD Sedán conducción izquierda
02	**Berlina** con guida destra	Berline conduite à droite Limousine Rechtslenkung	Sedan - RHD Sedán conducción derecha

FIAT

1ª EDIZIONE

125 Special

CATALOGO PARTI DI RICAMBIO
CATALOGUE DE PIÈCES DÉTACHÉES
ERSATZTEILKATALOG
SPARE PARTS CATALOG
CATÁLOGO DE PIEZAS DE REPUESTO

FIAT - DIREZIONE RICAMBI

Codici numerici No. des codes Kennummern	Code No. Códigos	VARIANTI	Variantes Abgeleitete Typen	Variants Derivadas
11		con **antifurto**	avec antivol mit Diebstahlsicherung	w/anti-theft device con dispositivo antirrobo
13		con **contamiglia**	avec compteur de milles mit Meilenzähler	w/speedometer gauged in miles con velocímetro en millas
14		con **contagiri**	avec compte-tours mit Drehzahlmesser	w/tachometer con tacómetro
23		con **condizionatore**	avec climatiseur mit Klimagerät	w/air conditioner con climatizador
26		con **disappannamento posteriore**	avec désembuage lunette AR mit Entfrostung des Rückwandfensters	with backwindow demisting con sistema para calentar el cristal posterior
32		per **zone polverose**	pour zones poussiéreuses für staubige Zonen	for dusty areas para comarcas polvorientas
33		per **Francia**	pour la France für Frankreich	exported to France para Francia
*		per **Tropico Francia**	pour la France Tropicale für Tropen Frankreich	exported to France Tropic para Francia Tropical
34		per **Inghilterra** e **Irlanda**	pour l'Angleterre et l'Irlande für England u. Irland	exported to Great Britain and Eire para Inglaterra e Irlanda
35		per **Germania**	pour l'Allemagne für Deutschland	exported to Germany para Alemania
38		per **Svezia**	pour la Suède für Schweden	exported to Sweden para Suecia
39		per **Danimarca**	pour le Danemark für Dänemark	exported to Denmark para Dinamarca
40		per **Finlandia**	pour la Finlande für Finnland	exported to Finland para Finlandia
41		per **Norvegia**	pour la Norvège für Norwegen	exported to Norway para Noruega
42		per **Svizzera**	pour la Suisse für Schweiz	exported to Switzerland para Suiza
43		per **Belgio**	pour la Belgique für Belgien	exported to Belgium para Bélgica
44		per **Germania Est**	pour l'Allemagne de l'Est für Deutschland-Ostzone	exported to East Germany para Alemania Oriental
45		per **Europa Est**	pour l'Europe de l'Est für Europe-Ostzone	exported to East Europe para Europa del Este
46		per **Austria**	pour l'Autriche für Österreich	exported to Austria para Austria
		* vale **32** e **33**; per motore ved. Sgr. A0.01	comprenant les versions 32 et 33; pour le moteur voir Sgr. A0.01. es enthält die abgeleitete Typen 32 w. 33; für den Motor, s. Utgr. A0.01.	applicable codes: 32 and 33; see Sgr. A0.01 for engine. comprende las versiones 32 y 33; para el motor réase Sgr. A0.01.
20		con cambio automatico	avec boîte de vitesses automatique mit automat. Wechselgetriebe	w/ Automatic transmission con cambio automático

Fiat 125 Special - VALIDITÀ DEI SOTTOGRUPPI

(V-1970)

Validité des Sousgroupes
Gültigkeit der Untergruppen

Subgroup Applicability
Validez de los subgrupos

Sgr.	Codici numerici / No. des codes / Kennummern / Code No. / Códigos — Versioni base / Versions-base / Grundausführungen / Basic Versions / Versiones básicas						Varianti ● / Variants / Abgeleitete Typen / Variants / Versiones
	01	02					
A0.01	=	=					(23-32-33-35-38-39-40-41-43-44-45-46)
A1.01	=	=					(23)
A1.02	=	=					
A1.03	=	=					
A1.05	=	=					
A1.06	=	=					
A1.07	=	=					(23)
A1.23	=						**23**
A2.01	=	=					(38-40-41-44-45)
A2.02	=	=					(38-40-41)
A2.03	=	=					
A2.04	=	=					(32)
A2.05	=	=					
A2.05/1	=	=					**32**
A2.06	=	=					
A2.06/1	=	=					
A2.06/2	=	=					
A2.06/3	=	=					
A2.21	=						(23)
A2.21/1		=					
A2.54	=	=					
A2.56	=	=					
A3.01	=	=					(23)
A3.02	=	=					
A3.02/1	=	=					

Sgr.	Codici numerici / No. des codes / Kennummern / Code No. / Códigos — Versioni base / Versions-base / Grundausführungen / Basic Versions / Versiones básicas						Varianti ● / Variants / Abgeleitete Typen / Variants / Versiones
	01	02					
A4.01	=	=					
A4.01/1	=						**23**
A4.02	=	=					(23)
A4.03	=	=					
A4.09	=	=					(23)
B1.01	=						
B1.01/1		=					
B1.05	=	=					
B2.01	(01)	(02)					
B2.04	=	=					
B2.07	=	=					(38)
B2.10	=	=					
B2.24	(01)	(02)					
B3.01	=	=					
B3.16	=	=					
B3.16/1	=	=					
B3.16/2	=	=					
B3.16/3	=	=					
B4.01	=	=					
B4.04	=	=					(38-40-41-44-45)
C1.01	(01)	(02)					
C1.02	(01)	(02)					
C1.03	(01)	(02)					
C1.04	=	=					
C1.06	=	=					
C1.06/1	=	=					

Sgr.	Codici nomerici / No. des codes / Kennummern / Code No. / Códigos — Versioni base / Versions-base / Grundausführungen / Basic Versions / Versiones básicas						Varianti ● / Variants / Abgeleitete Typen / Variants / Versiones
	01	02					
C1.08	=	=					
C1.10	=	=					
C1.30	=	=					
C1.31	=	=					
C1.32	=	=					
C1.33	=	=					
C1.35	=	=					
D2.01	(01)	(02)					
D2.02	(01)	(02)					
D2.02/1	=						
D2.10	(01)	(02)					
D3.01	(01)	(02)					(32-44-45)
D3.02	=	=					(32-44-45)
D3.05	=	=					(32-44-45)
D3.06	=	=					(32-44-45)
D3.10	=	=					
D3.10/1	=	=					
D3.10/2	=	=					**32-44-45**
D3.10/3	=	=					**32-44-45**
D3.10/4	=	=					
D3.10/5	=	=					
D3.14	=	=					
D3.16	=	=					
E1.01	(01)	(02)					(38-40-41-44-45)
E1.01/1	=						**23**
E1.02	=	=					(38-40-41-44-45)

= Valgono tutte le parti del sottogruppo indicato nella colonna Sgr.

(01), (02) ... valgono le parti del sottogruppo contraddistinte da questi numeri, oltre a tutte le altri parti senza alcuna indicazione.

● I codici numerici stampati in neretto indicano la validità dell'intero sottogruppo per una variante; i codici numerici stampati fra parentesi indicano l'esistenza nel sottogruppo di parti proprie di varianti.

= Toutes les pièces du Sousgroupe indiqué à la colonne Sgr. sont valables.

(01), (02) ... les pièces valables sont celles portant ces chiffres et celles dépourvues de toute indication.

● Les codes numériques imprimés en caractère gras indiquent que tout le sousgroupe est valable pour une variante donnée; les codes numériques entre parenthèses indiquent que dans le sousgroupe il existe des pièces propres de variantes.

= alle Teile der in der Spalte « Sgr. » aufgeführten Untergruppe sind gültig.

(01), (02) ... die Teile sind gültig, die mit einer dieser Nummern versehen sind und ferner alle diejenigen ohne besondere Angabe.

● Die schwarz gedruckte Kennummer gibt an, dass die gesamte Untergruppe für den betreffenden Typ gültig sit; die eingeklammerte Kennummer gilt an, dass die Untergruppe modelleigene Teile des betreffenden Typs enthält.

= All parts of the Subgroups indicated under « Sgr. » are applicable.

(01), (02) ... Applicable parts are those marked off in the lists by these numbers plus all other parts without any indication.

● The bold-face code numbers indicate the applicability of the wohle subgroup to one particular version; the parenthesized code numbers instead, mean that the subgroup in question includes also parts which are specific of the version(s) involved.

= Son válidas todas las piezas del subgrupo indicado en la columna Sgr.

(01), (02) ... Son válidas todas las piezas acompañadas de estos números y además todas las que carecen de otras indicaciones.

● Los números de código en negrita indican la validez de todo el subgrupo para una versión; mientras que los números de código entre paréntesis, significan que en el subgrupo hay piezas proprias de las versiones representadas.

Sgr.	Codici numerici / No. des codes / Kennummern / Code No. / Códigos — Versioni base / Versions-base / Grundausführungen / Basic Versions / Versiones básicas						Varianti ● / Variants / Abgeleitete Typen / Variants / Versiones
	01	02					
E1.02/1	=						23
E1.02/2	=						23
E1.03	=	=					
E1.03/1	=						23
E1.07	(01)	(02)					
F1.01	=	=					(11-23-33-35-39-43-44-45-46)
F2.01	=	=					
F3.01	(01)	(02)					(23-32-34-38-40-41-44-45)
F4.01	(01)	(02)					(14-23-33-34-35-38-39-44-46)
F5.01	=	=					(33-34-35-38-39-40-41-42-44-45)
F5.03	=	=					(13-14-34)
F5.05	(01)	(02)					(26)
F6.03	=	=					
F6.08	=	=					
F6.14	=	=					
F6.14/1	=	=					33-35-39-43-44-45-46
F6.14/2	=	=					23
F6.14/3	=	=					33-43
F6.30	=	=					
F6.30/1	=	=					
F6.32	=	=					
F6.34	=	=					
F6.34/1	=	=					
F6.35							
F6.35/1							
F6.65	=						

Sgr.	Codici nomerici / No. des codes / Kennummern / Code No. / Códigos — Versioni base / Versions-base / Grundausführungen / Basic Versions / Versiones básicas						Varianti ● / Variants / Abgeleitete Typen / Variants / Versiones
	01	02					
F6.65/1		=					
L3.02	=	=					(32-42-44-45)
Z1.01	=	=					

Sgr.	Codici nomerici / No. des codes / Kennummern / Code No. / Códigos — Versioni base / Versions-base / Grundausführungen / Basic Versions / Versiones básicas						Varianti ● / Variants / Abgeleitete Typen / Variants / Versiones
	01	02					

= Valgono tutte le parti del sottogruppo indicato nella colonna Sgr.

(01), (02) ... valgono le parti del sottogruppo contraddistinte da questi numeri, oltre a tutte le altri parti senza alcuna indicazione.

● I codici numerici stampati in neretto indicano la validità dell'intero sottogruppo per una variante; i codici numerici stampati fra parentesi indicano l'esistenza nel sottogruppo di parti proprie di varianti.

= Toutes les pièces du Sousgroupe indiqué à la colonne Sgr. sont valables.

(01), (02) ... les pièces valables sont celles portant ces chiffres et celles dépourvues de toute indication.

● Les codes numériques imprimés en caractère gras indiquent que tout le sousgroupe est valable pour une variante donnée; les codes numériques entre parenthèses indiquent que dans le sousgroupe il existe des pièces propres de variantes.

= alle Teile der in der Spalte « Sgr. » aufgeführten Untergruppe sind gültig.

(01), (02) ... die Teile sind gültig, die mit einer dieser Nummern versehen sind und ferner alle diejenigen ohne besondere Angabe.

● Die schwarz gedruckte Kennummer gibt an, dass die gesamte Untergruppe für den betreffenden Typ gültig sit; die eingeklammerte Kennummer gilt an, dass die Untergruppe modelleigene Teile des betreffenden Typs enthält.

= All parts of the Subgroups indicated under « Sgr. » are applicable.

(01), (02) ... Applicable parts are those marked off in the lists by these numbers plus all other parts without any indication.

● The bold-face code numbers indicate the applicability of the wohle subgroup to one particular version; the parenthesized code numbers instead, mean that the subgroup in question includes also parts which are specific of the version(s) involved.

= Son válidas todas las piezas del subgrupo indicado en la columna Sgr.

(01), (02) ... Son válidas todas las piezas acompañadas de estos números y además todas las que carecen de otras indicaciones.

● Los números de código en negrita indican la validez de todo el subgrupo para una versión; mientras que los números de código entre paréntesis, significan que en el subgrupo hay piezas proprias de las versiones representadas.

Fiat 125 Special - VALIDITÀ DEI SOTTOGRUPPI

(V-1970)

Validité des Sousgroupes
Gültigkeit der Untergruppen

Subgroup Applicability
Validez de los subgrupos

Sgr.	Codici numerici / No. des codes / Kennummern / Code No. / Códigos — Versioni base / Versions-base / Grundausführungen / Basic Versions / Versiones básicas						Varianti ● / Variants / Abgeleitete Typen / Variants / Versiones
	01	02					
A0.01	=	=					(23-32-33-35-38-39-40-41-43-44-45-46)~20~
A1.01	=	=					(23)~(20)
A1.02	=	=					
A1.03	=	=					(20)
A1.05	=	=					
A1.06	=	=					
A1.07	=	=					(23)
A1.23	=						23
A2.01	=	=					(38-40-41-44-45)
A2.02	=	=					(38-40-41)
A2.03	=	=					
A2.04	=	=					(32)
A2.05	=	=					
A2.05/1	=	=					32
A2.06	=	=					
A2.06/1	=	=					
A2.06/2	=	=					
A2.06/3	=	=					
A2.06/4 A2.21	=	=					(23)
A221/2 A2.21/1	=	=					20
A2.54	=	=					(20)
A2.56	=	=					(20)
A3.01	=	=					(23)
A3.02	=	=					
A3.02/1	=	=					

Sgr.	Codici numerici / No. des codes / Kennummern / Code No. / Códigos — Versioni base / Versions-base / Grundausführungen / Basic Versions / Versiones básicas						Varianti ● / Variants / Abgeleitete Typen / Variants / Versiones
	01	02					
A4.01	=	=					(20)
A4.01/1	=						23
A4.02	=	=					(23)
A4.03	=	=					
A4.09	=	=					(23)
B1.01	=						(38)
B1.01/1		=					
B1.05	=	=					
B2.01	(01)	(02)					(20)
B2.04	=	=					
B2.07	=	=					(38)
B207/1 B2.10	=	=					20
B220 B2.24	(01)	(02)					20 (20)
B3.01	=	=					(20)
B3.16	=	=					
B3.16/1	=	=					
B3.16/2	=	=					
B3.16/3	=	=					
B4.01	=	=					
B4.04	=	=					(38-40-41-44-45)
C1.01	(01)	(02)					
C101/1 C1.02	(01)	(02)					20 (20)
C1.03	(01)	(02)					
C1.04	=	=					
C1.06	=	=					
C1.06/1	=	=					

Sgr.	Codici numerici / No. des codes / Kennummern / Code No. / Códigos — Versioni base / Versions-base / Grundausführungen / Basic Versions / Versiones básicas						Varianti ● / Variants / Abgeleitete Typen / Variants / Versiones
	01	02					
C1.08	=	=					
C1.10	=	=					
C1.30	=	=					
C1.31	=	=					
C1.32	=	=					
C1.33	=	=					
C1.35	=	=					
D2.01	(01)	(02)					
D2.01/1 D2.02	= (01)	(02)					(38) 38
D2.03 D2.02/1	=						
D2.10	= (01)	(02)					38
D3.01	(01)	(02)					(32-44-45)
D3.02	=	=					(32-44-45)
D3.05	=	=					(32-44-45)
D3.06	=	=					(32-44-45)
D3.10	=	=					
D3.10/1	=	=					
D3.10/2	=	=					32-44-45
D3.10/3	=	=					32-44-45
D3.10/4	=	=					
D3.10/5	=	=					
D3.14	=	=					
D3.16	=	=					
E1.01	(01)	(02)					(38-40-41-44-45)
E1.01/1	=						23
E1.02	=	=					(38-40-41-44-45)

= Valgono tutte le parti del sottogruppo indicato nella colonna Sgr.

(01), (02) ... valgono le parti del sottogruppo contraddistinte da questi numeri, oltre a tutte le altri parti senza alcuna indicazione.

● I codici numerici stampati in neretto indicano la validità dell'intero sottogruppo per una variante; i codici numerici stampati fra parentesi indicano l'esistenza nel sottogruppo di parti proprie di varianti.

= Toutes les pièces du Sousgroupe indiqué à la colonne Sgr. sont valables.

(01), (02) ... les pièces valables sont celles portant ces chiffres et celles dépourvues de toute indication.

● Les codes numériques imprimés en caractère gras indiquent que tout le sousgroupe est valable pour une variante donnée; les codes numériques entre parenthèses indiquent que dans le sousgroupe il existe des pièces propres de variantes.

= alle Teile der in der Spalte « Sgr. » aufgeführten Untergruppe sind gültig.

(01), (02) ... die Teile sind gültig, die mit einer dieser Nummern versehen sind und ferner alle diejenigen ohne besondere Angabe.

● Die schwarz gedruckte Kennummer gibt an, dass die gesamte Untergruppe für den betreffenden Typ gültig sit; die eingeklammerte Kennummer gilt an, dass die Untergruppe modelleigene Teile des betreffenden Typs enthält.

= All parts of the Subgroups indicated under « Sgr. » are applicable.

(01), (02) ... Applicable parts are those marked off in the lists by these numbers plus all other parts without any indication.

● The bold-face code numbers indicate the applicability of the wohle subgroup to one particular version; the parenthesized code numbers instead, mean that the subgroup in question includes also parts which are specific of the version(s) involved.

= Son válidas todas las piezas del subgrupo indicado en la columna Sgr.

(01), (02) ... Son válidas todas las piezas acompañadas de estos números y además todas las que carecen de otras indicaciones.

● Los números de código en negrita indican la validez de todo el subgrupo para una versión; mientras que los números de código entre paréntesis, significan que en el subgrupo hay piezas propias de las versiones representadas.

Sgr.	Codici numerici — Versioni base (Versions-base / Grundausführungen / Basic Versions / Versiones básicas) 01	02					Varianti ● (No. des codes / Kennummern / Code No. / Códigos; Variants / Abgeleitete Typen / Variants / Versiones)
E1.02/1	=						23
E1.02/2	=						23
E1.03	=	=					
E1.03/1	=						23
E1.07	(01)	(02)					38 38
E1.07/1 F1.01	=	=					(11-23-33-35-39-43-44-45-46)
F2.01	=	=					(20)
F3.01	(01)	(02)					(23-32-34-38-40-41-44-45)
F4.01	(01)	(02)					(14-23-33-34-35-38-39-44-46) (20)
F5.01	=	=					(33-34-35-38-39-40-41-42-44-45) (20)
F5.03	=	=					(13-14-34) (20)
F5.05	(01)	(02)					(26)
F6.03	=	=					
F6.08	=	=					
F6.14	=	=					
F6.14/1	=	=					33-35-39-43-44-45-46
F6.14/2	=	=					23
F6.14/3	=	=					33-43
F6.30	=	=					
F6.30/1	=	=					
F6.32	=	=					
F6.34	=	=					
F6.34/1	=	=					
F6.35							
F6.35/1							
F6.65	=						

Sgr.	Codici numerici — Versioni base (Versions-base / Grundausführungen / Basic Versions / Versiones básicas) 01	02					Varianti ● (No. des codes / Kennummern / Code No. / Códigos; Variants / Abgeleitete Typen / Variants / Versiones)
F6.65/1		=					
L3.02	=	=					(32-42-44-45)
Z1.01	=	=					

Sgr.	Codici numerici — Versioni base (Versions-base / Grundausführungen / Basic Versions / Versiones básicas) 01	02					Varianti ● (No. des codes / Kennummern / Code No. / Códigos; Variants / Abgeleitete Typen / Variants / Versiones)

= Valgono tutte le parti del sottogruppo indicato nella colonna Sgr.

(01), (02) ... valgono le parti del sottogruppo contraddistinte da questi numeri, oltre a tutte le altri parti senza alcuna indicazione.

● I codici numerici stampati in neretto indicano la validità dell'intero sottogruppo per una variante; i codici numerici stampati fra parentesi indicano l'esistenza nel sottogruppo di parti proprie di varianti.

= Toutes les pièces du Sousgroupe indiqué à la colonne Sgr. sont valables.

(01), (02) ... les pièces valables sont celles portant ces chiffres et celles dépourvues de toute indication.

● Les codes numériques imprimés en caractère gras indiquent que tout le sousgroupe est valable pour une variante donnée; les codes numériques entre parenthèses indiquent que dans le sousgroupe il existe des pièces propres de variantes.

= alle Teile der in der Spalte « Sgr. » aufgeführten Untergruppe sind gültig.

(01), (02) ... die Teile sind gültig, die mit einer dieser Nummern versehen sind und ferner alle diejenigen ohne besondere Angabe.

● Die schwarz gedruckte Kennummer gibt an, dass die gesamte Untergruppe für den betreffenden Typ gültig sit; die eingeklammerte Kennummer gilt an, dass die Untergruppe modelleigene Teile des betreffenden Typs enthält.

= All parts of the Subgroups indicated under « Sgr. » are applicable.

(01), (02) ... Applicable parts are those marked off in the lists by these numbers plus all other parts without any indication.

● The bold-face code numbers indicate the applicability of the wohle subgroup to one particular version; the parenthesized code numbers instead, mean that the subgroup in question includes also parts which are specific of the version(s) involved.

= Son válidas todas las piezas del subgrupo indicado en la columna Sgr.

(01), (02) ... Son válidas todas las piezas acompañadas de estos números y además todas las que carecen de otras indicaciones.

● Los números de código en negrita indican la validez de todo el subgrupo para una versión; mientras que los números de código entre paréntesis, significan que en el subgrupo hay piezas proprias de las versiones representadas.

PARTI DI RICAMBIO

PIÈCES DÉTACHÉES

SPARE PARTS

ERSATZTEILE

PIEZAS DE REPUESTO

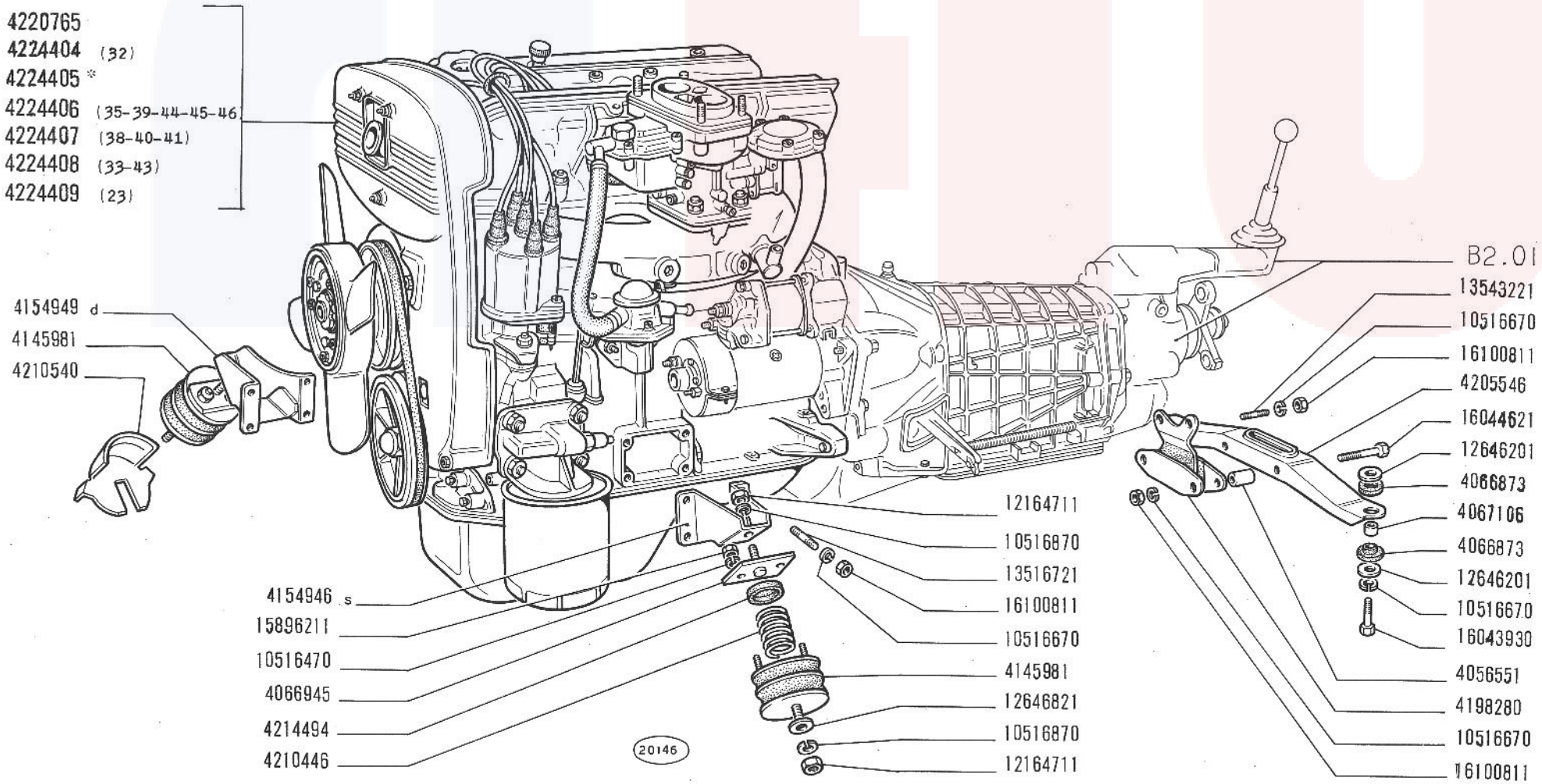

* Vedere elenco -Voir la liste -Siene Tabelle -See list -Vease la lista

125 Special

MOTORE E SUPPORTI GRUPPO MOTOPROPULSORE

- *Moteur et supports du groupe propulseur*
- *Motor und Triebwerklager*
- *Engine and Power Plant Supports*
- *Motor y anclaje de la planta motriz*

A0.01

V-1970

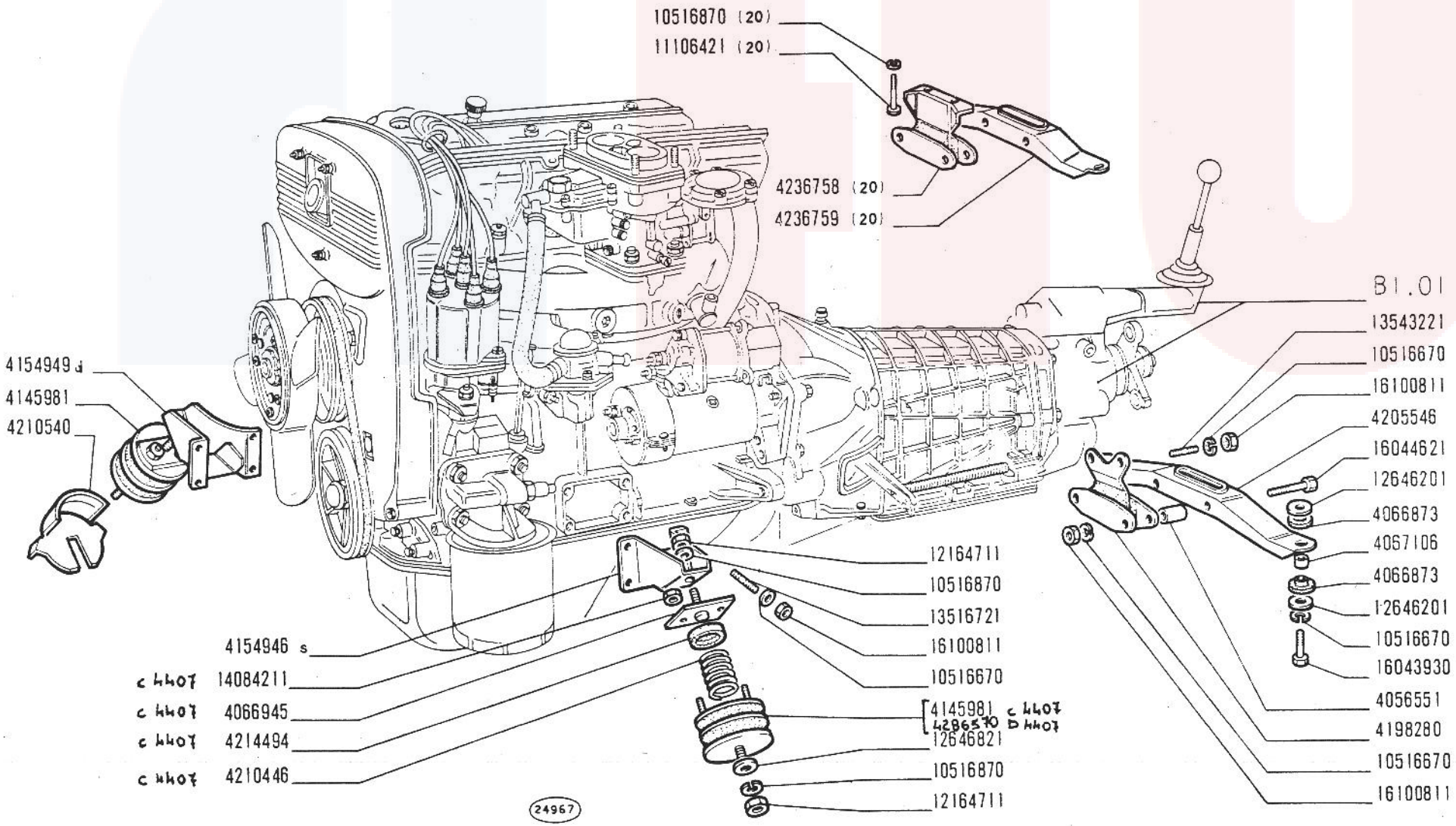

MOTORE E SUPPORTI GRUPPO MOTOPROPULSORE

Moteur et supports du groupe propulseur
Motor und Triebwerklager

Engine and Power Plant Supports
Motor y anclaje de la planta motriz

125 Special

A0.01

2/2

~~VII-1971~~
15-03-72

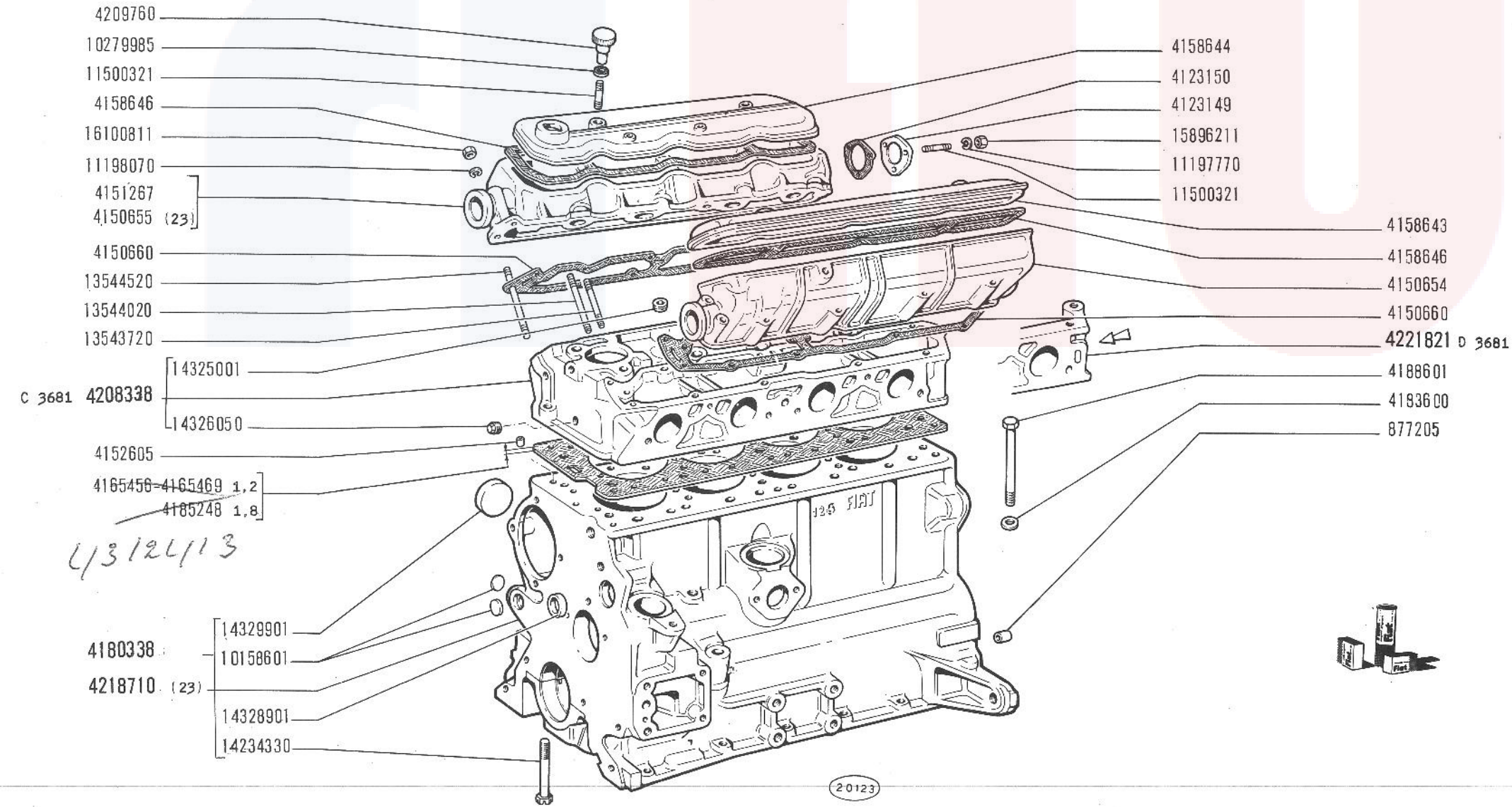

125 Special

BASAMENTO E TESTA CILINDRI

- *Bâti et culasse*
- *Kurbelgehäuse und Zylinderkopf*
- *Crankcase and Cylinder Head*
- *Bloque de cilindros y culata*

A1.01

V-1970

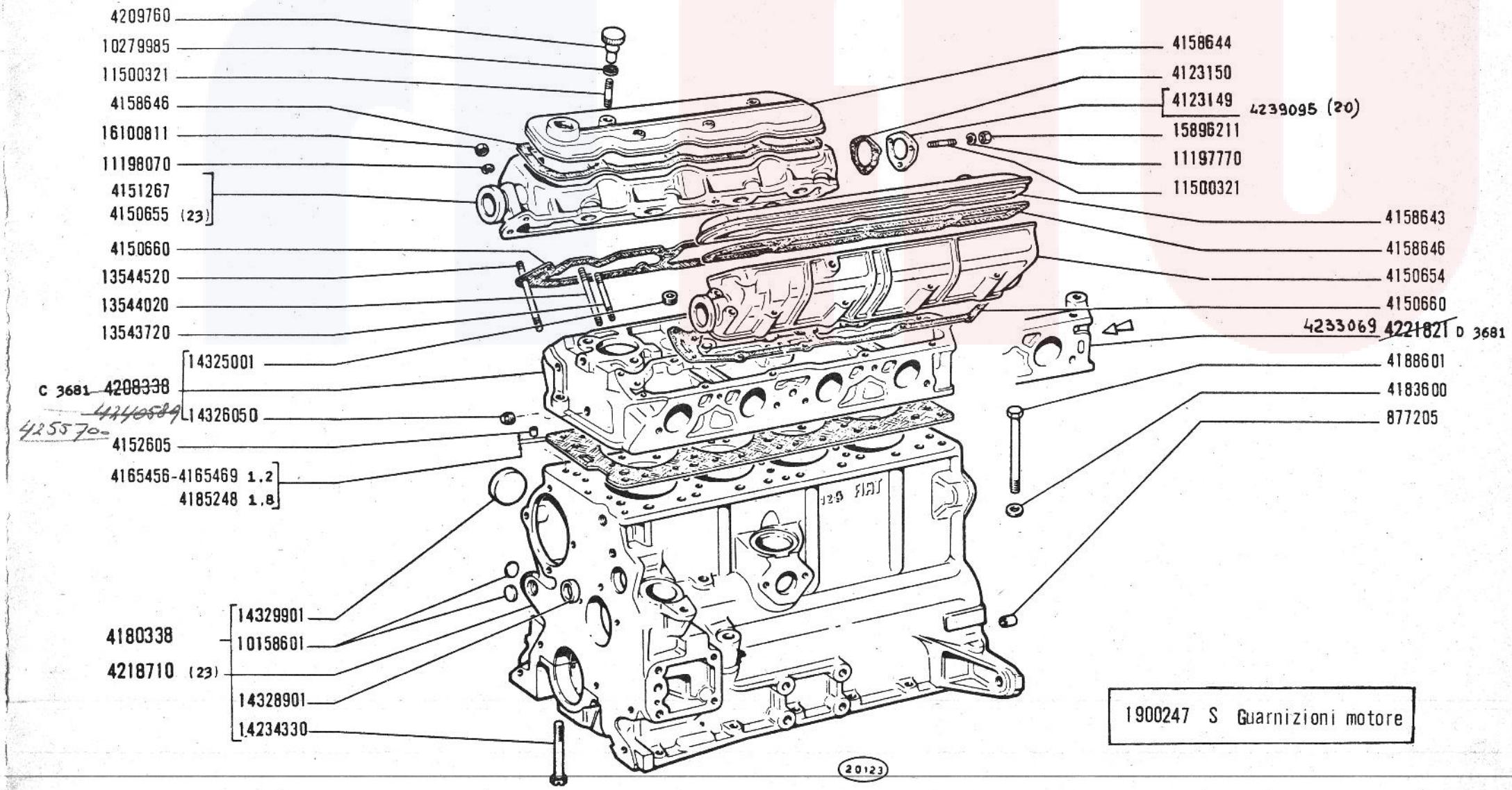

1900247 S Guarnizioni motore

125 Special
603.10.183

BASAMENTO E TESTA CILINDRI

Bâti et culasse
Kurbelgehäuse und Zylinderkopf

Crankcase and Cylinder Head
Bloque de cilindros y culata

A1.01

~~V 1970~~
20-12-70

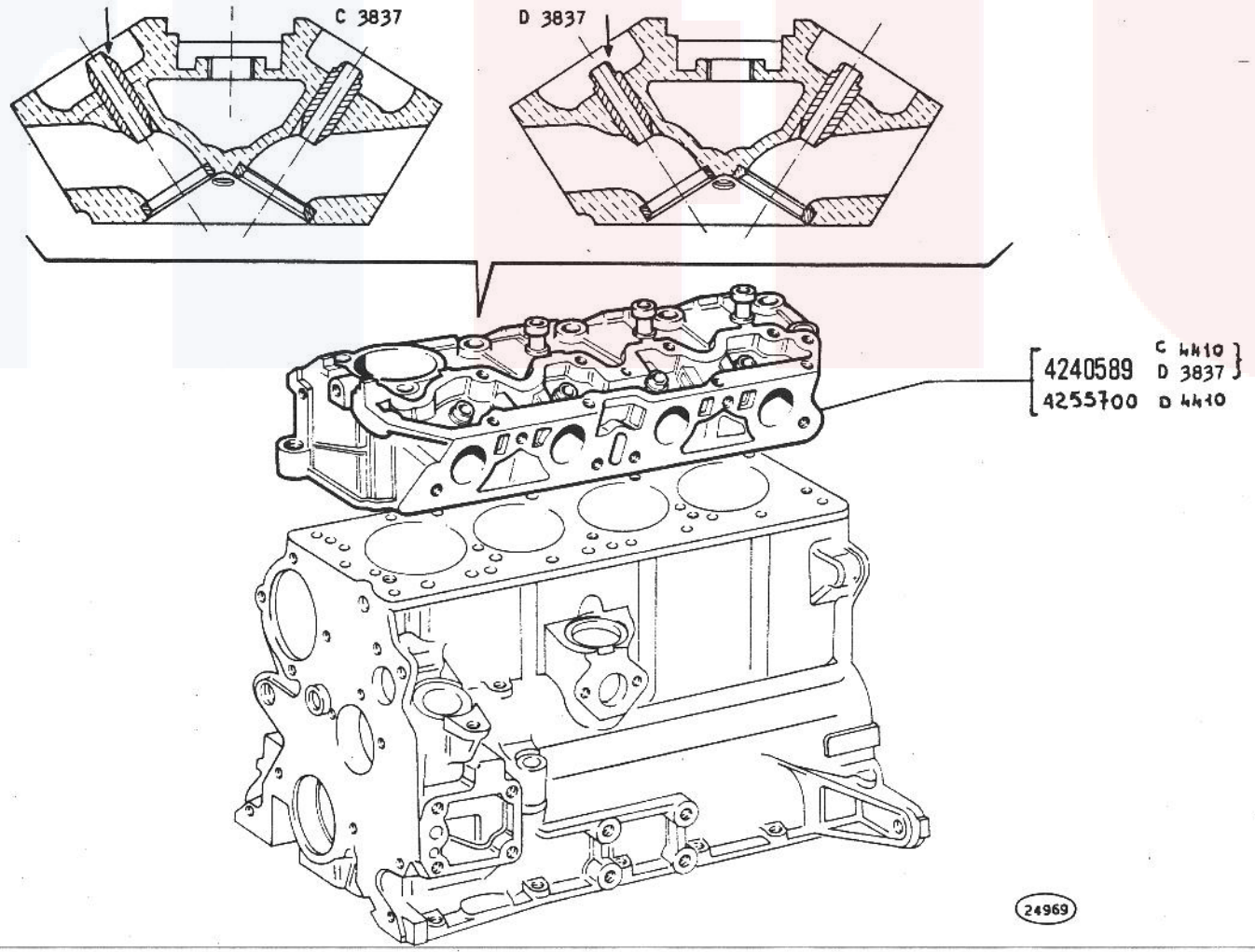

BASAMENTO E TESTA CILINDRI

125 Special

Bâti et culasse
Kurbelgehäuse und Zylinderkopf

Crankcase and Cylinder Head
Bloque de cilindros y culata

A1.01

2/2

~~VII-1977~~
15-03-72

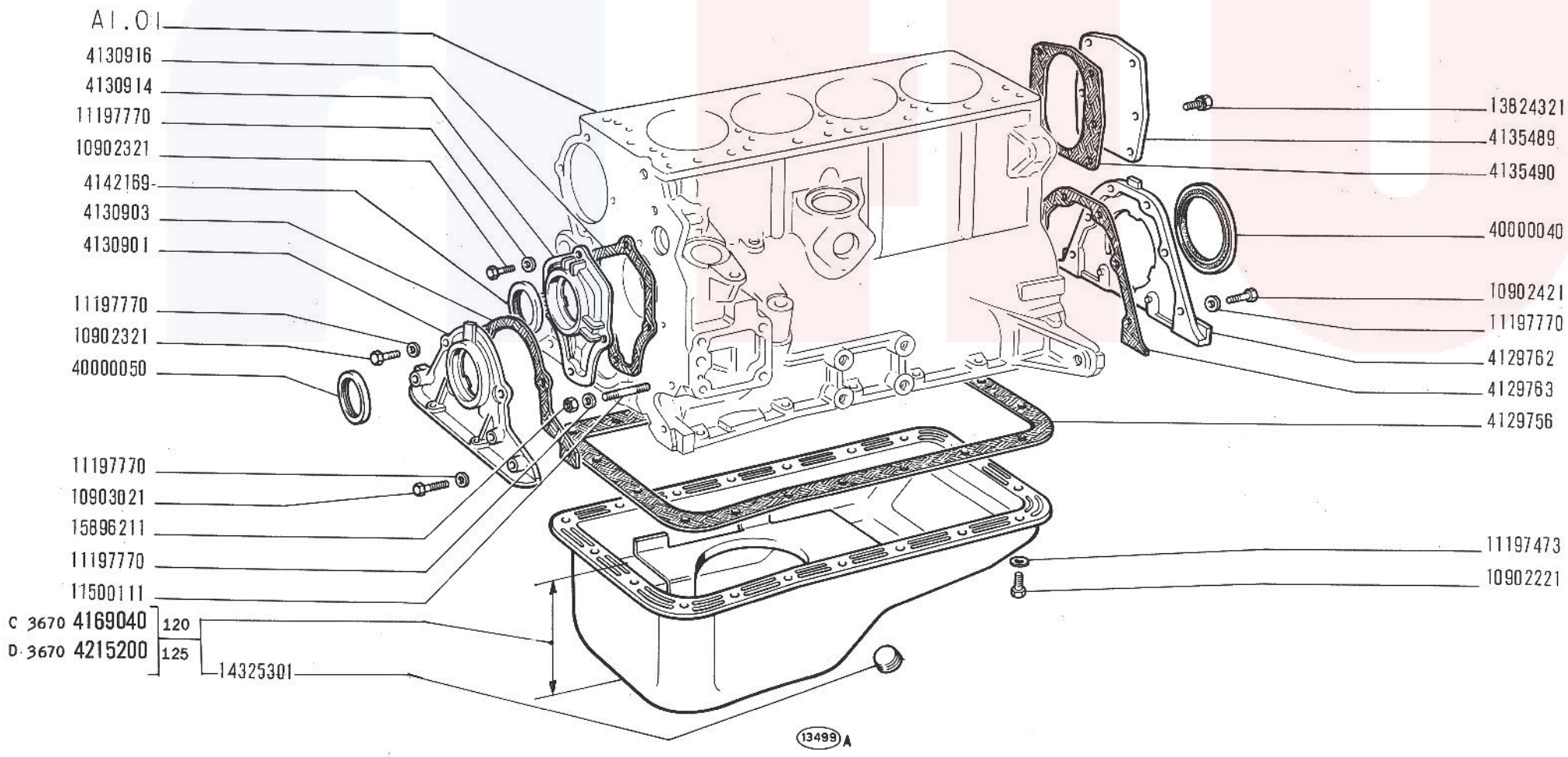

125 Special

COPPA E COPERCHI BASAMENTO

- *Carter d'huile et couvercles de bâti*
- *Ölwanne und Deckel des Kurbelgehäuses*
- *Oil Sump and Crankcase Covers*
- *Cárter de aceite y tapas del bloque*

A1.02

V-1970

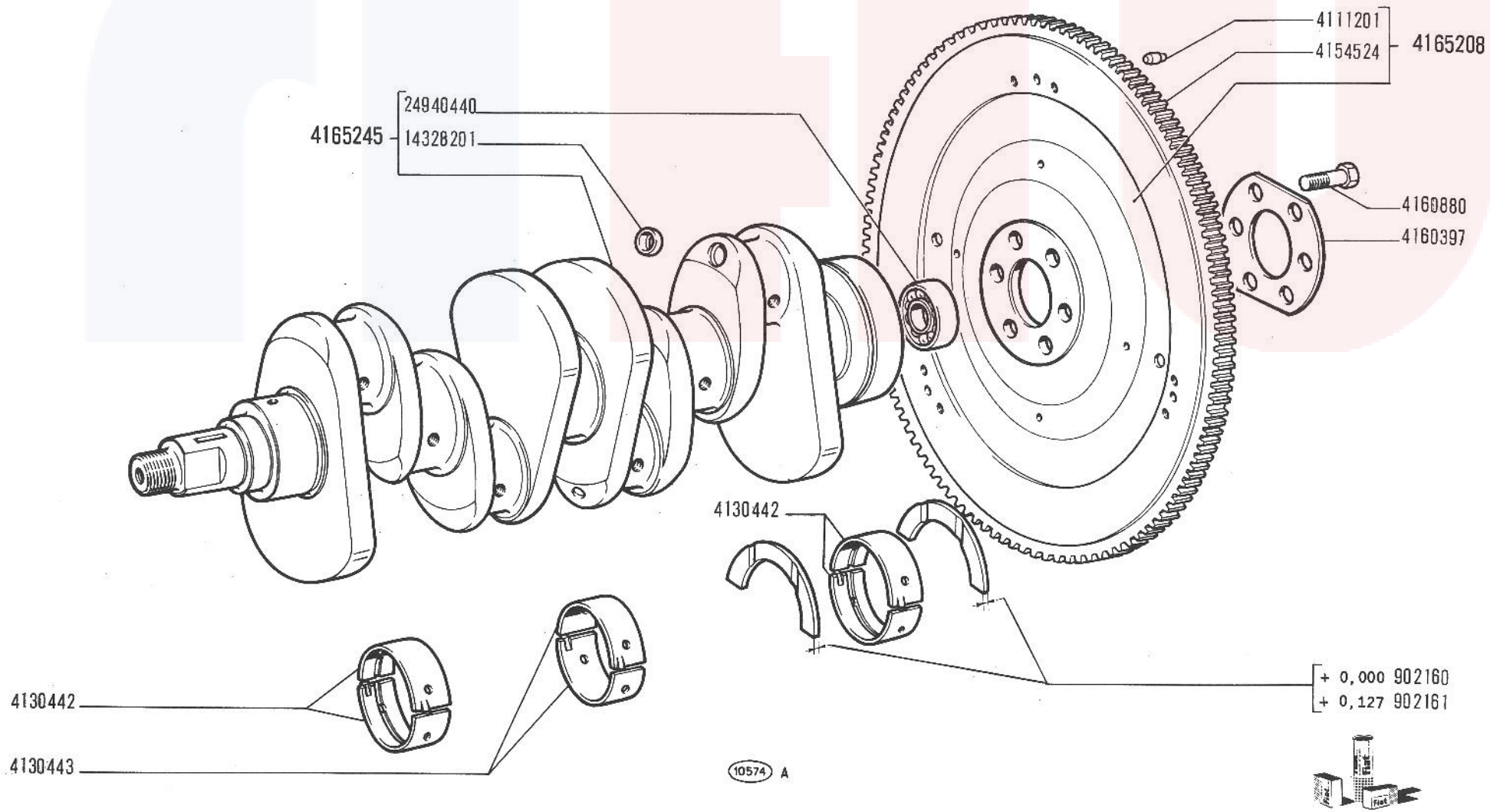

125 Special

ALBERO E VOLANO MOTORE

- *Vilebrequin et volant moteur*
- *Kurbelwelle und Schwungrad*
- *Crankshaft and Flywheel*
- *Cigüeñal y volante*

A1.03

XI-1966

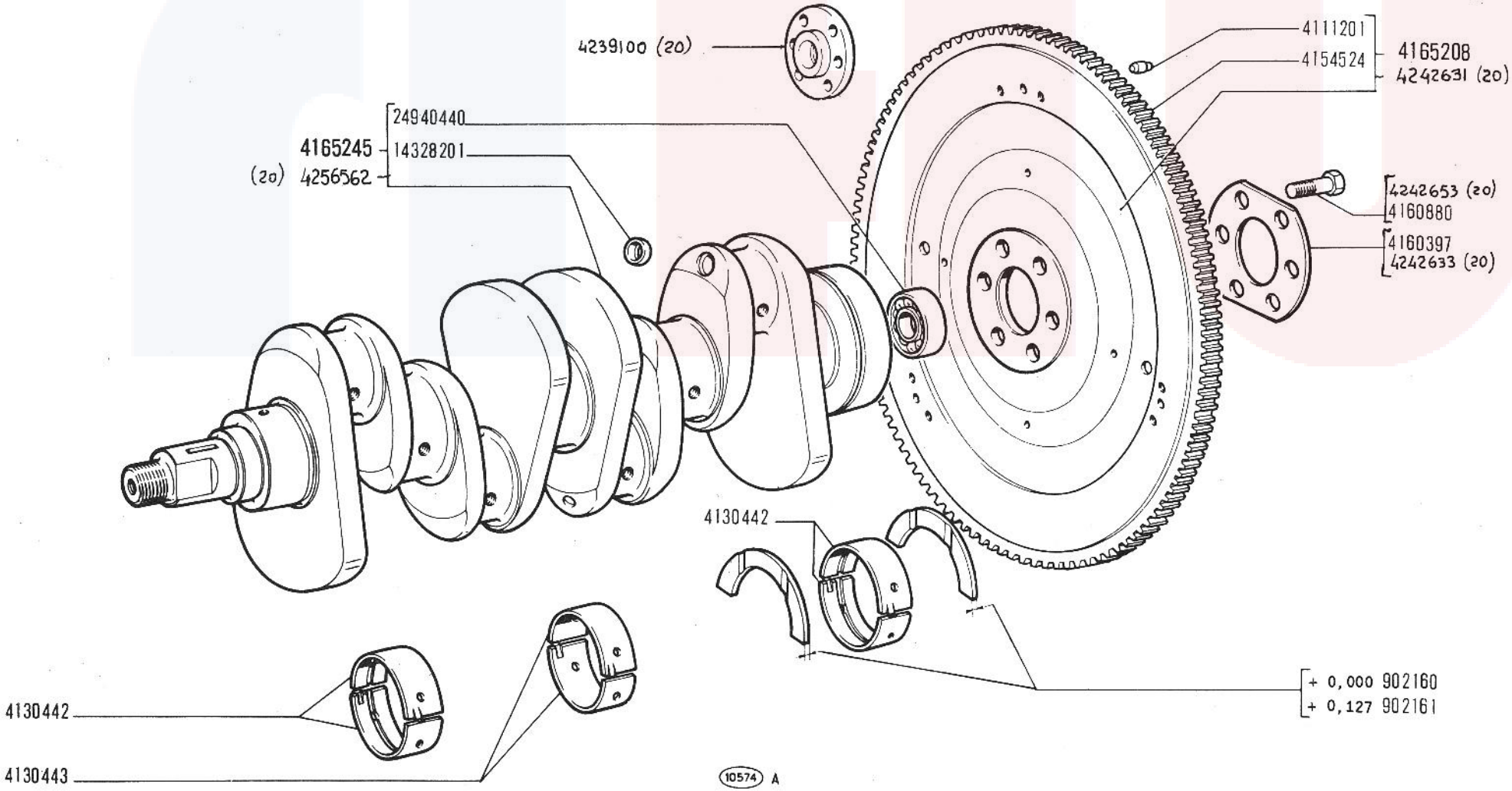

125 Special
603.10.183

ALBERO E VOLANO MOTORE

Vilebrequin et volant moteur
Kurbelwelle und Schwungrad

Crankshaft and Flywheel
Cigüeñal y volante

A1.03

1/2

~~XI-1968~~
20-12-70

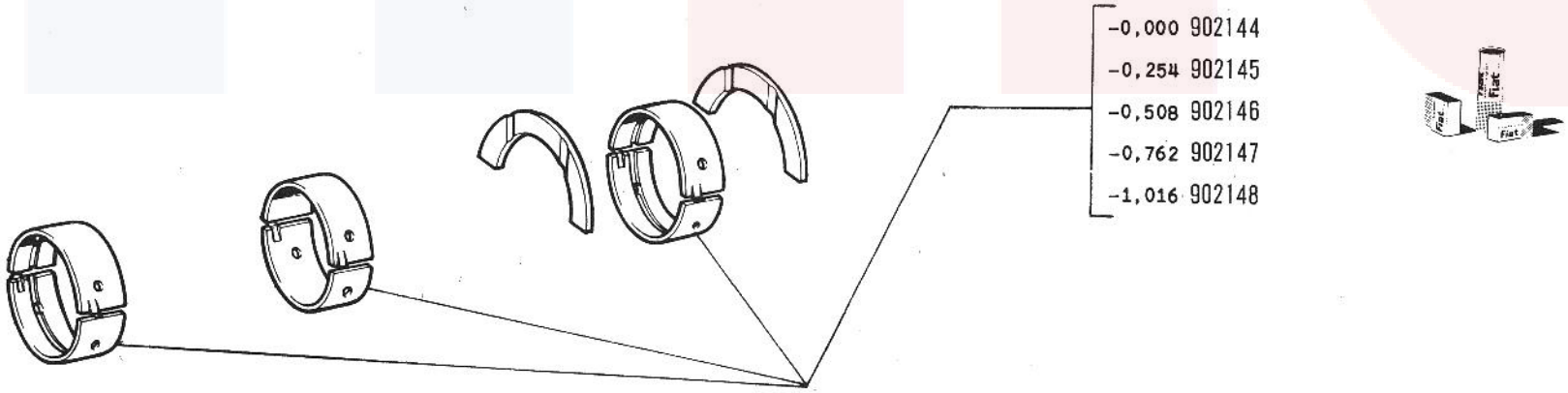

125 Special
603.10.183

ALBERO E VOLANO MOTORE

Vilebrequin et volant moteur
Kurbelwelle und Schwungrad

Crankshaft and Flywheel
Cigüeñal y volante

A1.03

2/2

20-12-70

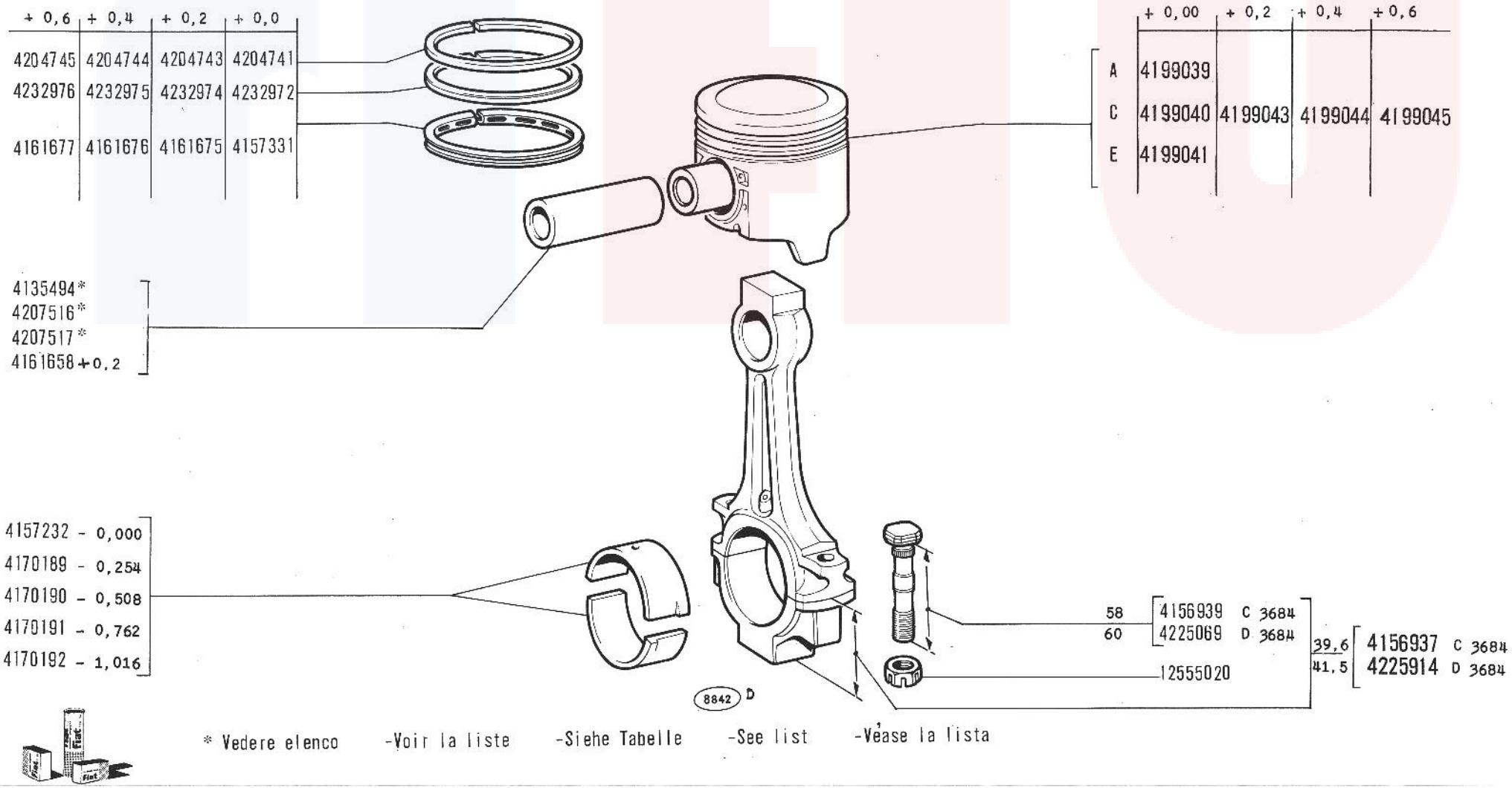

* Vedere elenco -Voir la liste -Siehe Tabelle -See list -Véase la lista

125 Special

BIELLE E STANTUFFI

- *Bielles et pistons*
- *Pleuelstangen und Kolben*
- *Connecting Rods and Pistons*
- *Bielas y émbolos*

A1.05

V-1970

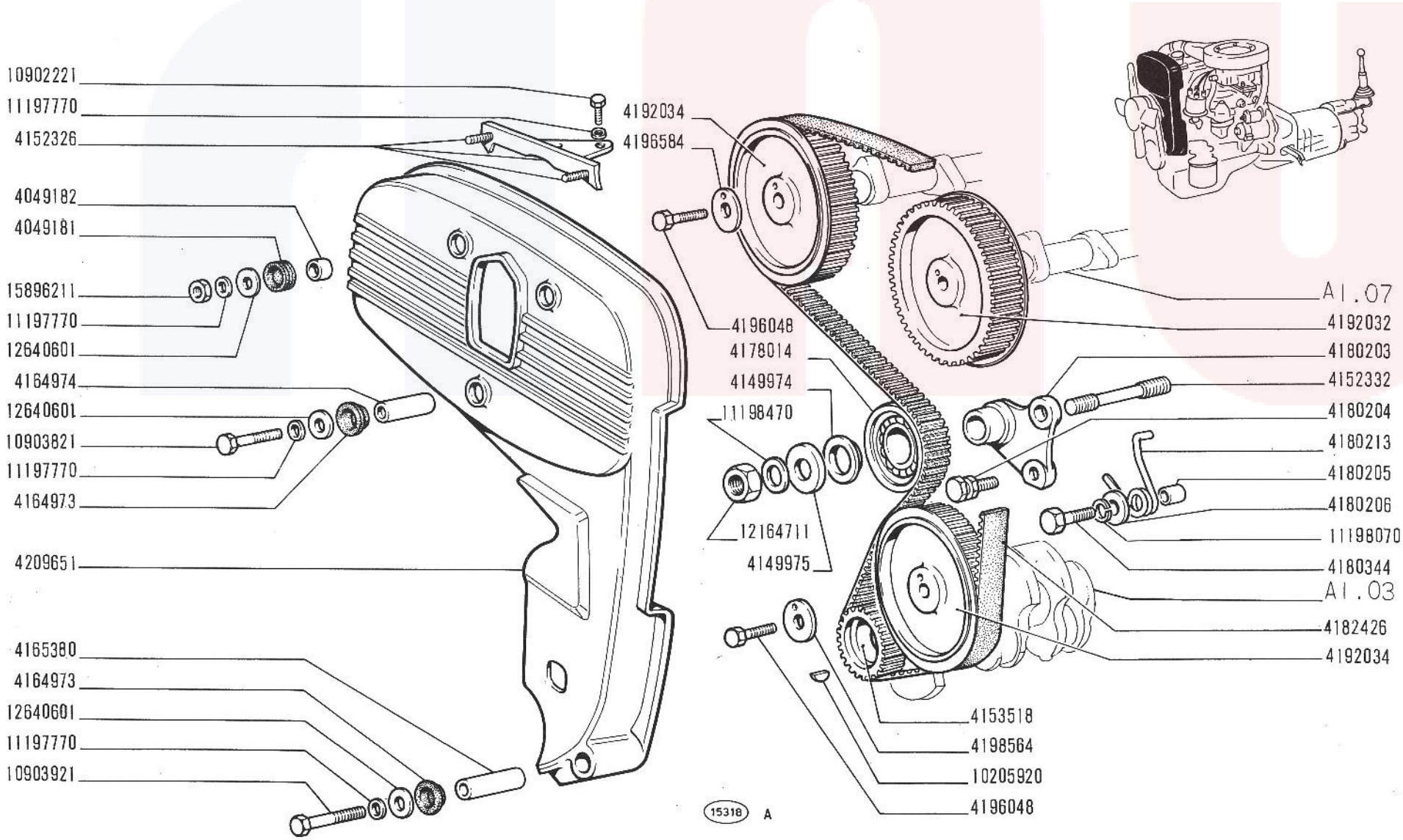

125 Special

COMANDO DISTRIBUZIONE

- *Commande de distribution*
- *Steuerungsantrieb*
- *Camshaft Drive*
- *Piñones de la distribución*

A1.06

V-1970

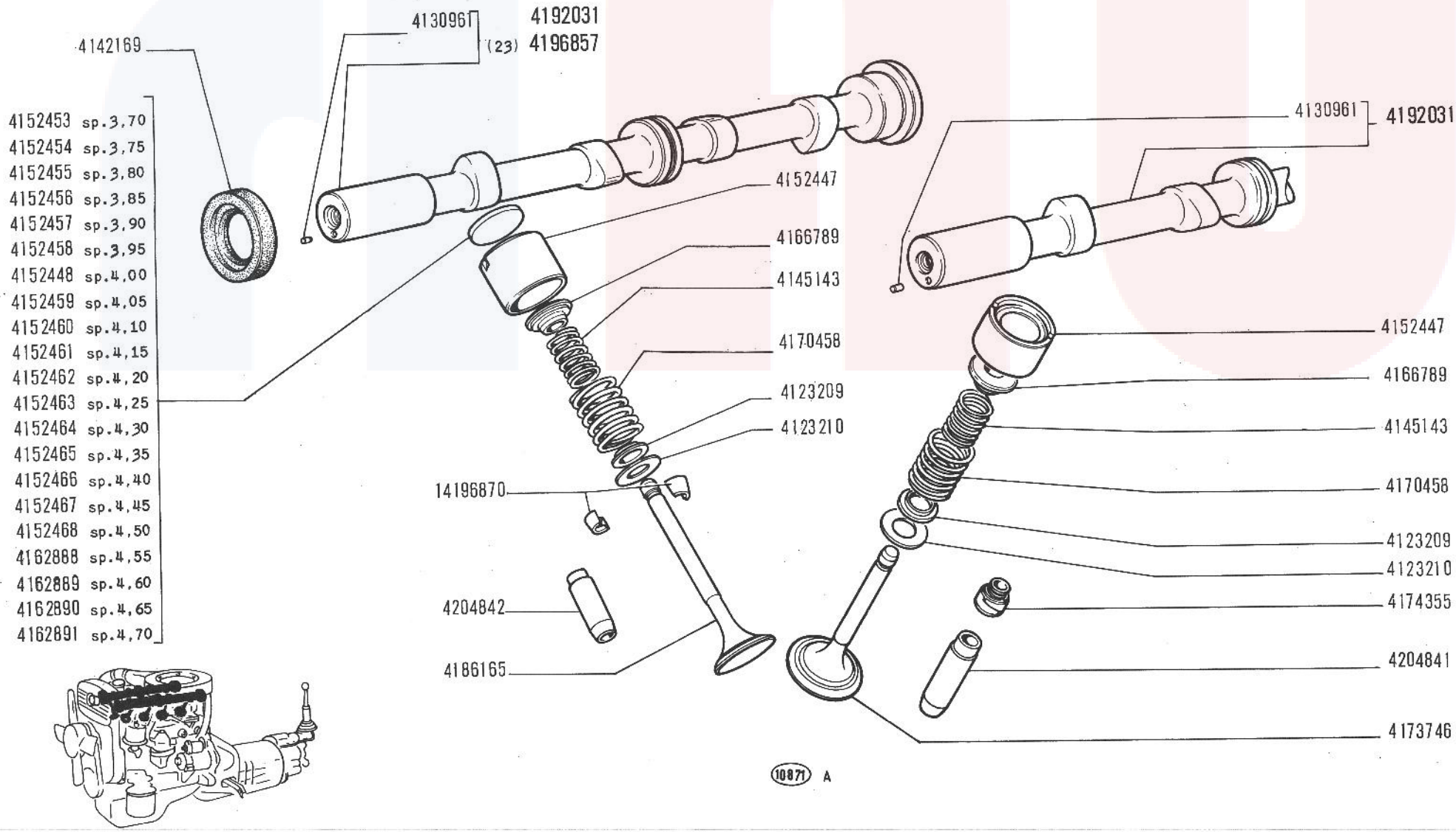

125 Special

DISTRIBUZIONE

- *Distribution*
- *Steuerung*
- *Valve Gear*
- *Distribución*

A1.07

V-1970

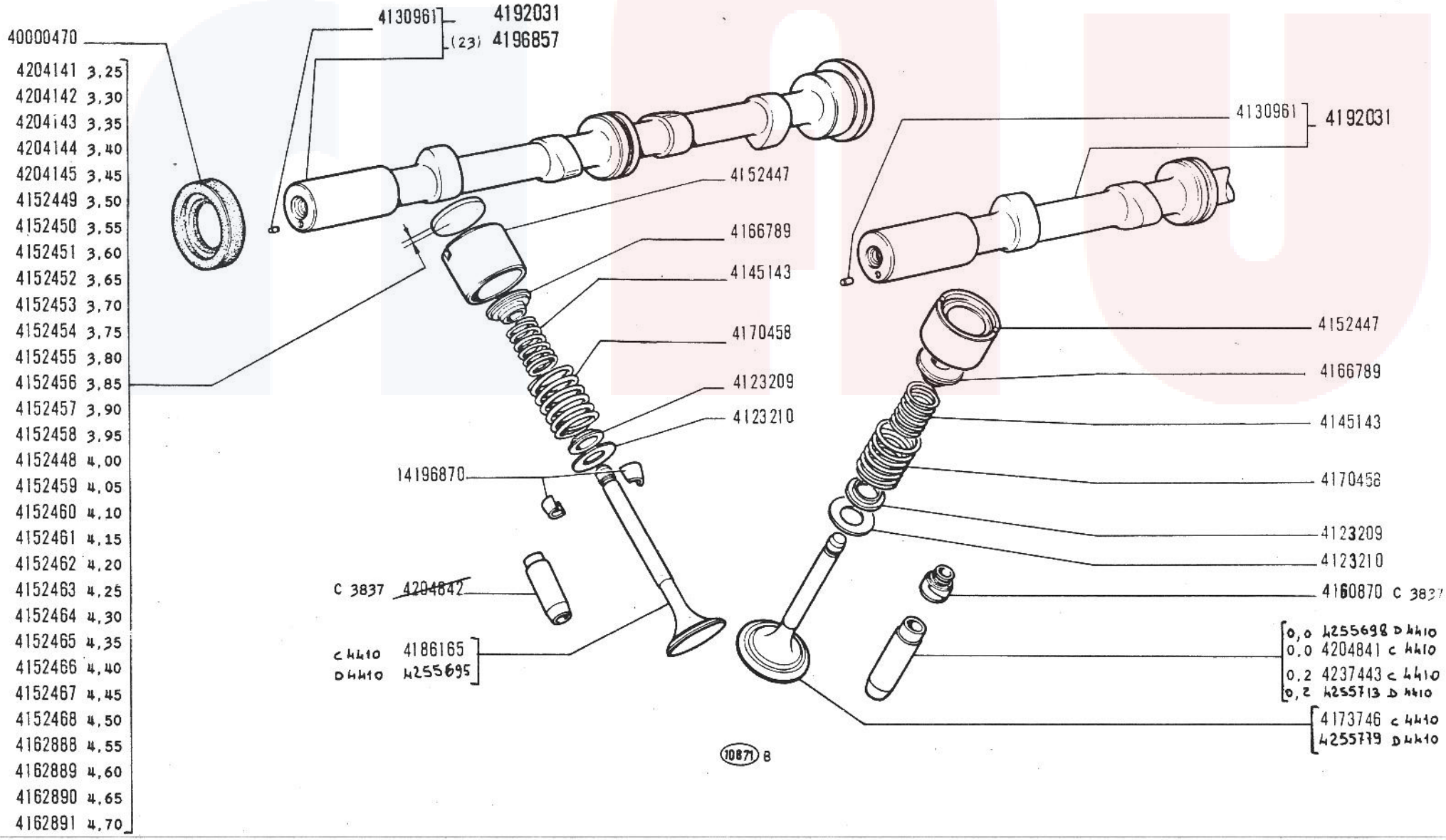

125 Special

DISTRIBUZIONE

Distribution
Steuerung

Valve Gear
Distribución

A1.07

1/2

~~VII-1971~~
15-03-72

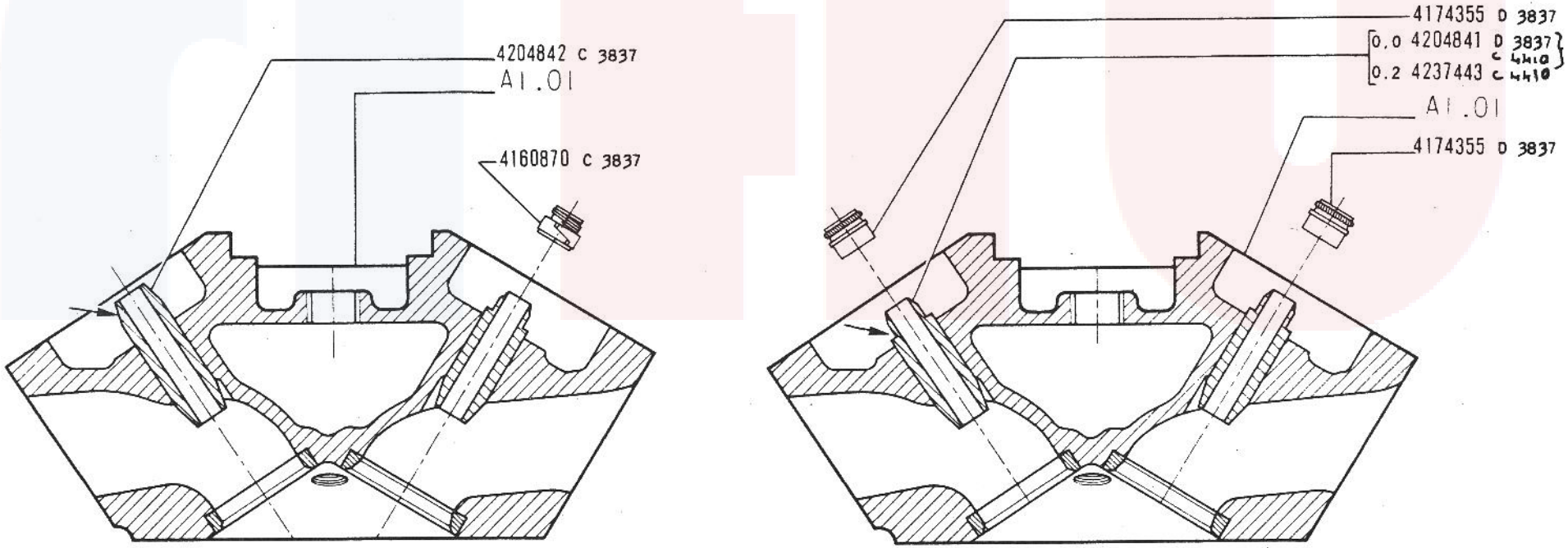

21789 A

DISTRIBUZIONE

125 Special

Distribution
Steuerung

Valve Gear
Distribución

A1.07

2/2

~~VII-19~~
15-03

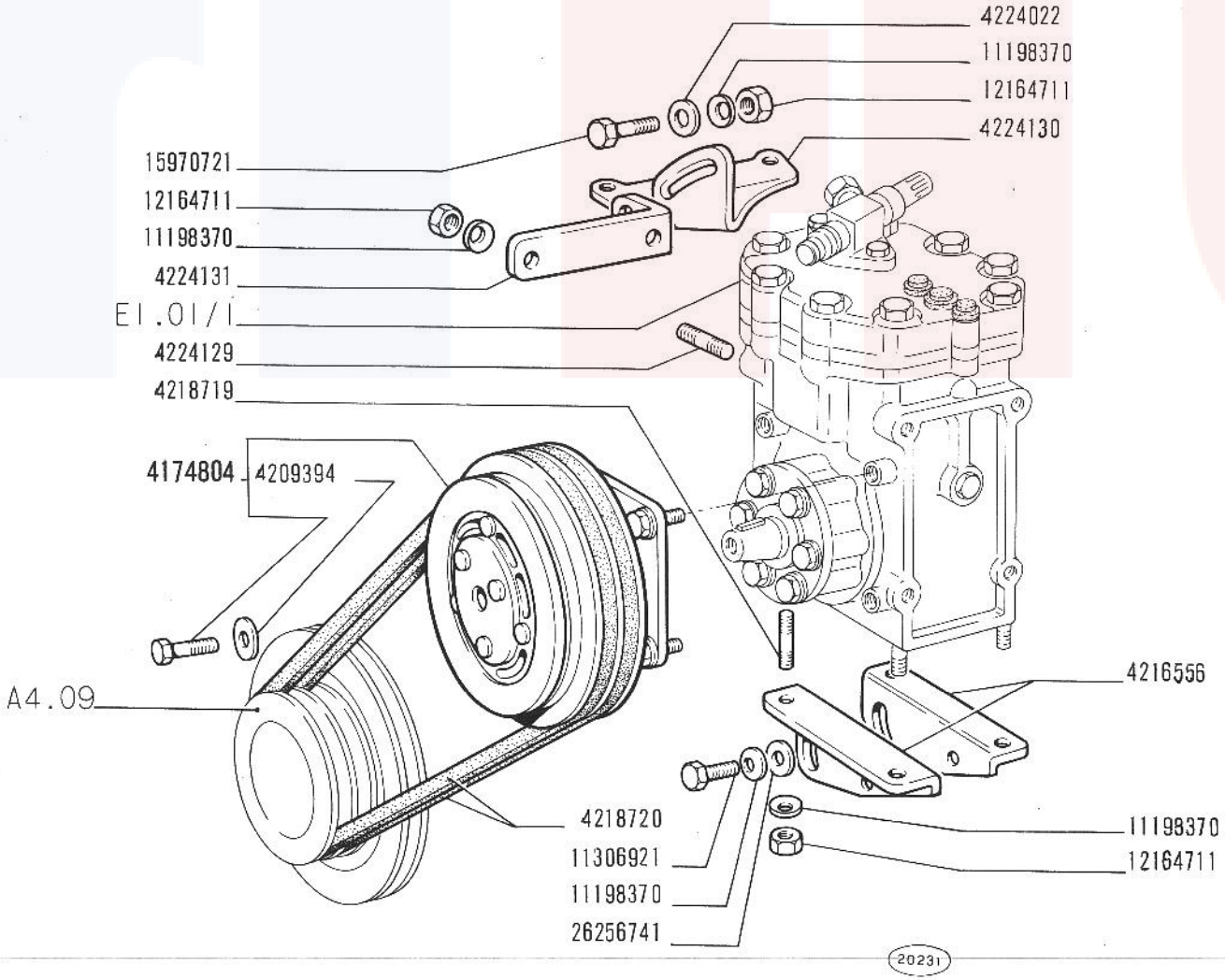

COMANDO COMPRESSORE

1

A1.23

125 Special

- *Commande compresseur*
- *Luftpresserantrieb*
- *Compressor Drive*
- *Arrastre del compresor*

V-1970

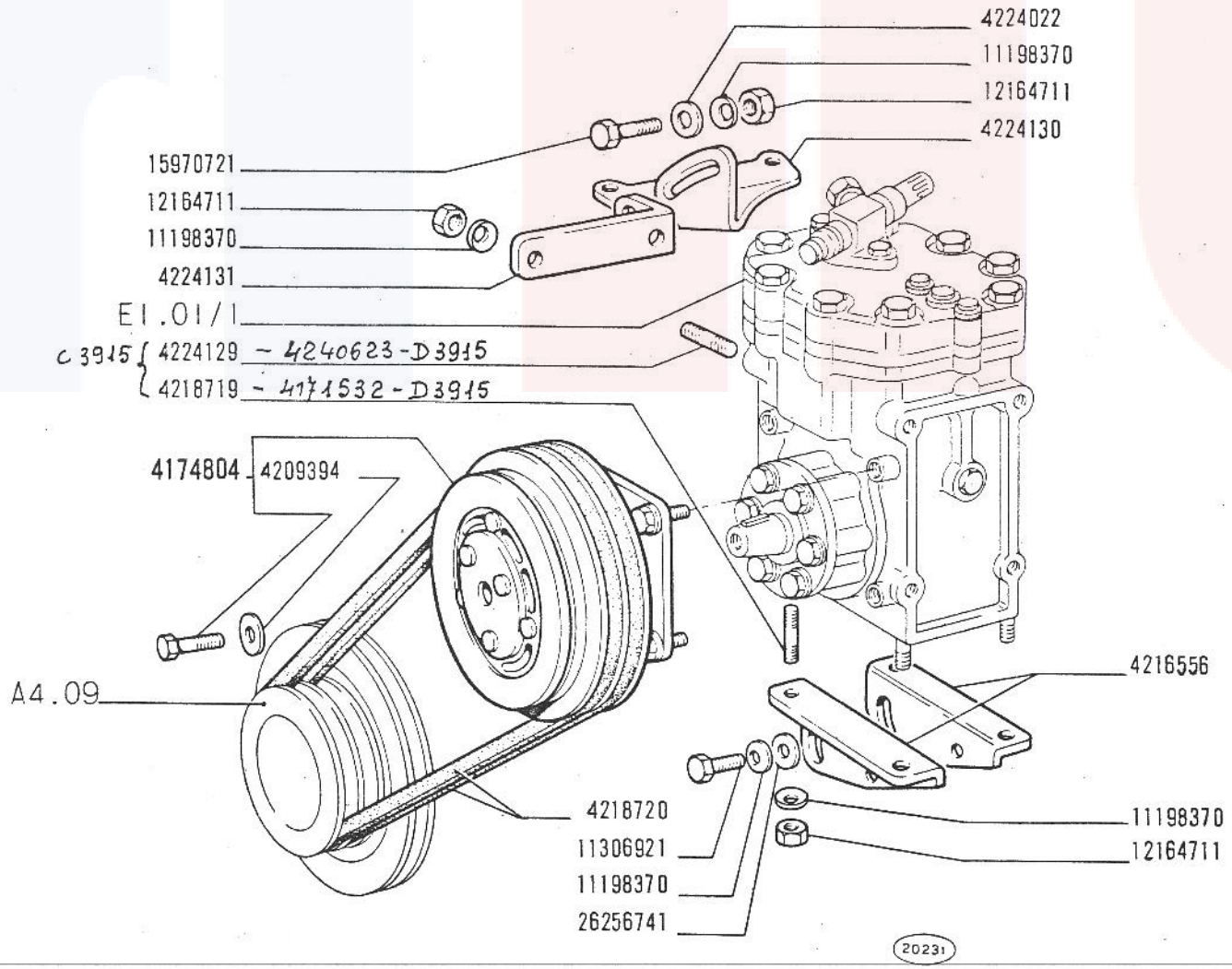

COMANDO COMPRESSORE

Commande compresseur
Luftpresserantrieb

Compressor Drive
Arrastre del compresor

125 Special
603.10.183

1

A1.23

~~V 1970~~
10-11-70

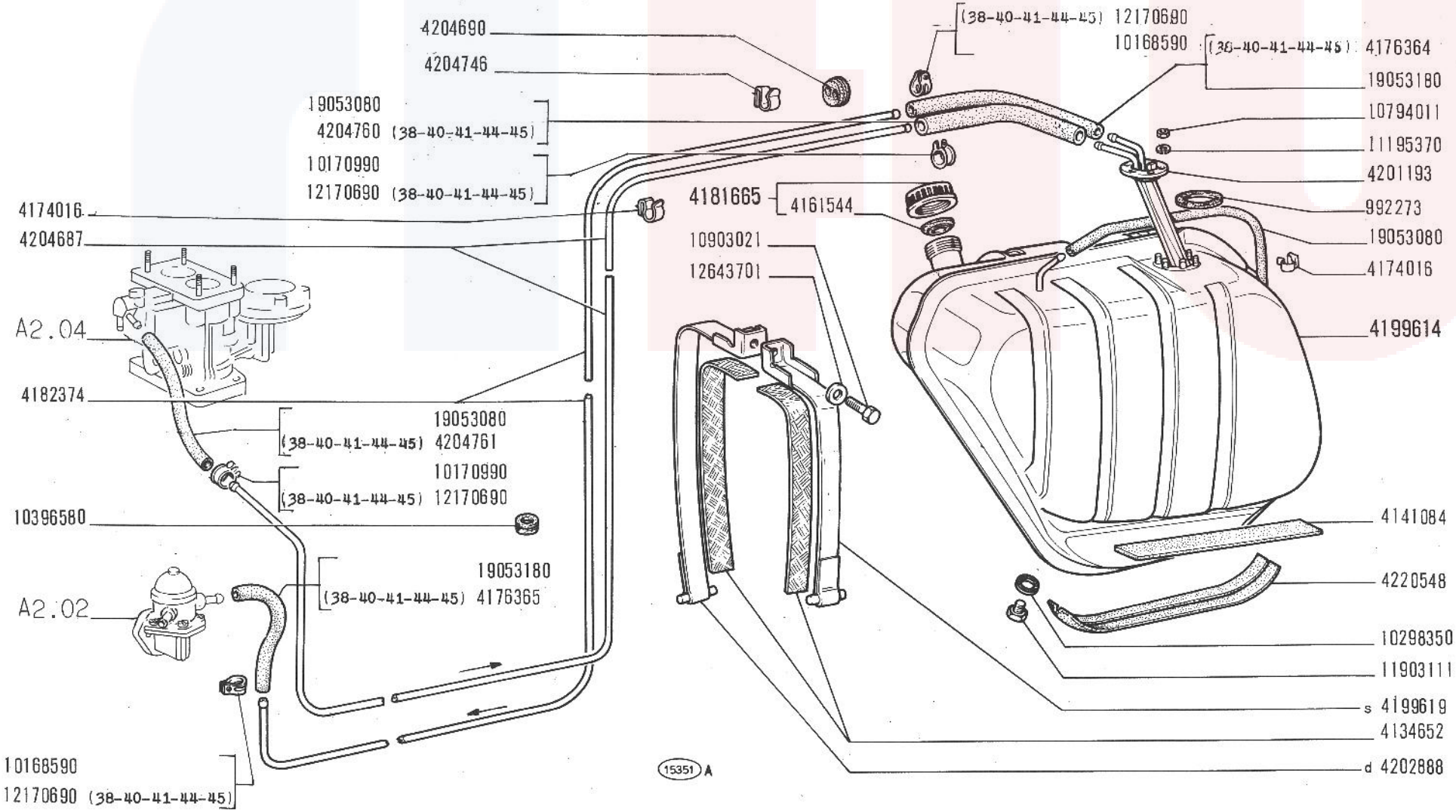

SERBATOIO COMBUSTIBILE E TUBAZIONI

A2.01

125 Special

- *Réservoir et canalisations combustible*
- *Kraftstofftank und Leitungen*
- *Fuel Tank and Lines*
- *Depósito de combustible y tuberías*

V-1970

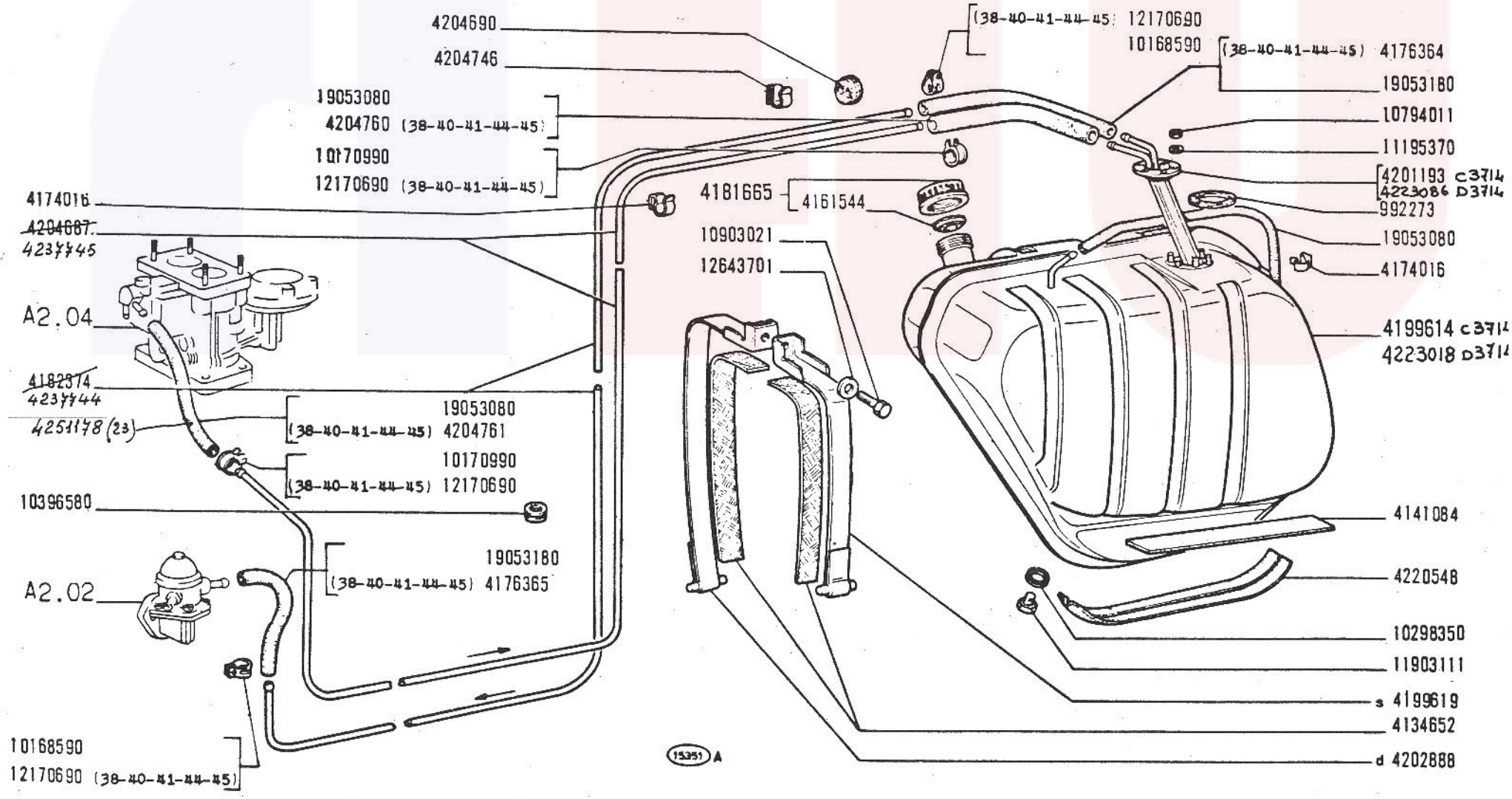

SERBATOIO COMBUSTIBILE E TUBAZIONI

125 Special
603.10.183

Réservoir et canalisations combustible
Kraftstofftank und Leitungen

Fuel Tank and Lines
Depósito de combustible y tuberías

A2.01

10-11

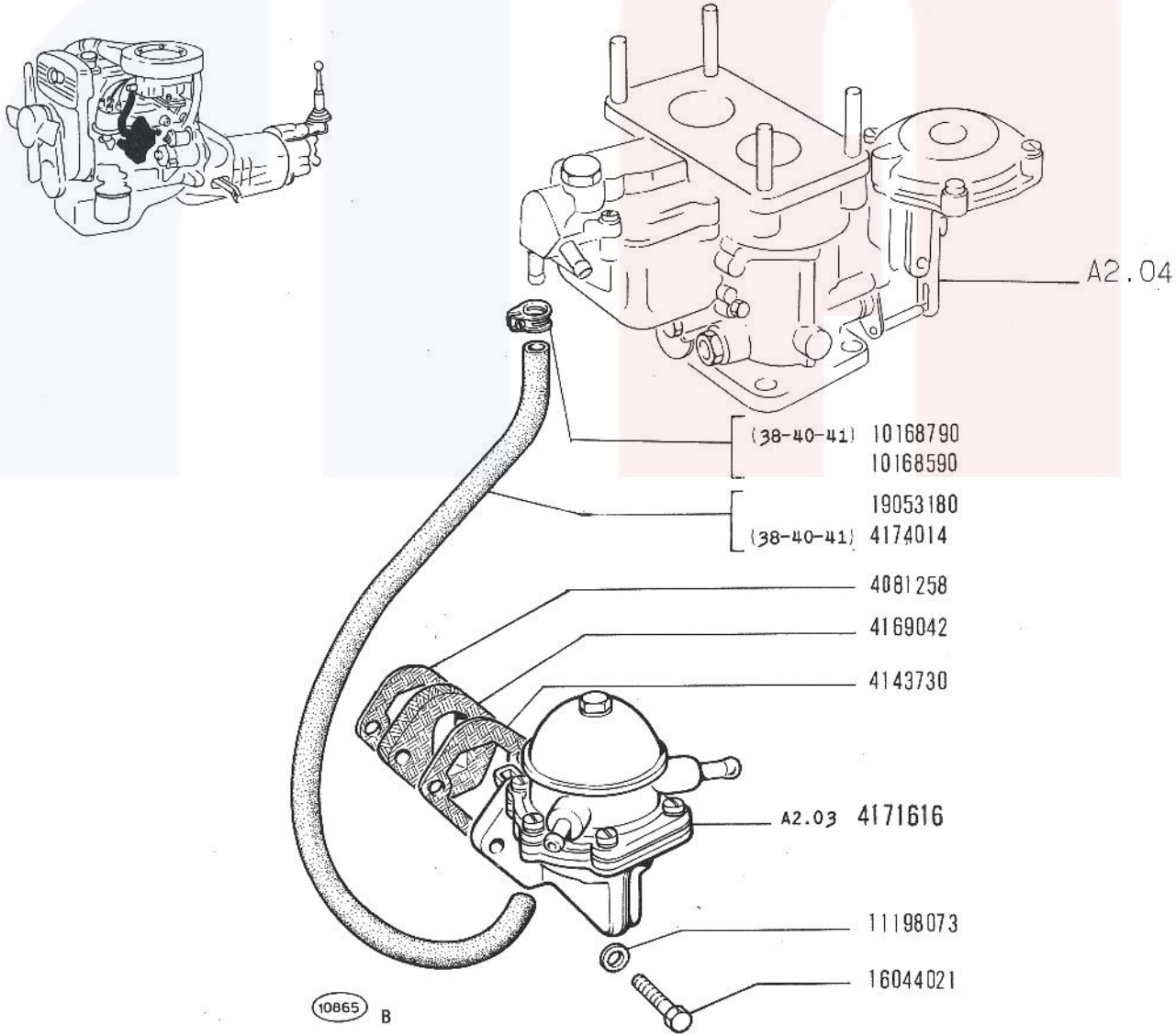

125 Special

POMPA ALIMENTAZIONE E TUBAZIONI

- *Pompe et canalisations d'alimentation*
- *Kraftstoffpumpe und Leitungen*
- *Fuel Pump and Lines*
- *Bomba de alimentación y tuberías*

A2.02

V-1970

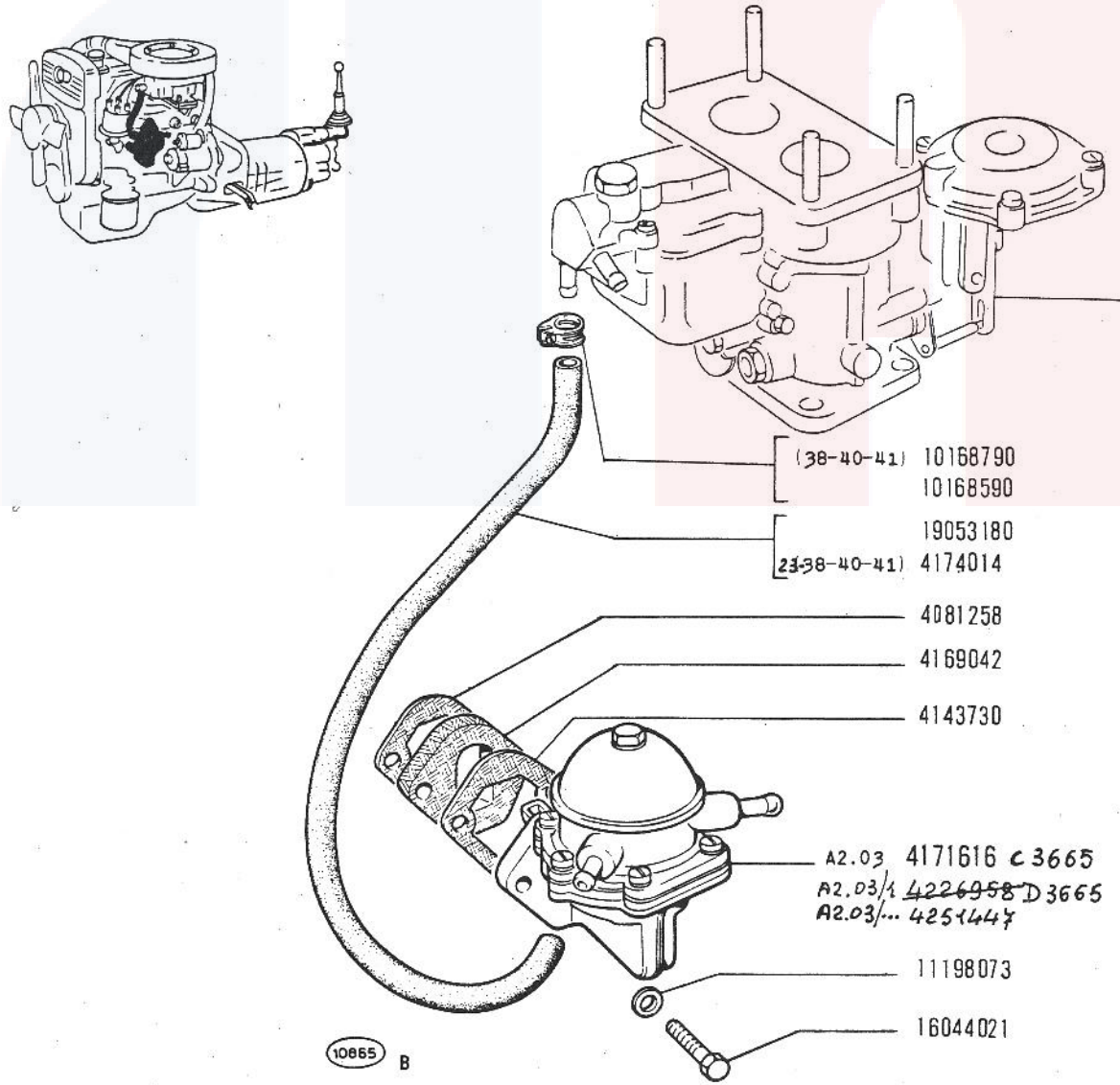

125 Special
603.10.183

POMPA ALIMENTAZIONE E TUBAZIONI

Pompe et canalisations d'alimentation
Kraftstoffpumpe und Leitungen

Fuel Pump and Lines
Bomba de alimentación y tuberías

A2.02

~~V 1970~~
10-11-70

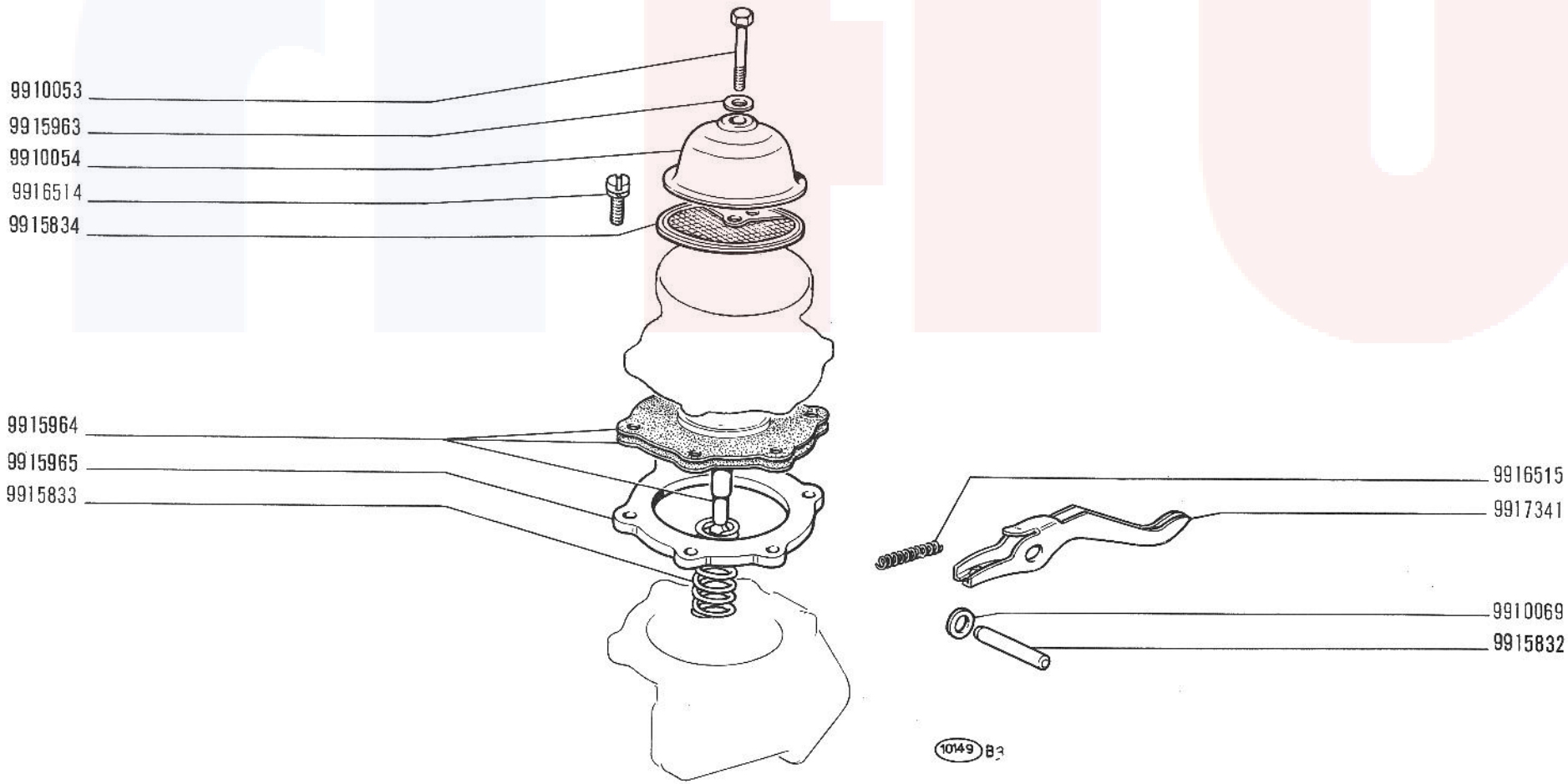

125 Special

POMPA ALIMENTAZIONE 4171616 (B.C.D.)

- *Pompe d'alimentation*
- *Kraftstoffpumpe*
- *Fuel Pump*
- *Bomba de alimentación*

A2.03

XI-1968

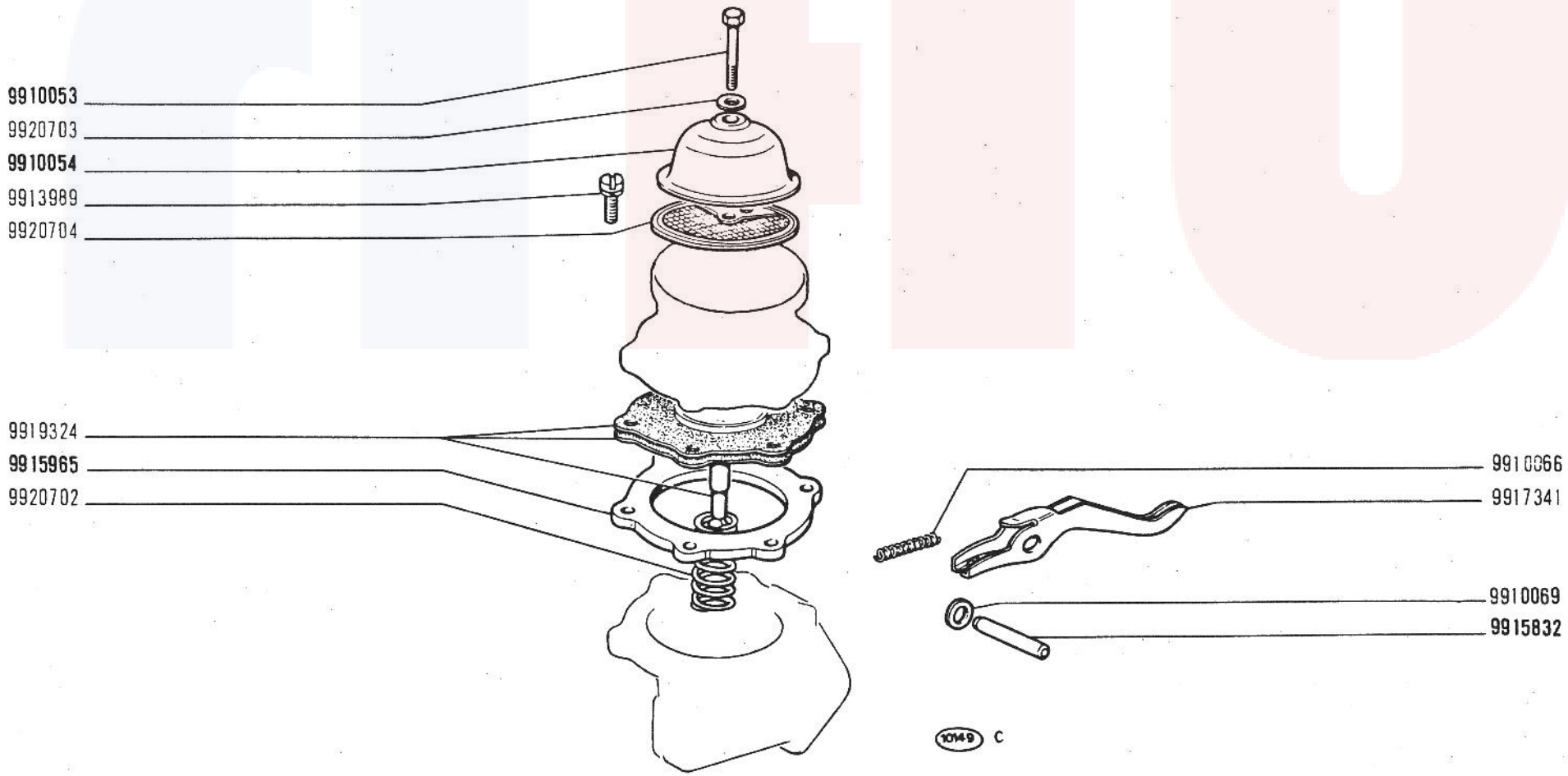

125 Special

603.10.183

POMPA ALIMENTAZIONE

4226958 (B.C.D.)

Pompe d'alimentation
Kraftstoffpumpe

Fuel pump
Bomba de alimentación

A2.03/1

15-9-19

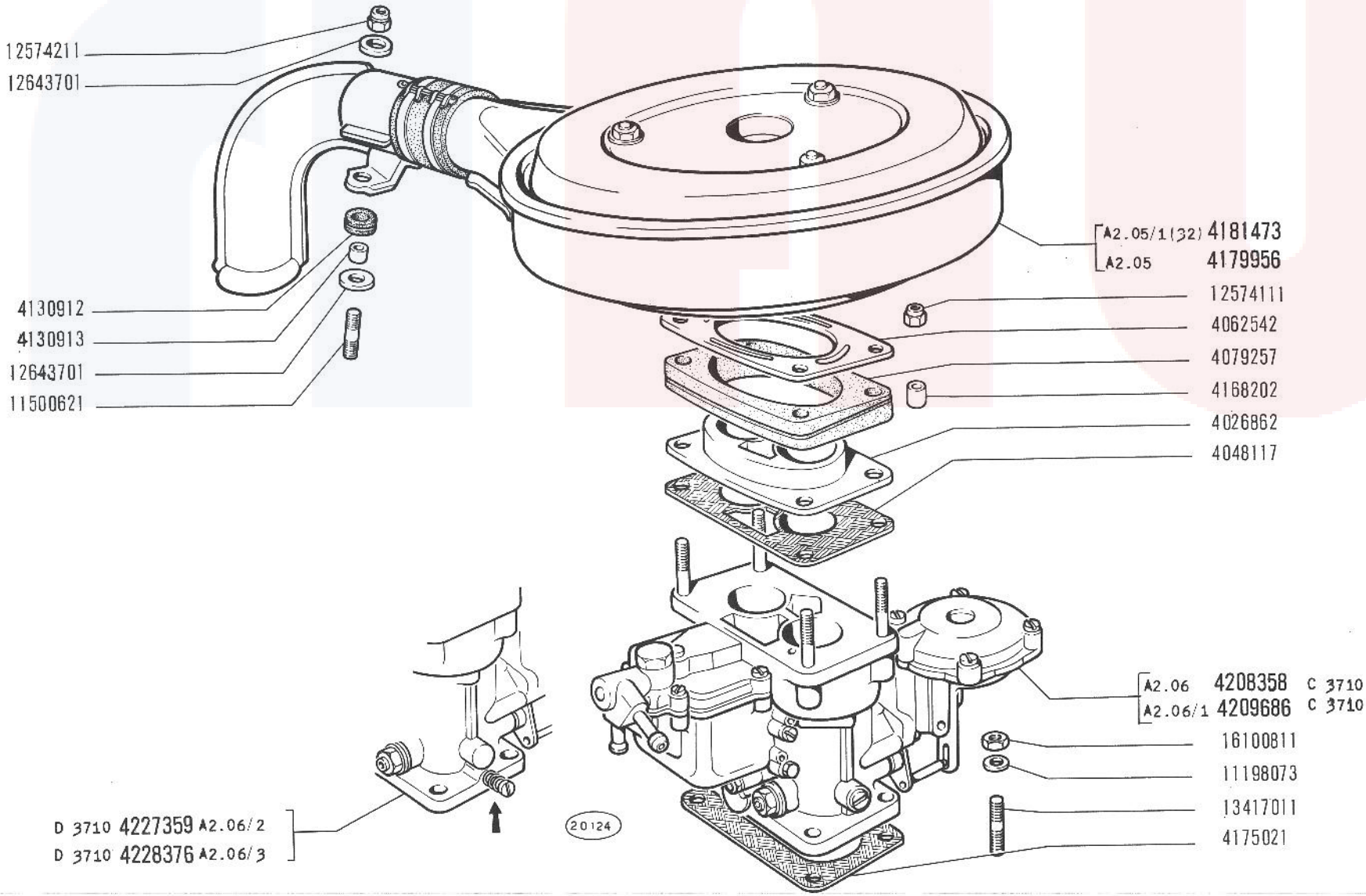

125 Special

CARBURATORE E FILTRO ARIA

- *Carburateur et filtre à air*
- *Vergaser und Luftfilter*
- *Carburetor and Air Cleaner*
- *Carburador y filtro de aire*

A2.04

V-1970

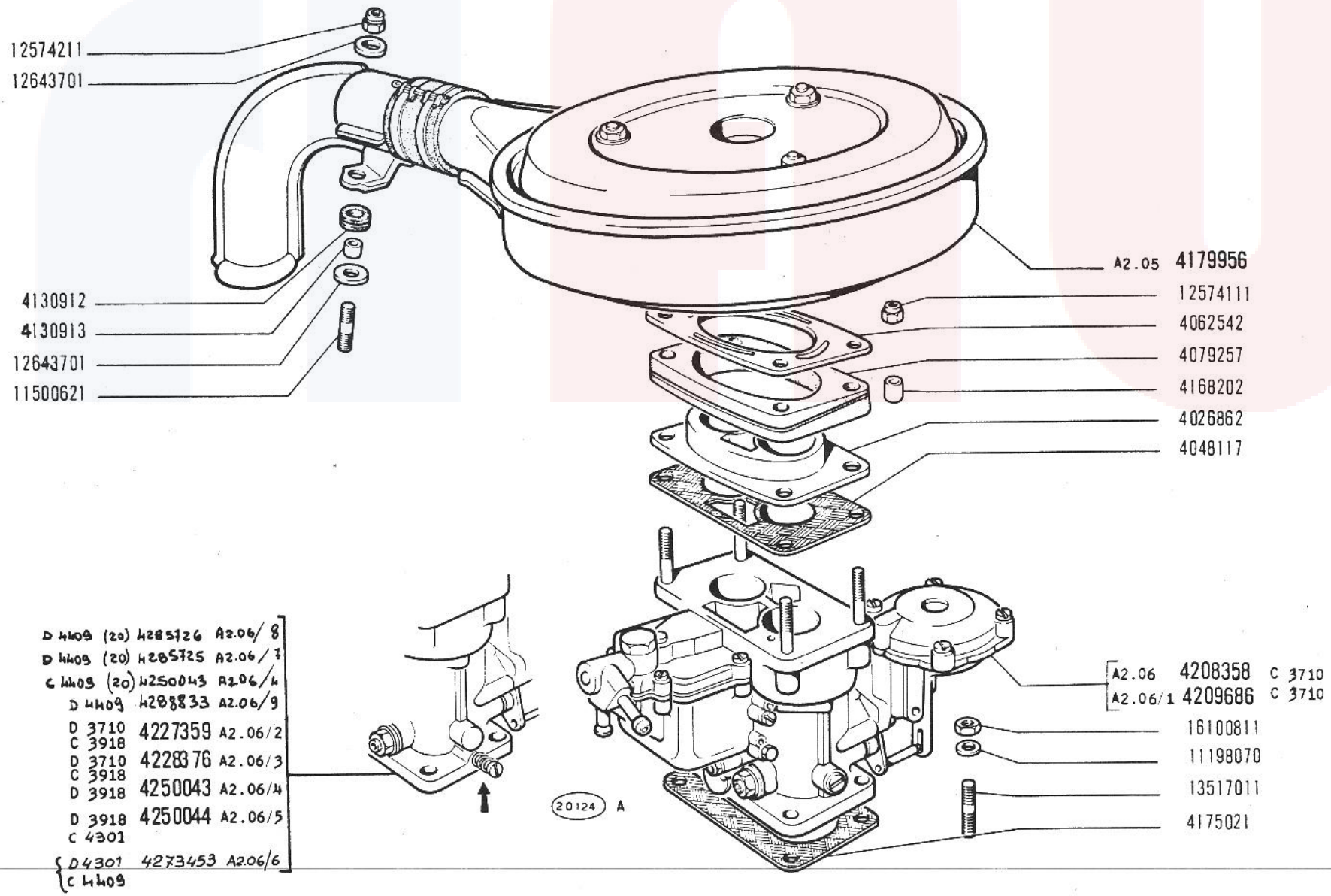

125 Special

CARBURATORE E FILTRO ARIA

Carburateur et filtre à air
Vergaser und Luftfilter

Carburetor and Air Cleaner
Carburador y filtro de aire

A2.04

1/2

~~VII-1977~~
15-03-12

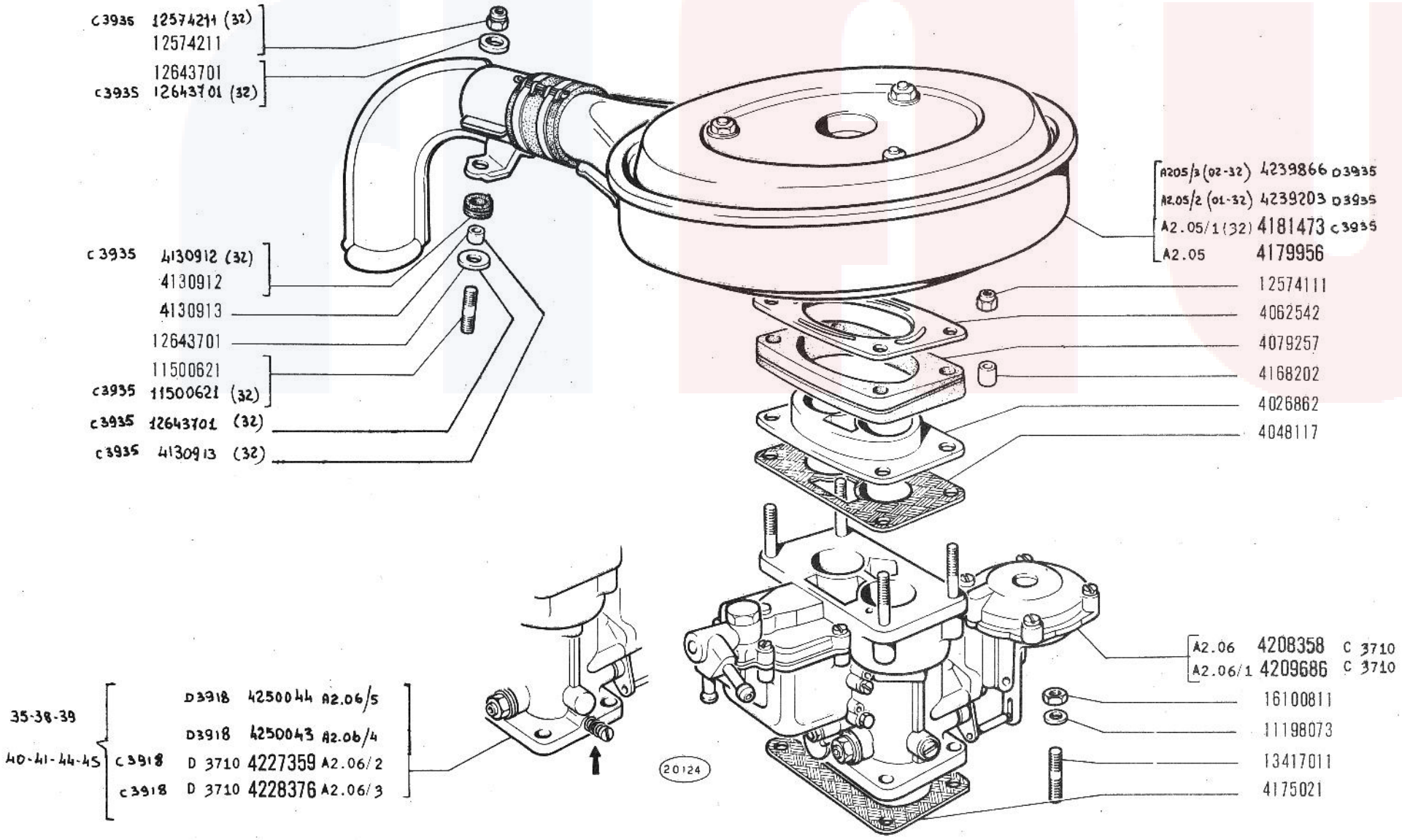

125 Special
603.10.183

CARBURATORE E FILTRO ARIA

Carburateur et filtre à air
Vergaser und Luftfilter

Carburetor and Air Cleaner
Carburador y filtro de aire

A2.04

~~V 1970~~
27-02-71

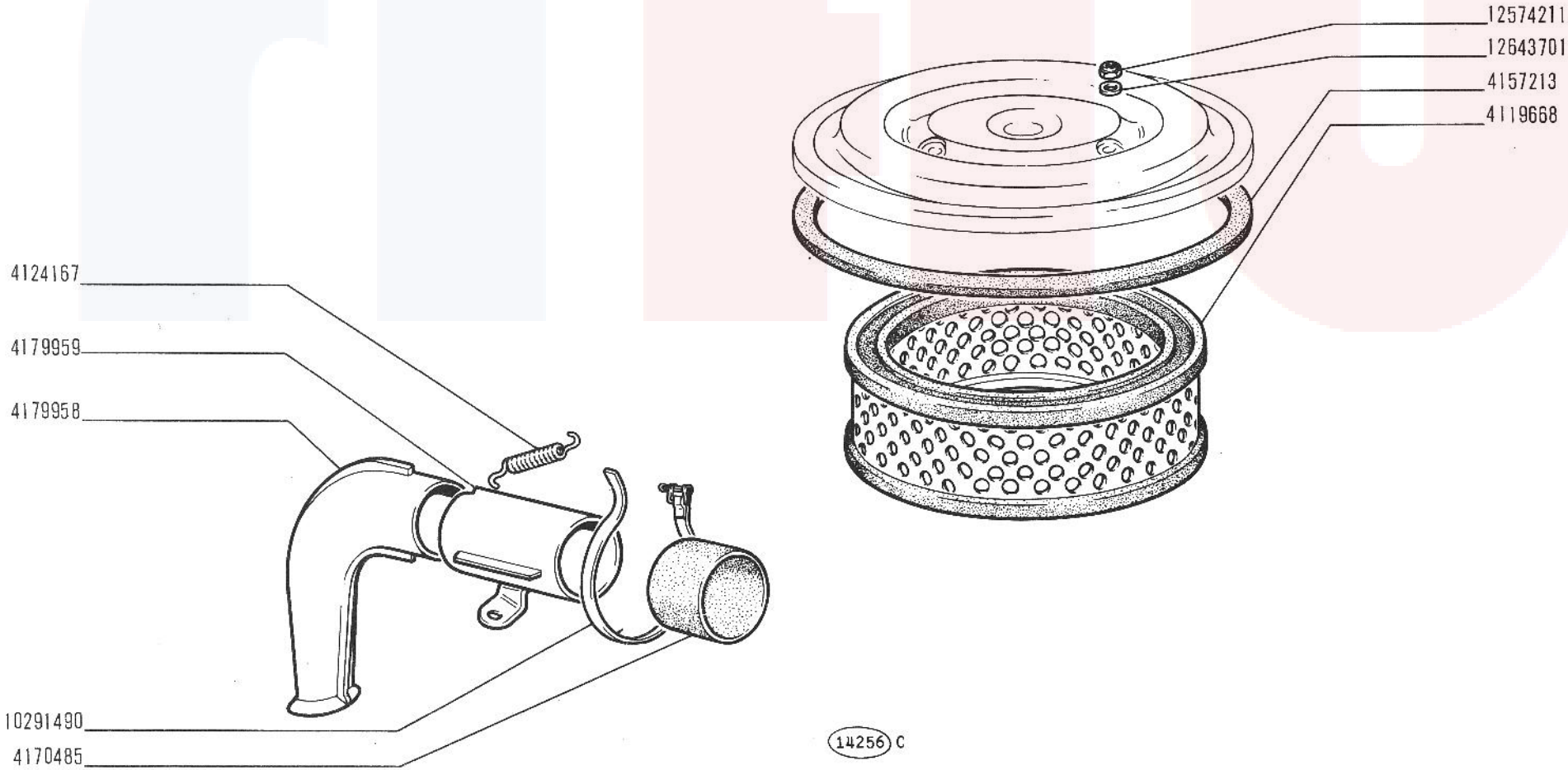

125 Special

FILTRO ARIA 4179956

- *Filtre à air*
- *Luftfilter*
- *Air Cleaner*
- *Filtro de aire*

A2.05

XI-1968

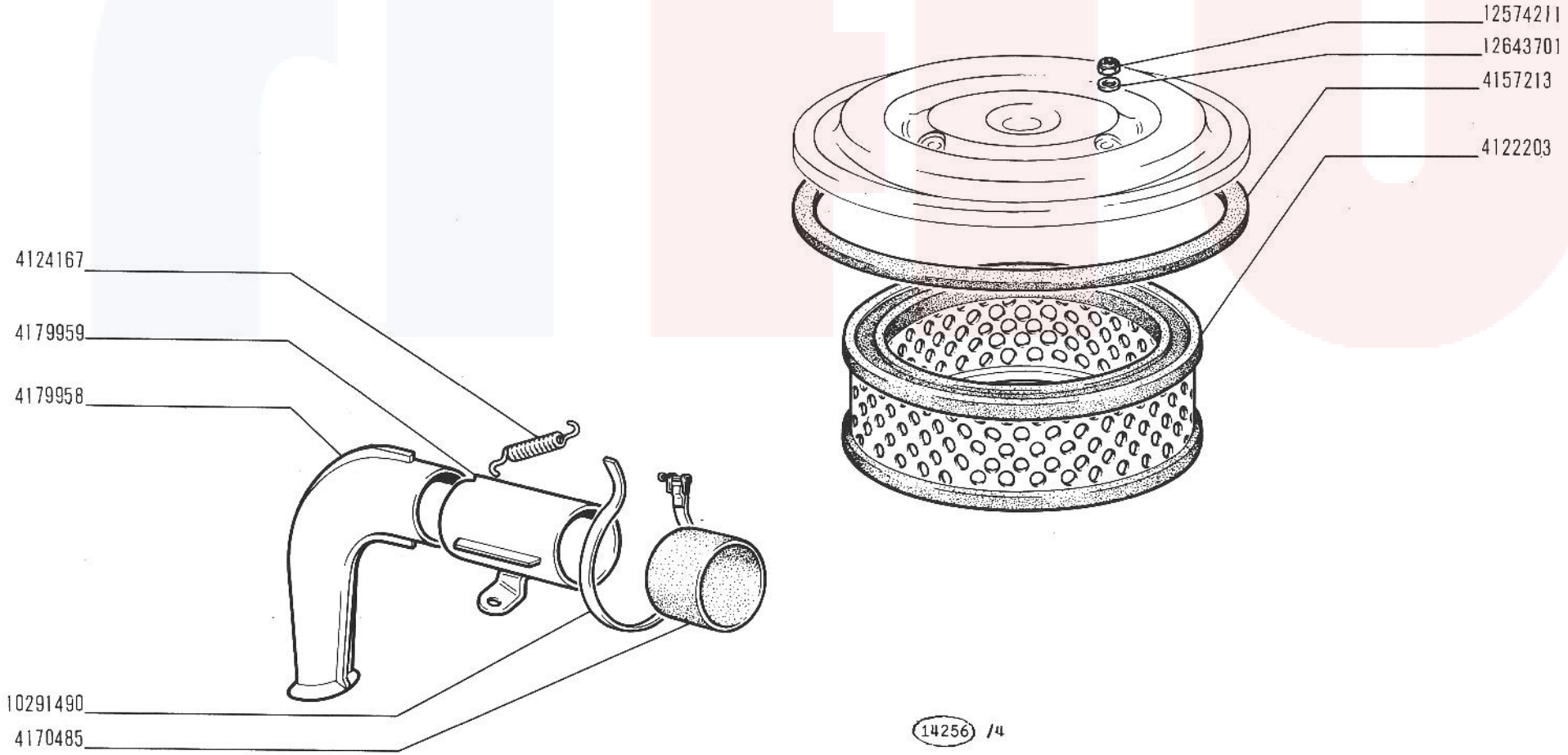

125 Special

FILTRO ARIA 4181473

- *Filtre à air*
- *Luftfilter*
- *Air Cleaner*
- *Filtro de aire*

A2.05/1

V-1970

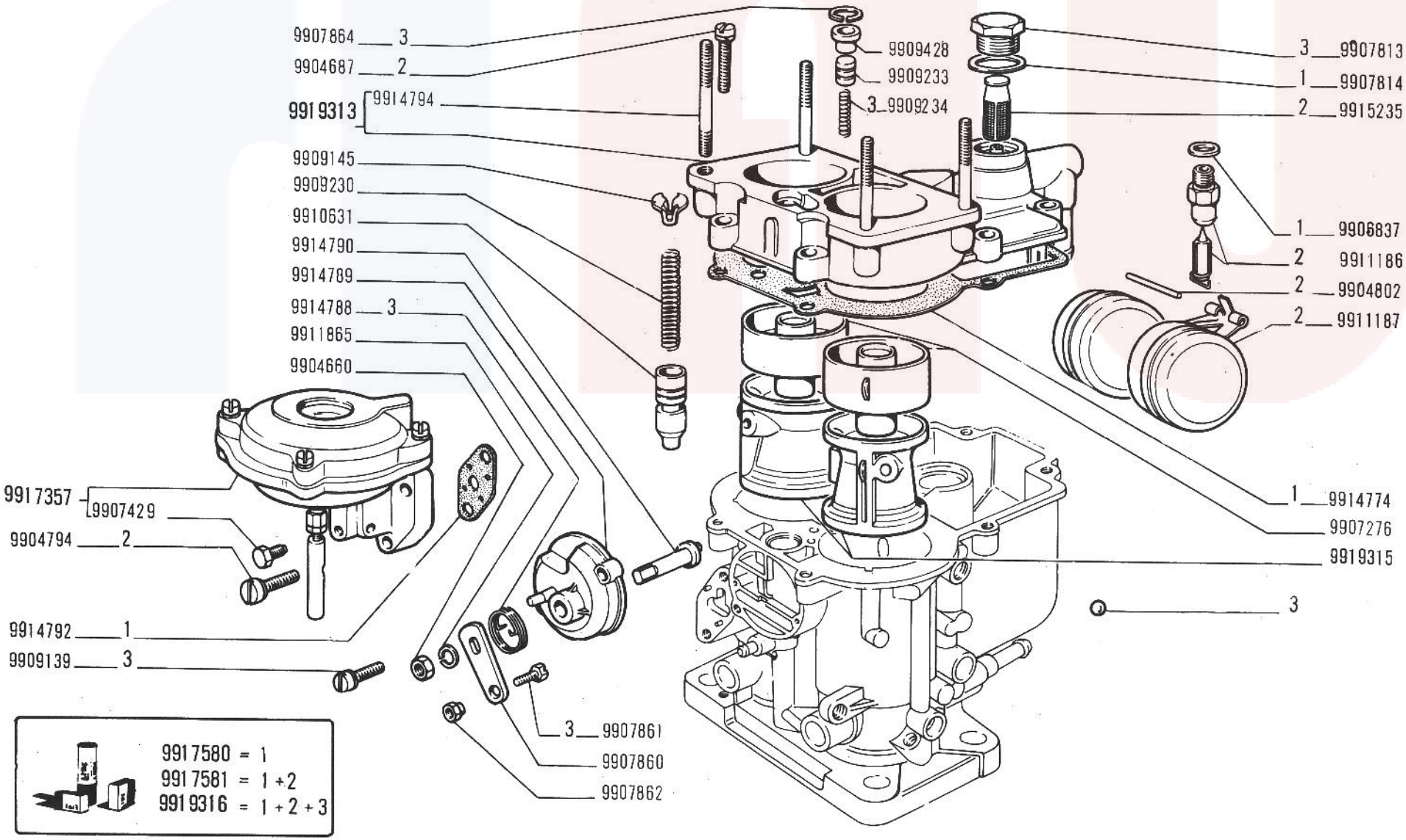

125 Special

CARBURATORE 4208358 (Weber)

- *Carburateur*
- *Vergaser*
- *Carburetor*
- *Carburador*

A2.06

1/2

V-1970

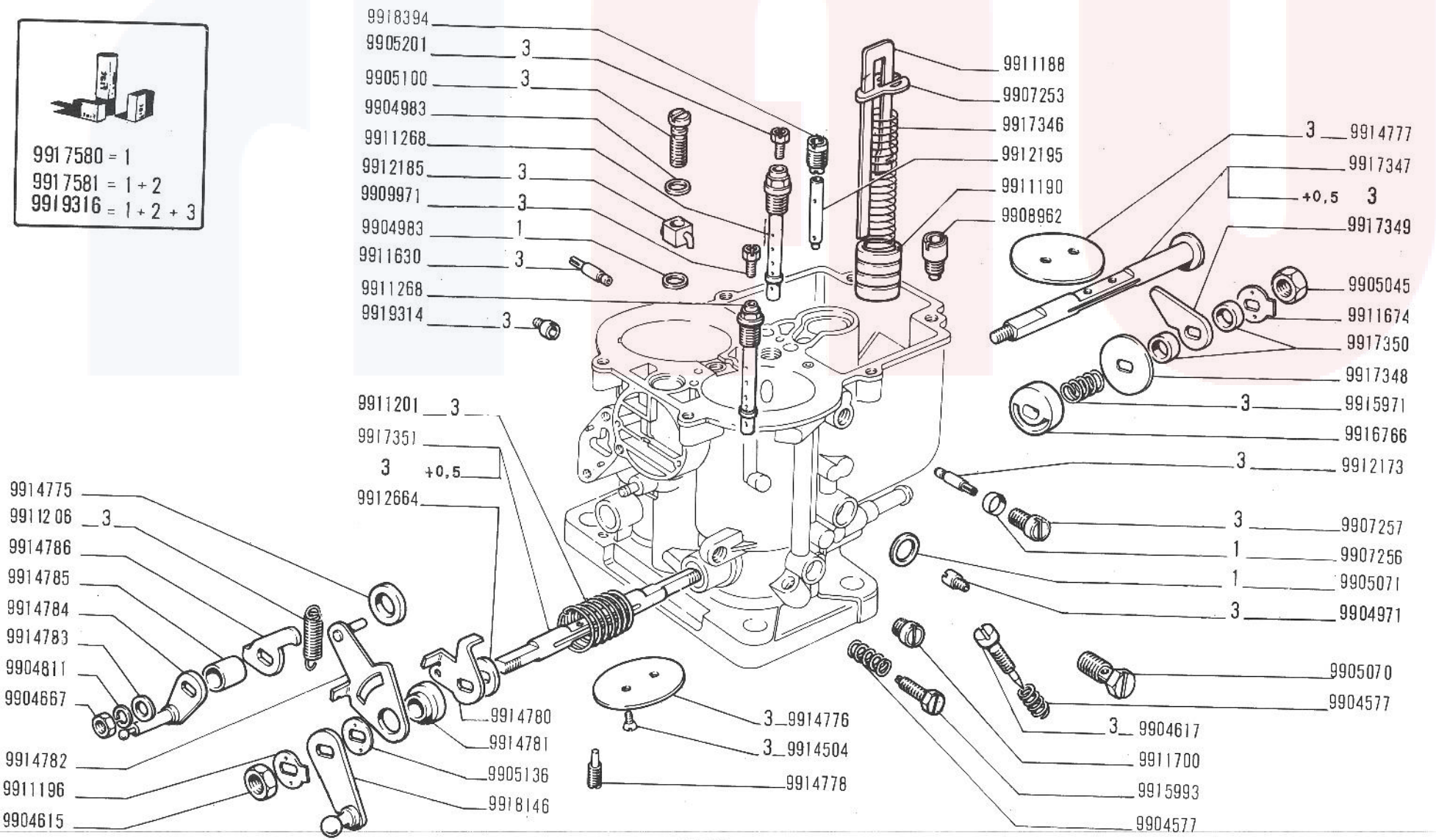

10814 /4

125 Special

CARBURATORE 4208358 (Weber)

- *Carburateur*
- *Vergaser*
- *Carburetor*
- *Carburador*

A2.06

2/2

V-1970

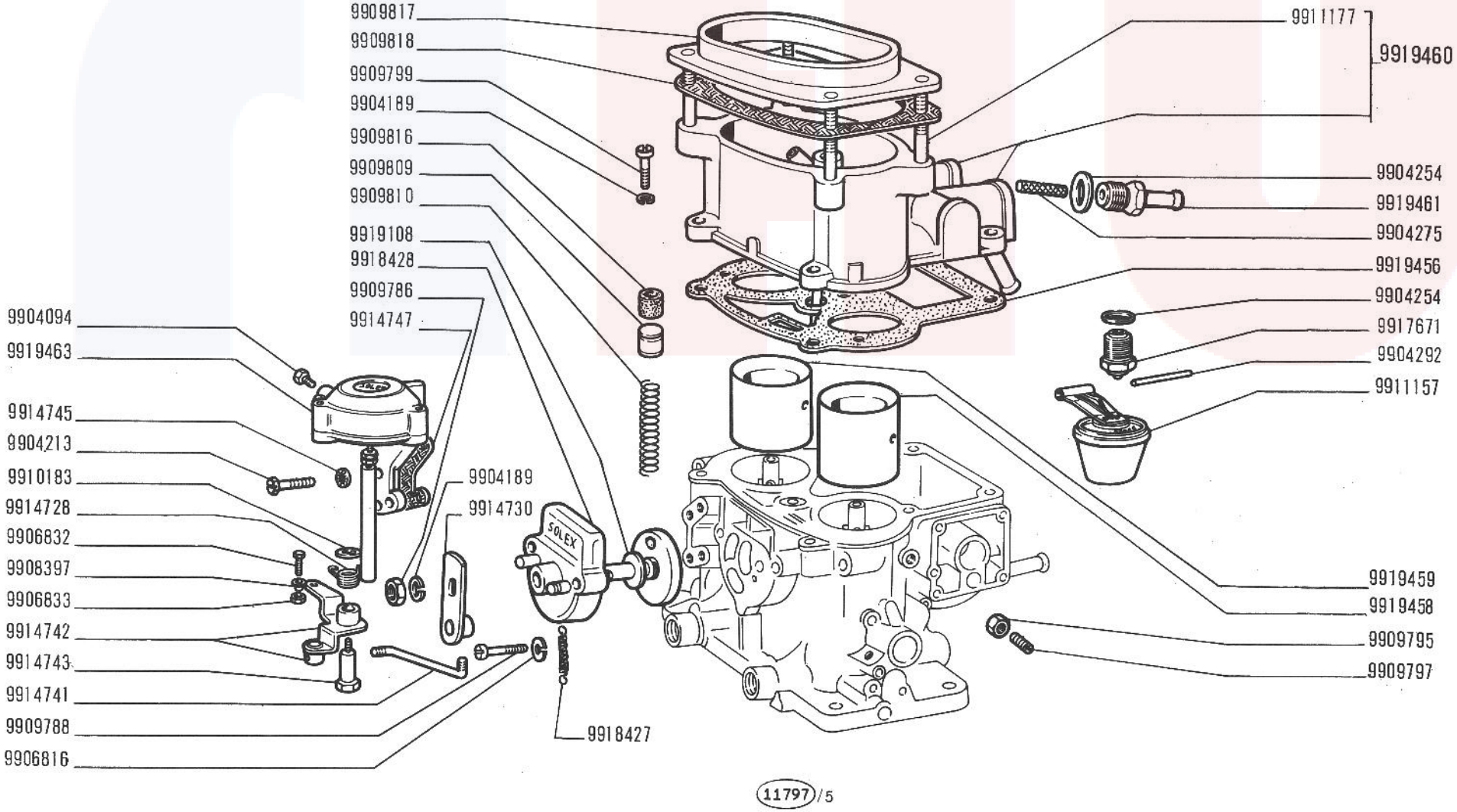

125 Special

CARBURATORE 4209686 (Solex)

- *Carburateur*
- *Vergaser*
- *Carburetor*
- *Carburador*

A2.06/1

1/2

V-1970

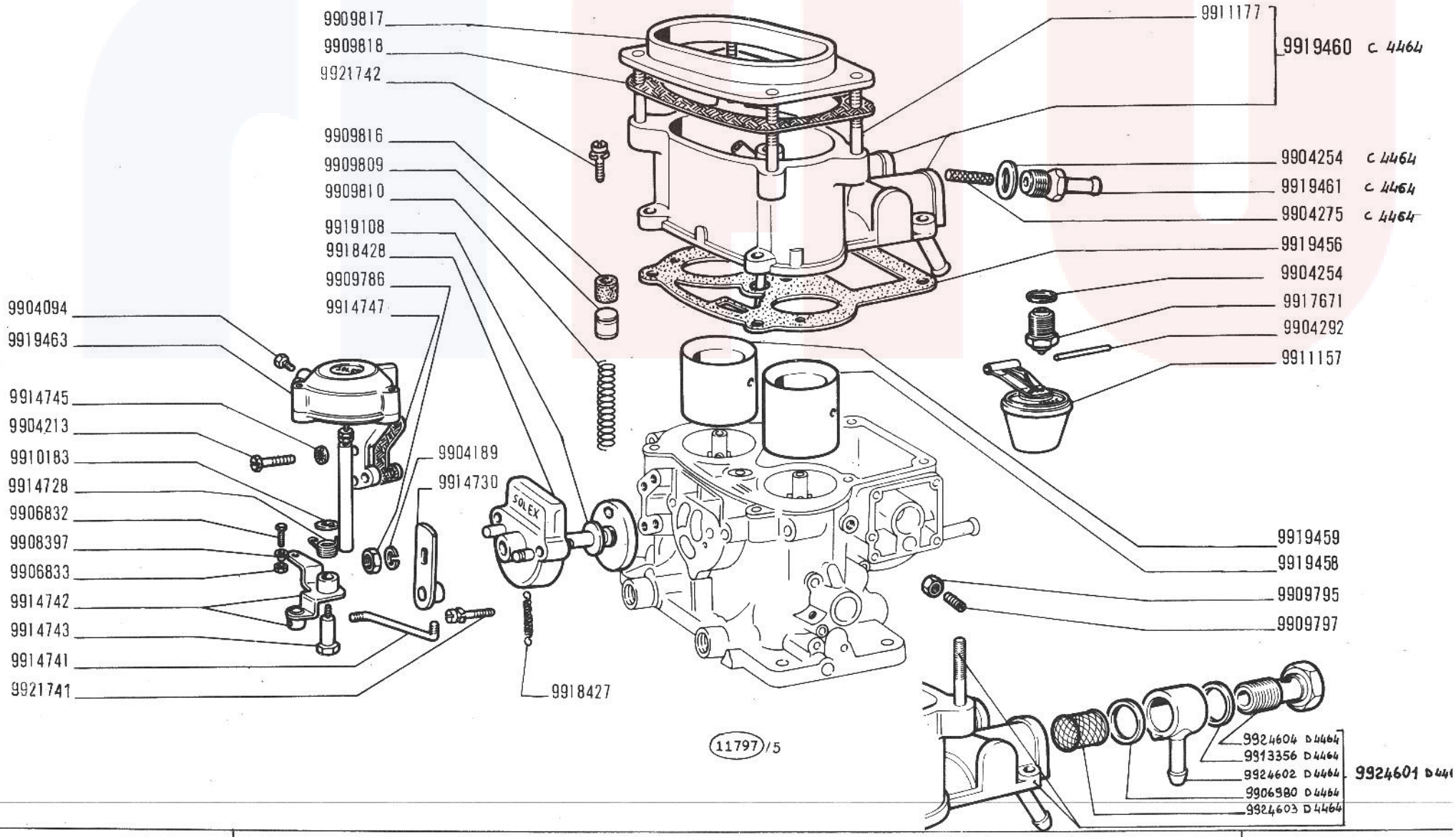

125 Special

CARBURATORE 4209686 (Solex)

Carburateur
Vergaser

Carburetor
Carburador

A2.06/1

1/2

~~VII-1977~~
10-04-72

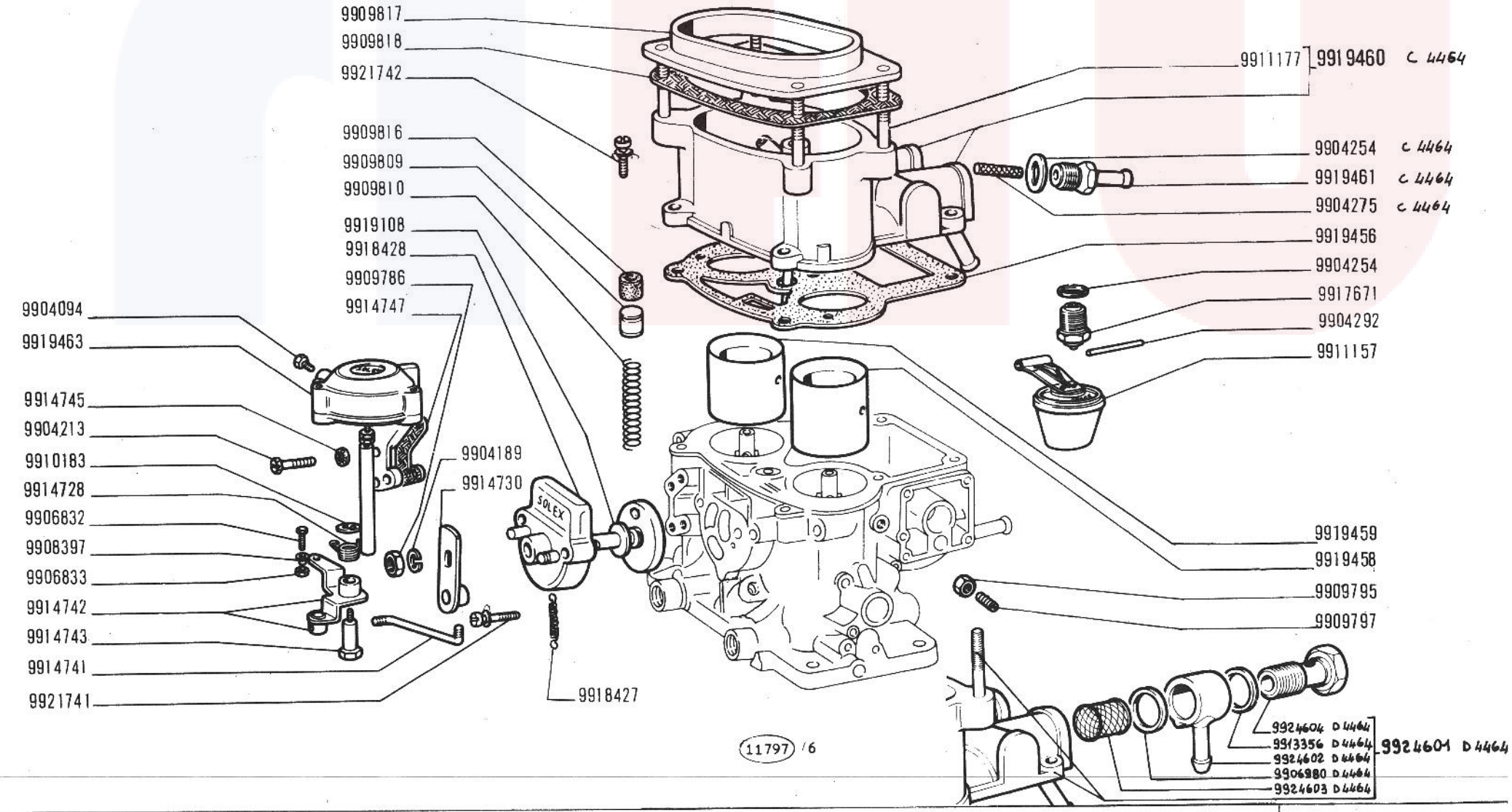

125 Special

CARBURATORE 4228376 (Solex)

Carburateur
Vergaser

Carburetor
Carburador

A2.06/3

1/2

~~VII-1977~~
10-04-72

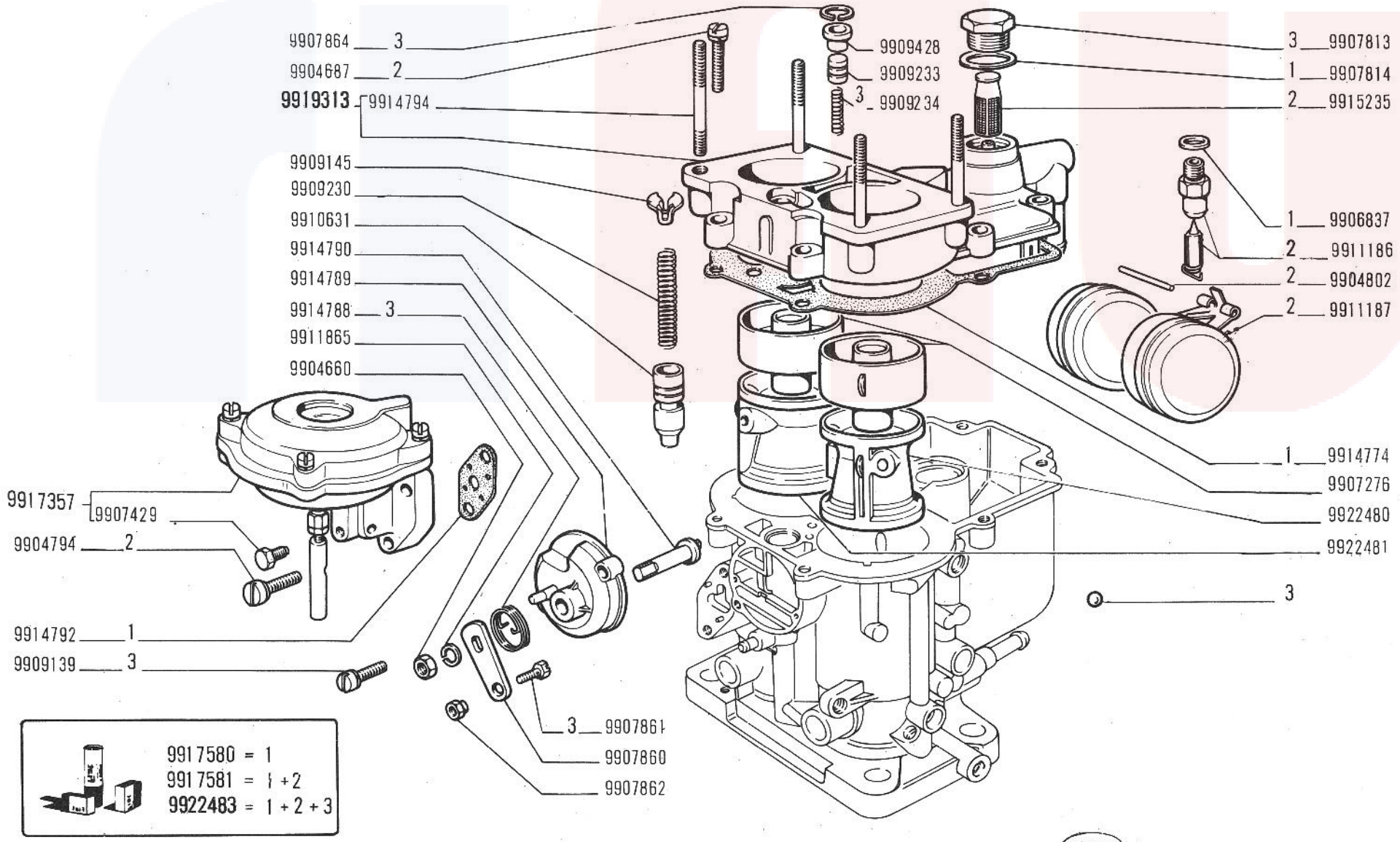

125 Special
603.10.183

CARBURATORE 4250043 (Weber)

Carburateur
Vergaser

Carburetor
Carburador

A2.06/4

1/2

~~30-10-1970~~
10-11-70

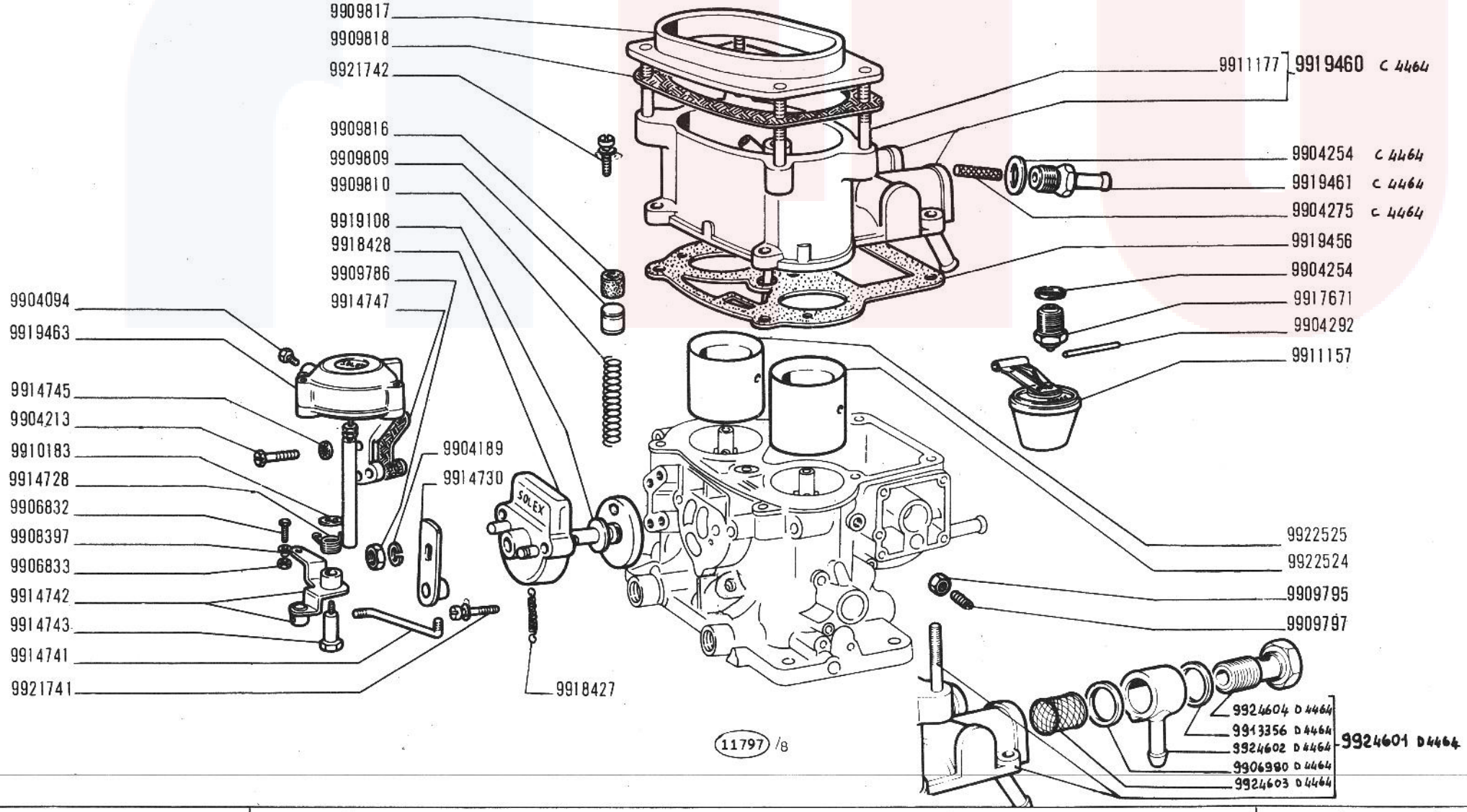

125 Special	**CARBURATORE** 4250044 (Solex) *Carburateur* *Vergaser* *Carburetor* *Carburador*	**A2.06/5** 1/2	~~VII-1971~~ 10-04-72

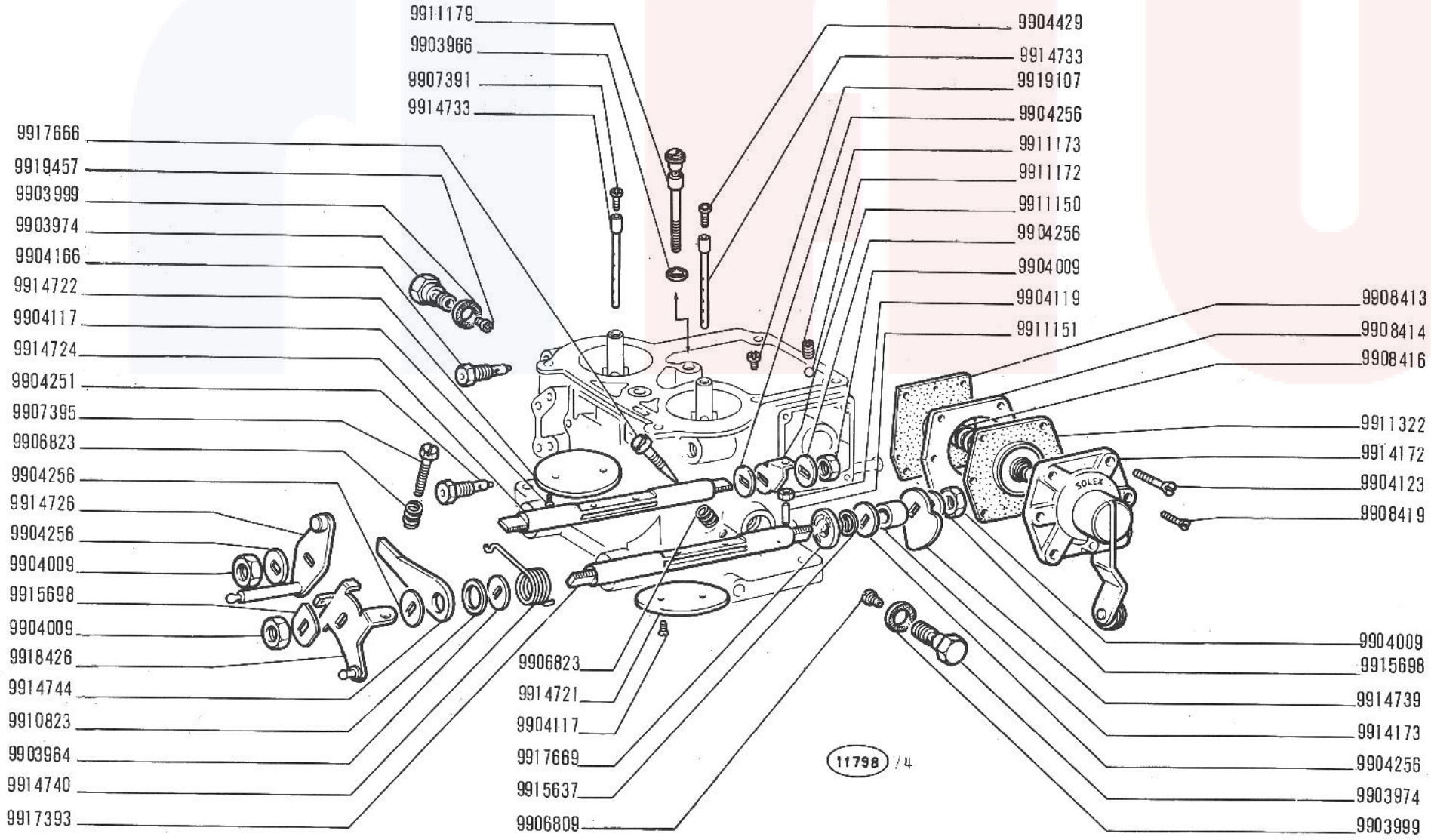

125 Special

CARBURATORE 4209686 (Solex)

- *Carburateur*
- *Vergaser*
- *Carburetor*
- *Carburador*

A2.06/1

2/2

V-1970

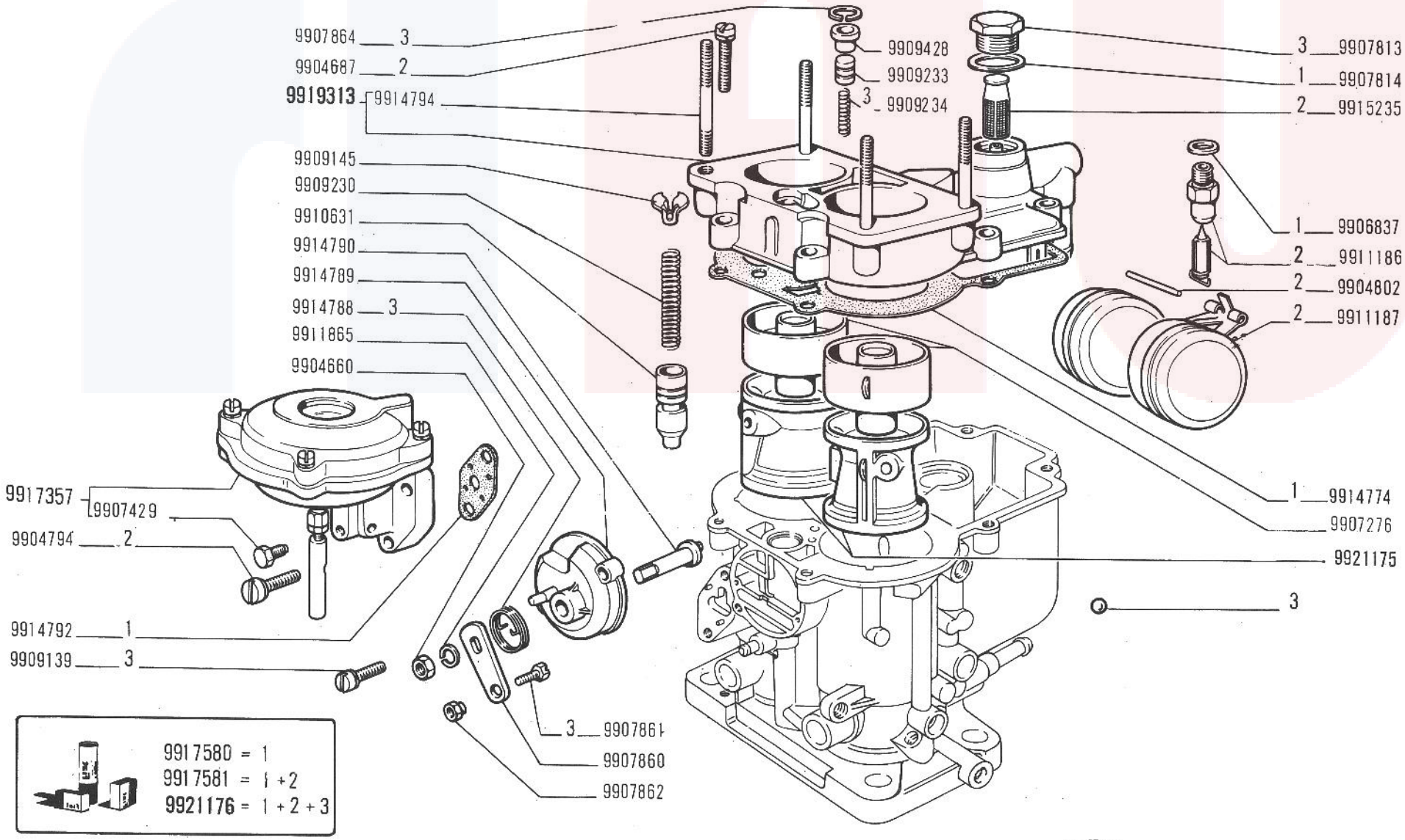

125 Special

- *Carburateur*
- *Vergaser*

CARBURATORE 4227359 (Weber)

- *Carburetor*
- *Carburador*

A2.06/2

1/2 | *V-1970*

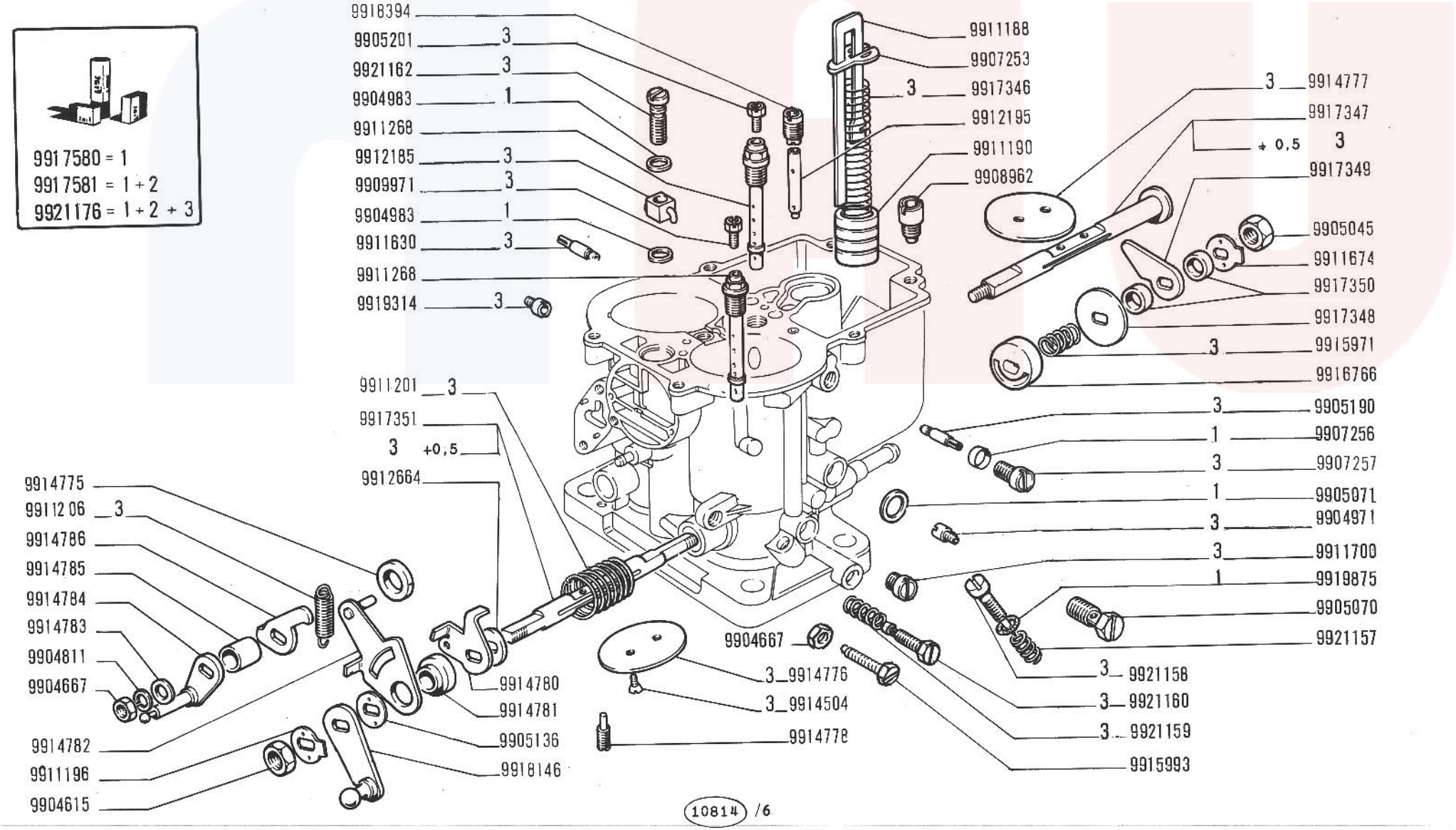

125 Special

- *Carburateur*
- *Vergaser*

CARBURATORE 4227359 (Weber)

- *Carburetor*
- *Carburador*

A2.06/2

2/2 | *V-1970*

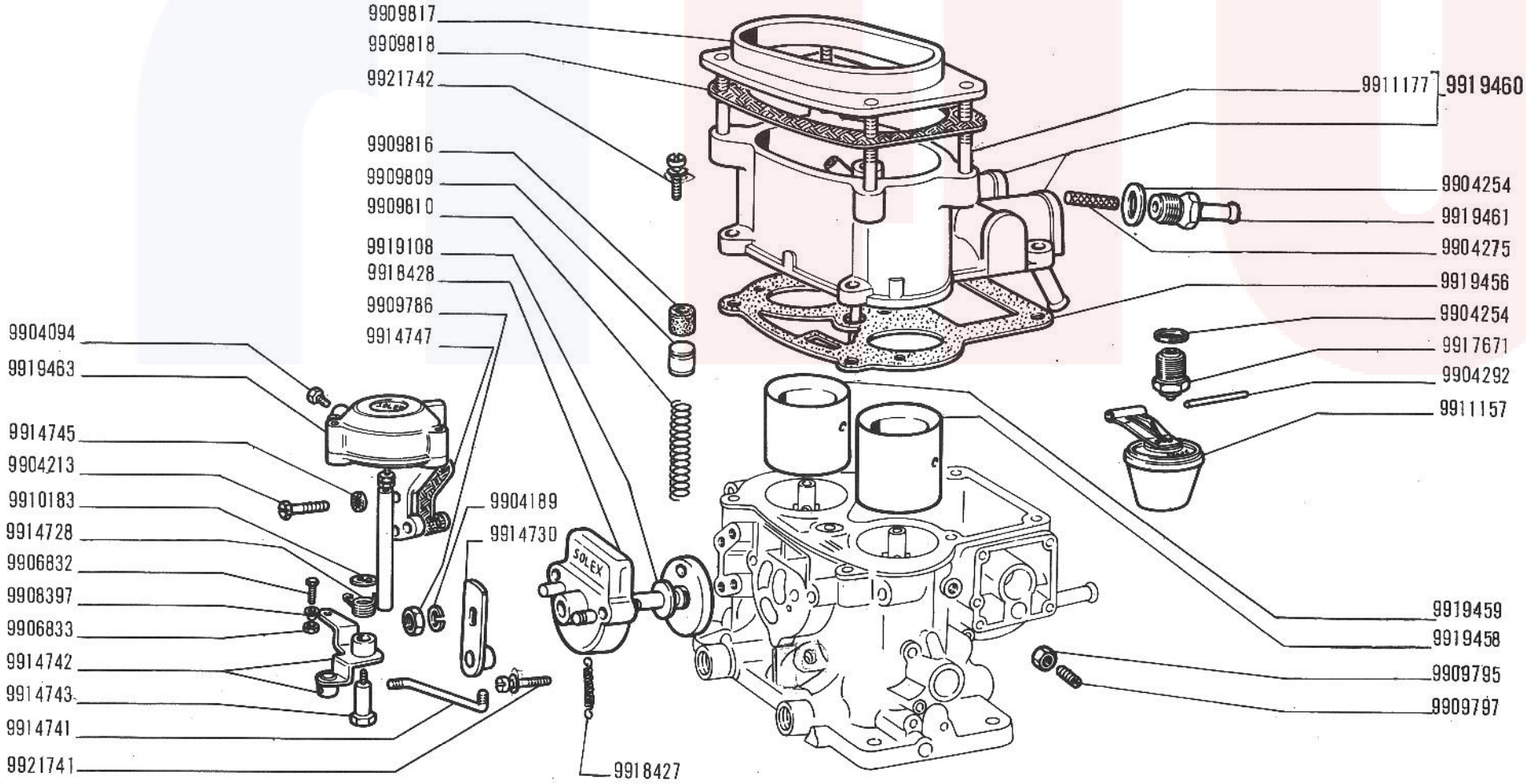

(11797) /6

125 Special

CARBURATORE 4228376 (Solex)

- *Carburateur*
- *Vergaser*
- *Carburetor*
- *Carburador*

A2.06/3

1/2 | *V-1970*

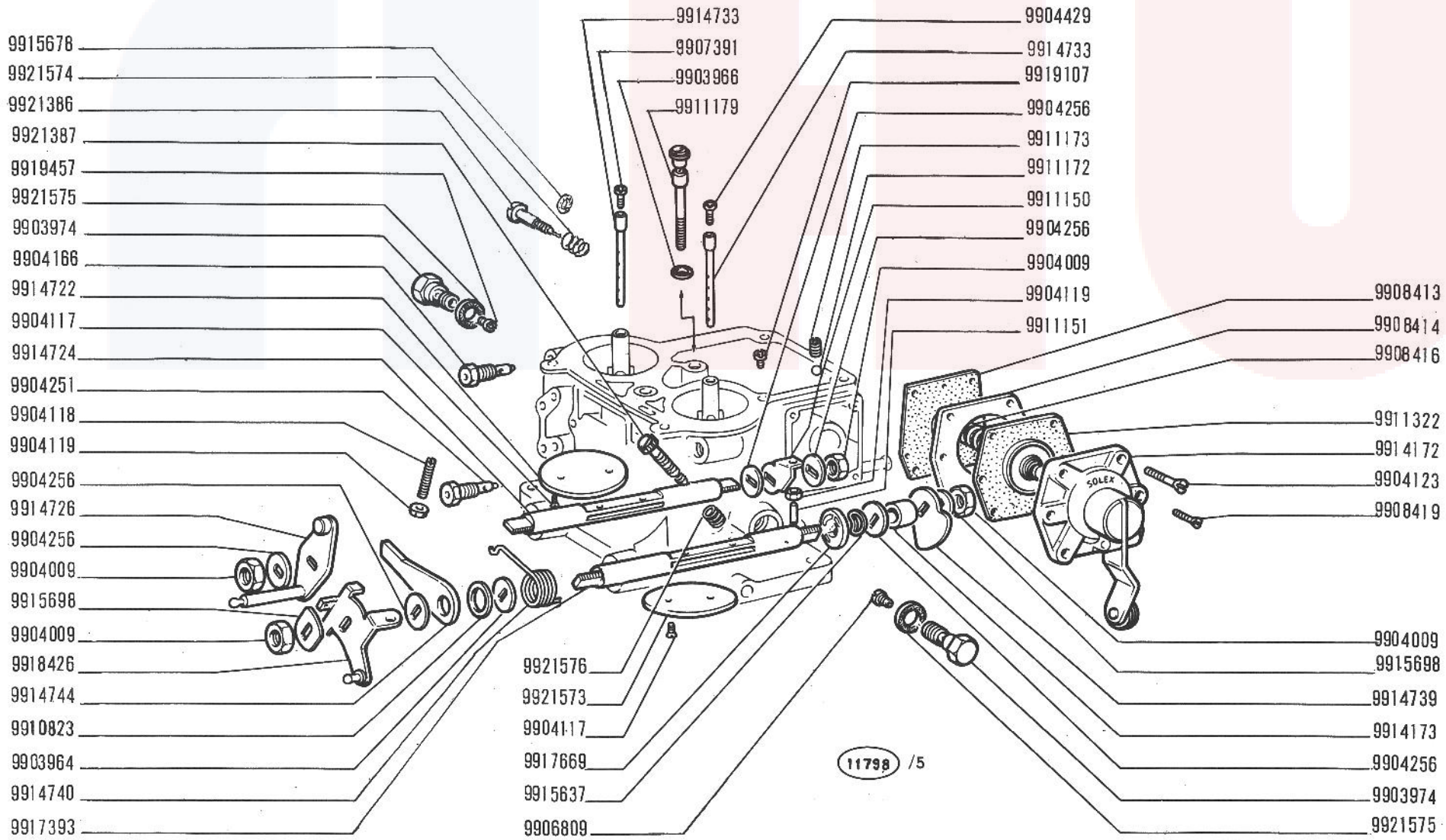

125 Special

CARBURATORE 4228376 (Solex)

- *Carburateur*
- *Vergaser*
- *Carburetor*
- *Carburador*

A2.06/3

2/2

V-1970

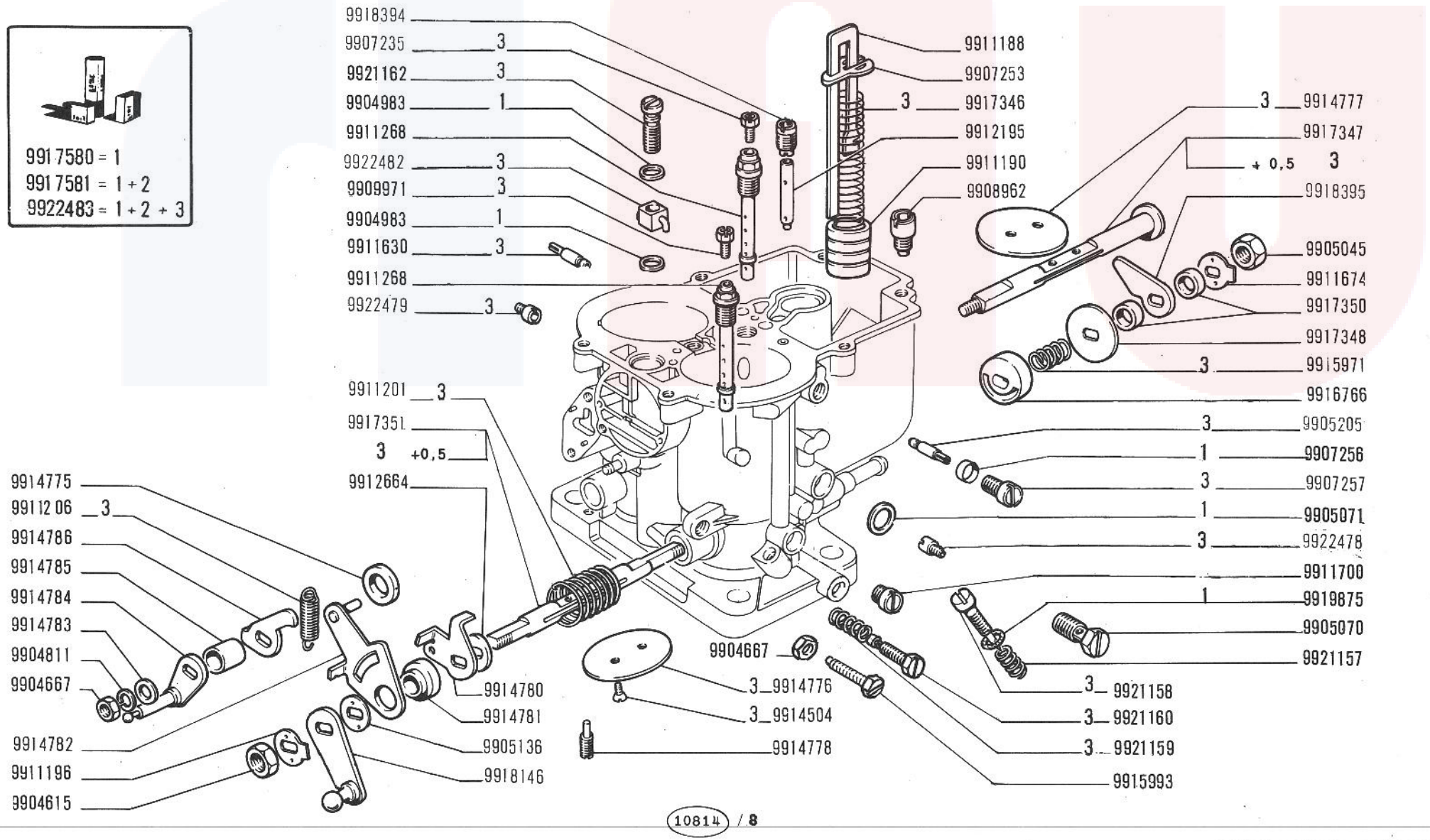

125 Special
603.10.183

CARBURATORE 4250043 (Weber)

Carburateur
Vergaser

Carburetor
Carburador

A2.06/4

2/2

~~30-10-1970~~
10-11-70

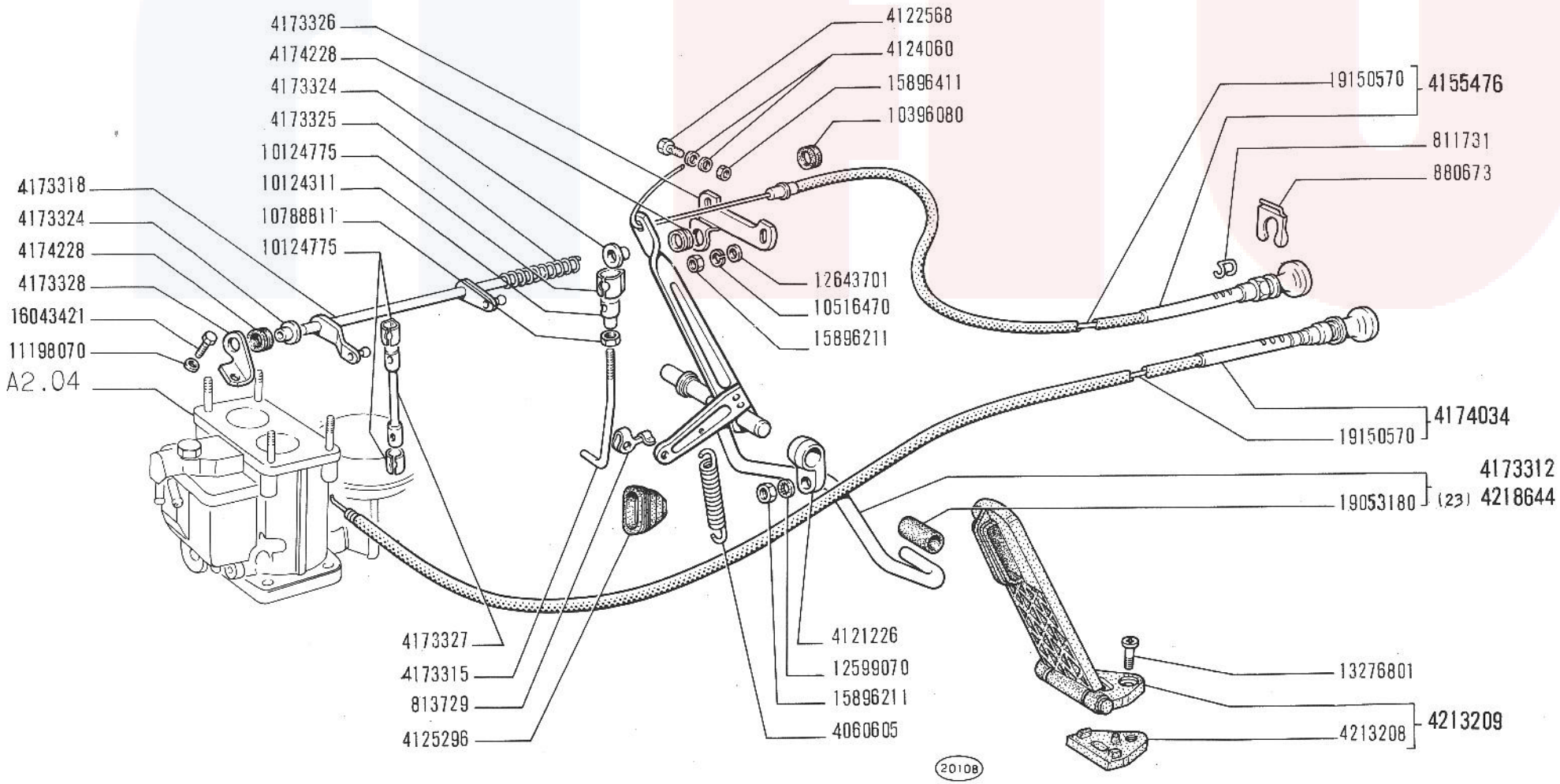

125 Special

COMANDI ACCELERATORE E CARBURATORE

- *Commandes d'accélérateur et de starter*
- *Gasregulierung und Vergaser*
- *Choke and Accelerator Control Linkage*
- *Mandos del acelerador y " starter "*

A2.21

V-1970

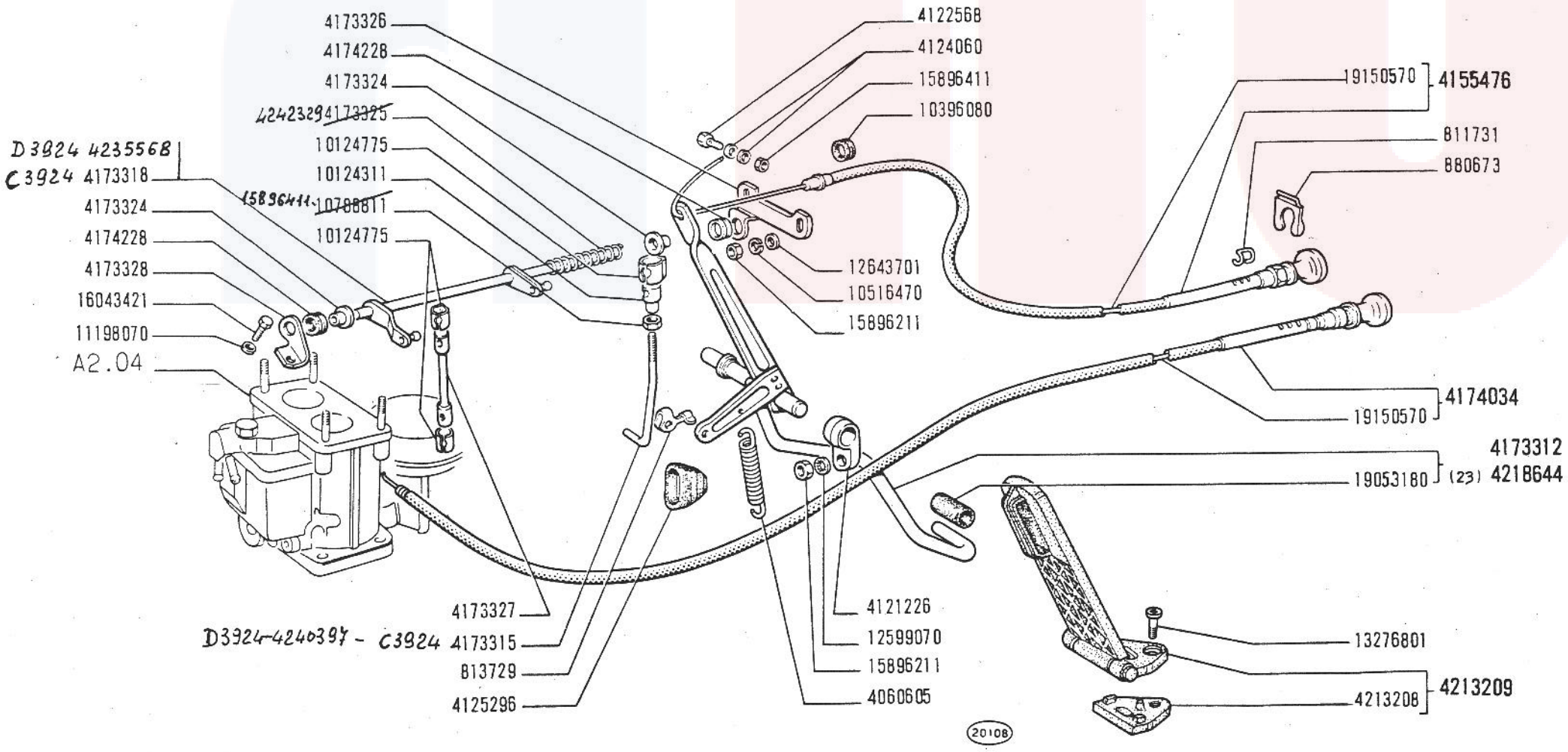

125 Special
603.10.183

COMANDI ACCELERATORE E CARBURATORE

Commandes d'accélérateur et de starter
Gasregulierung und Vergaser

Choke and Accelerator Control Linkage
Mandos del acelerador y "starter"

A2.21

~~V-1970~~
10-11-70

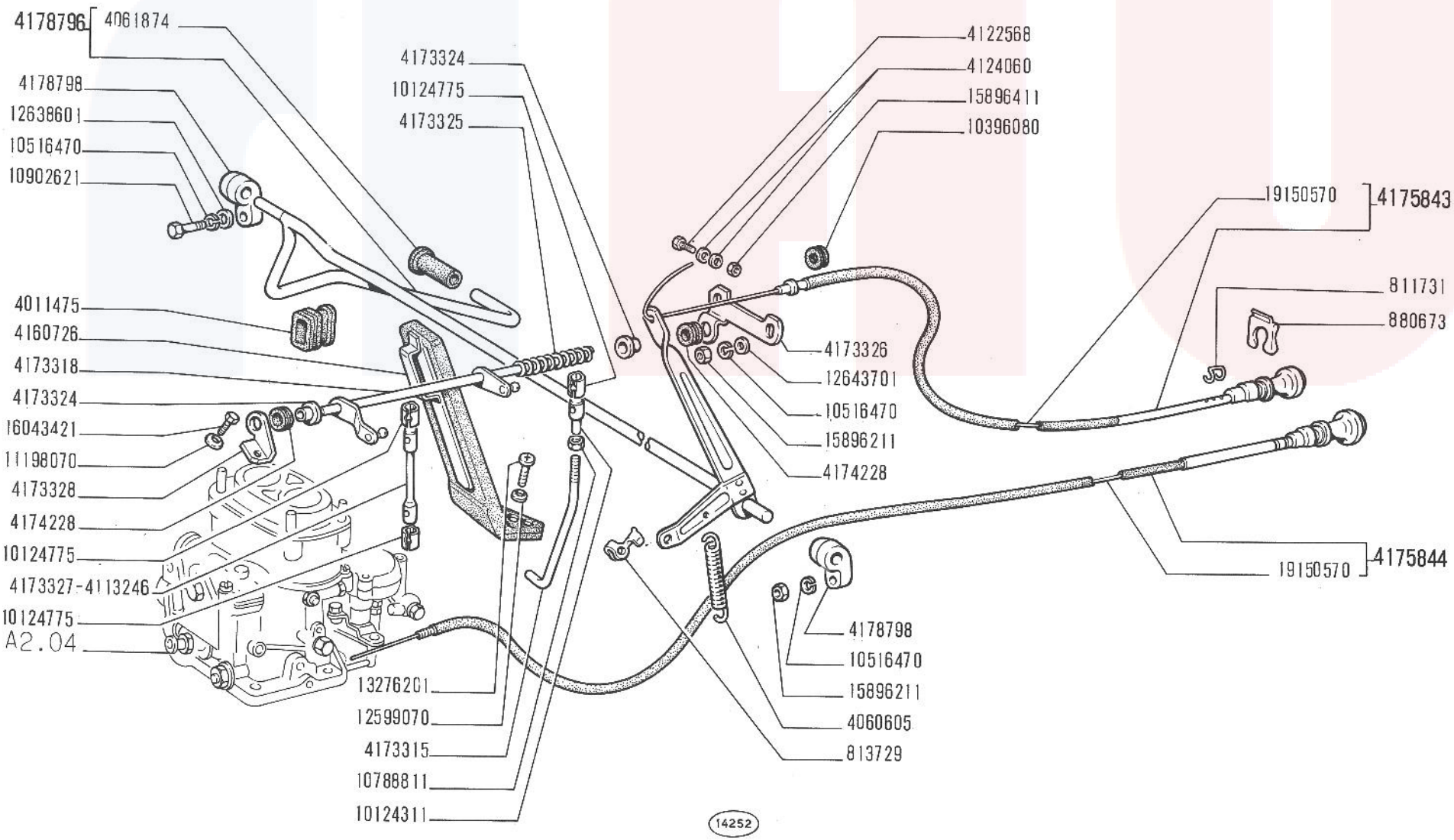

COMANDI ACCELERATORE E CARBURATORE

125 Special

- *Commandes d'accélérateur et de starter*
- *Gasregulierung und Vergaser*
- *Choke and Accelerator Control Linkage*
- *Mandos del acelerador y " starter "*

A2.21/1

V-1970

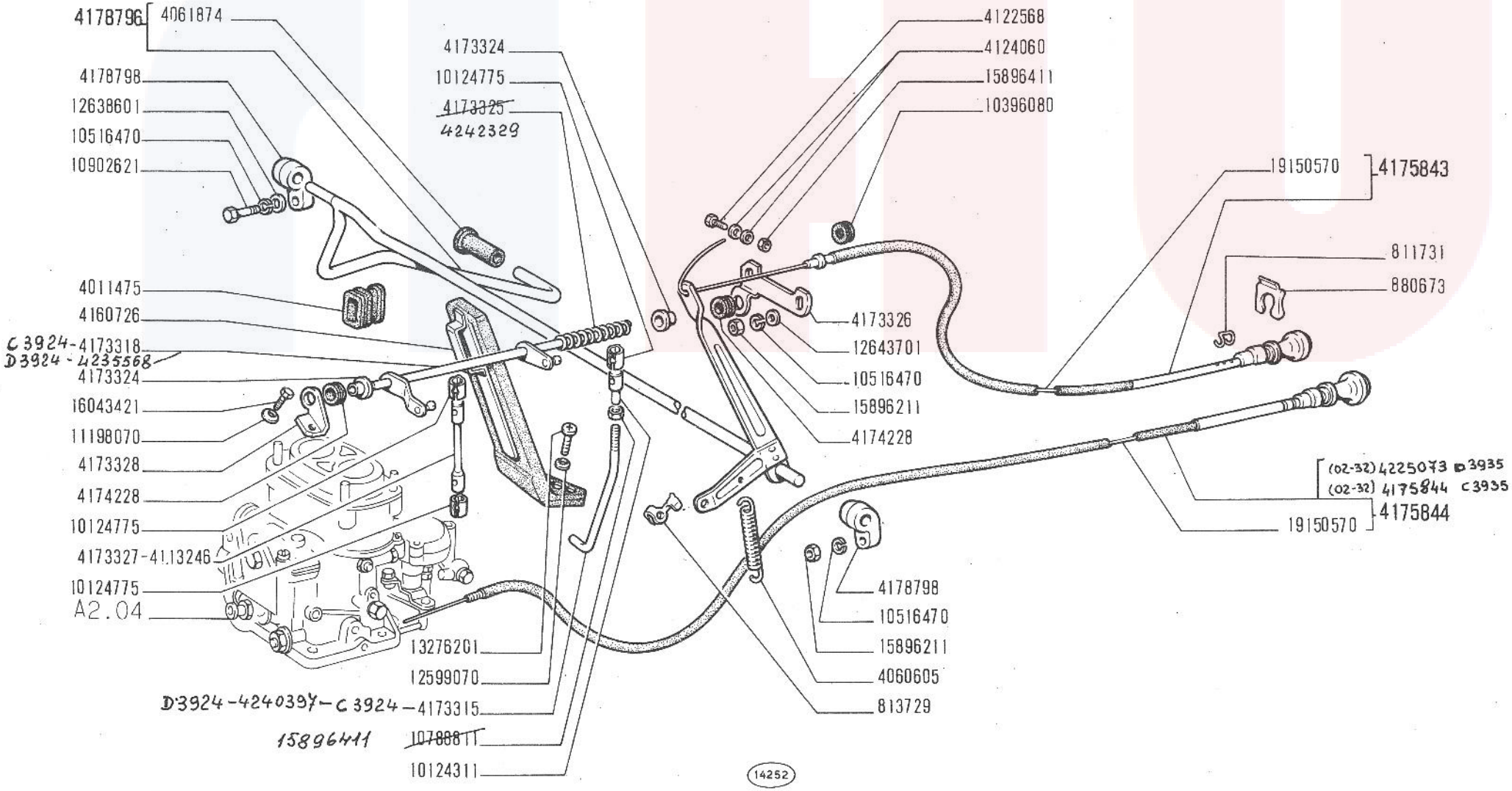

COMANDI ACCELERATORE E CARBURATORE

125 Special
603.10.183

Commandes d'accélérateur et de starter
Gasregulierung und Vergaser

Choke and Accelerator Control Linkage
Mandos del acelerador y "starter"

A2.21/1

~~V 1970~~
27-02-71

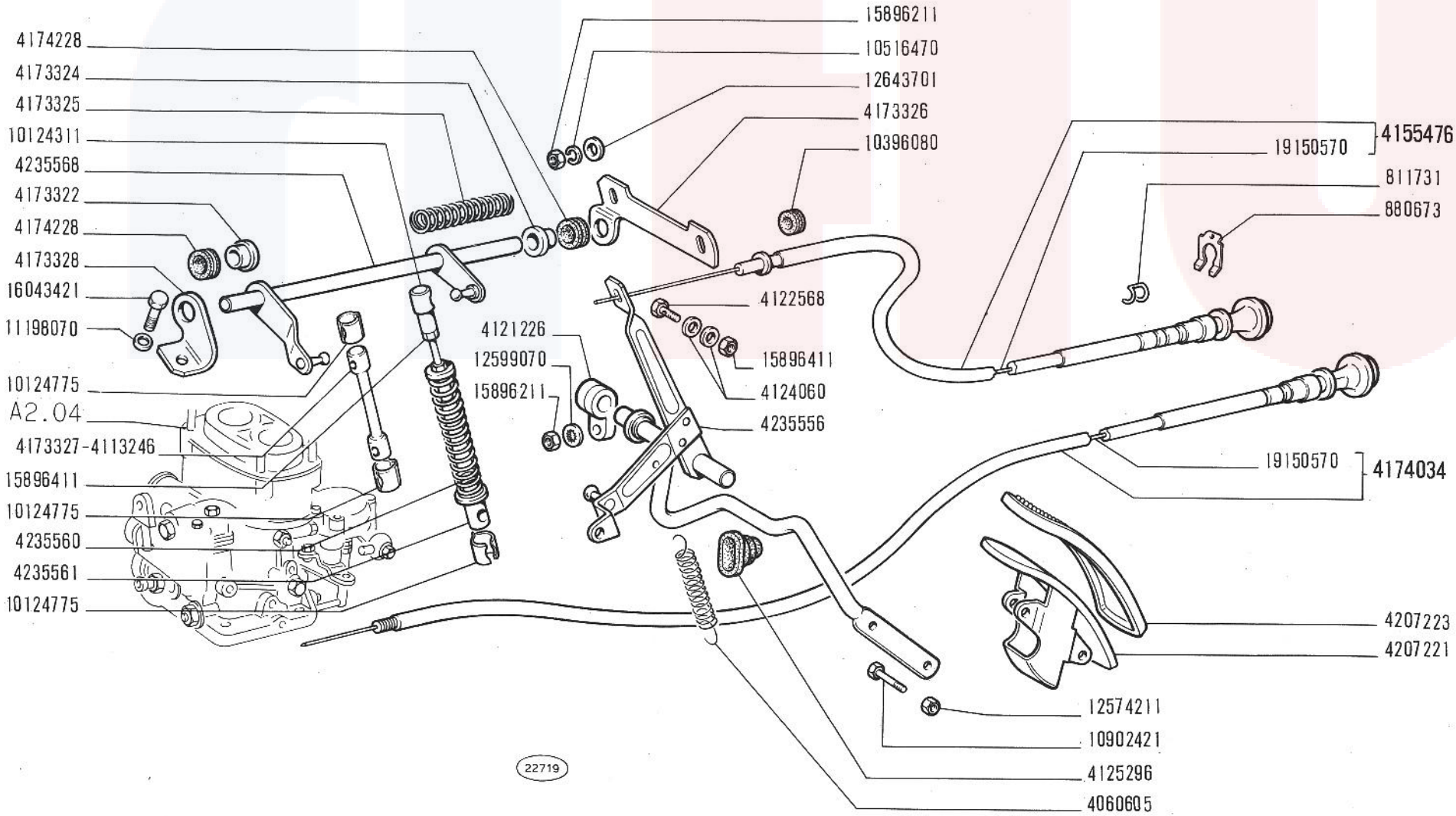

125 Special
603.10.183

COMANDI ACCELERATORE E CARBURATORE

Commandes d'accélérateur et de starter
Gasregulierung und Vergaser

Choke and Accelerator Control Linkage
Mandos del acelerador y " starter "

A2.21/2

20-12-70

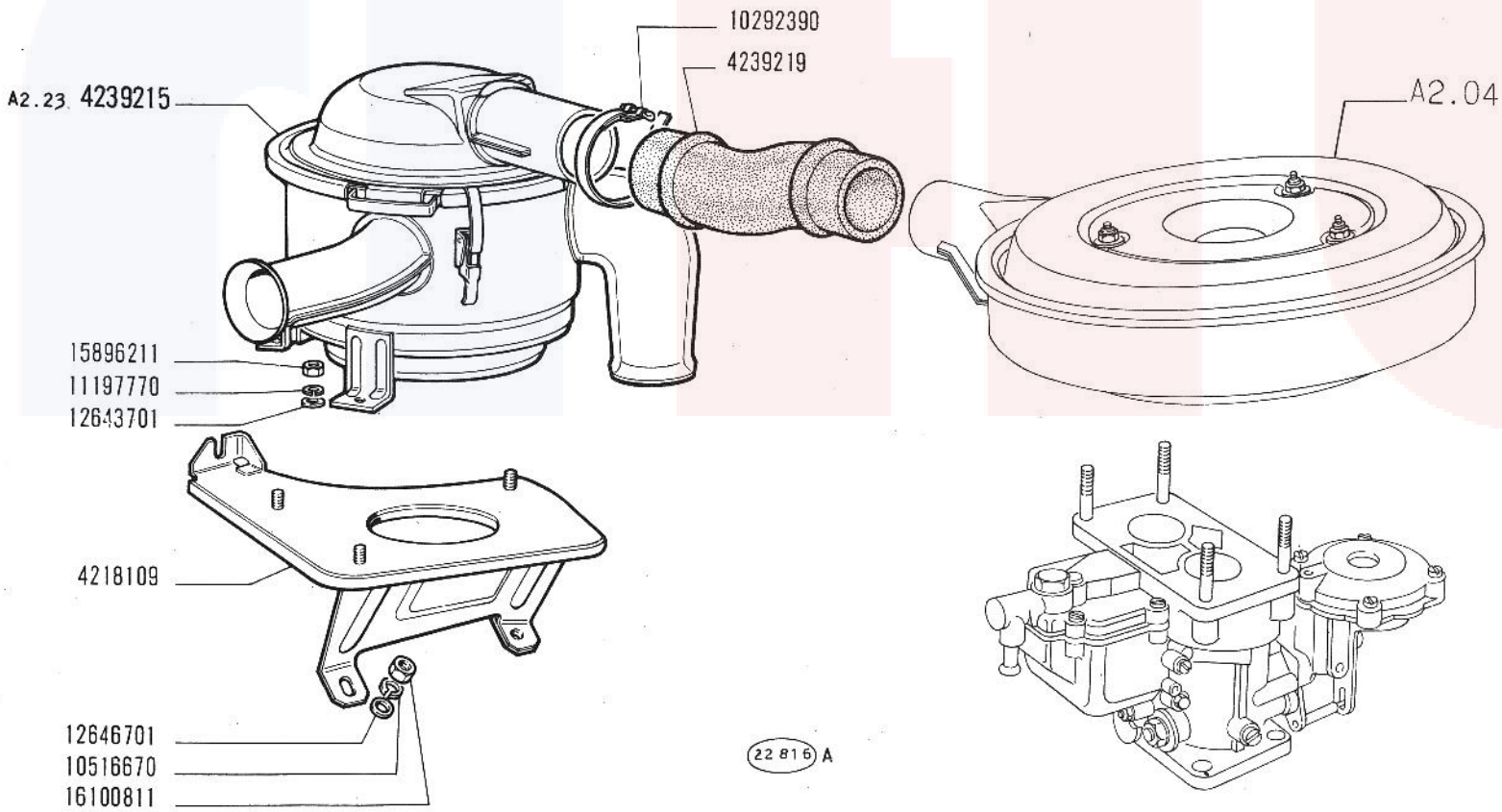

125 Special
603.10.183

FILTRO ARIA E TUBAZIONI

Filtre à air et canalisations
Luftfilter und Leitungen
Air cleaner and ducts
Filtro de aire y tuberías

A2.22

24-02-71

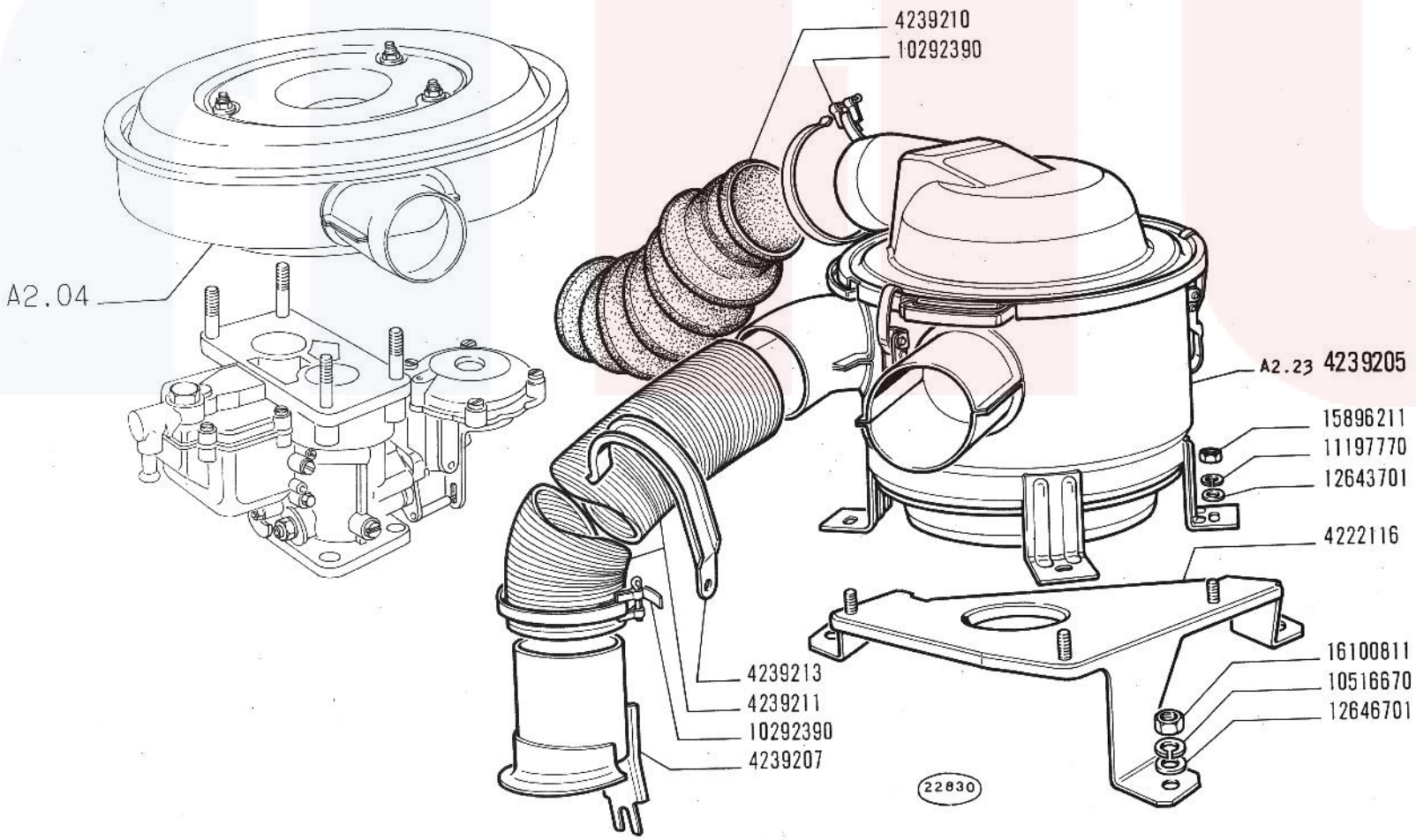

125 Special
603.10.183

FILTRO ARIA E TUBAZIONI

Filtre à air et canalisations
Luftfilter und Leitungen

Air cleaner and ducts
Filtro de aire y tuberías

A2.22/1

27-02-71

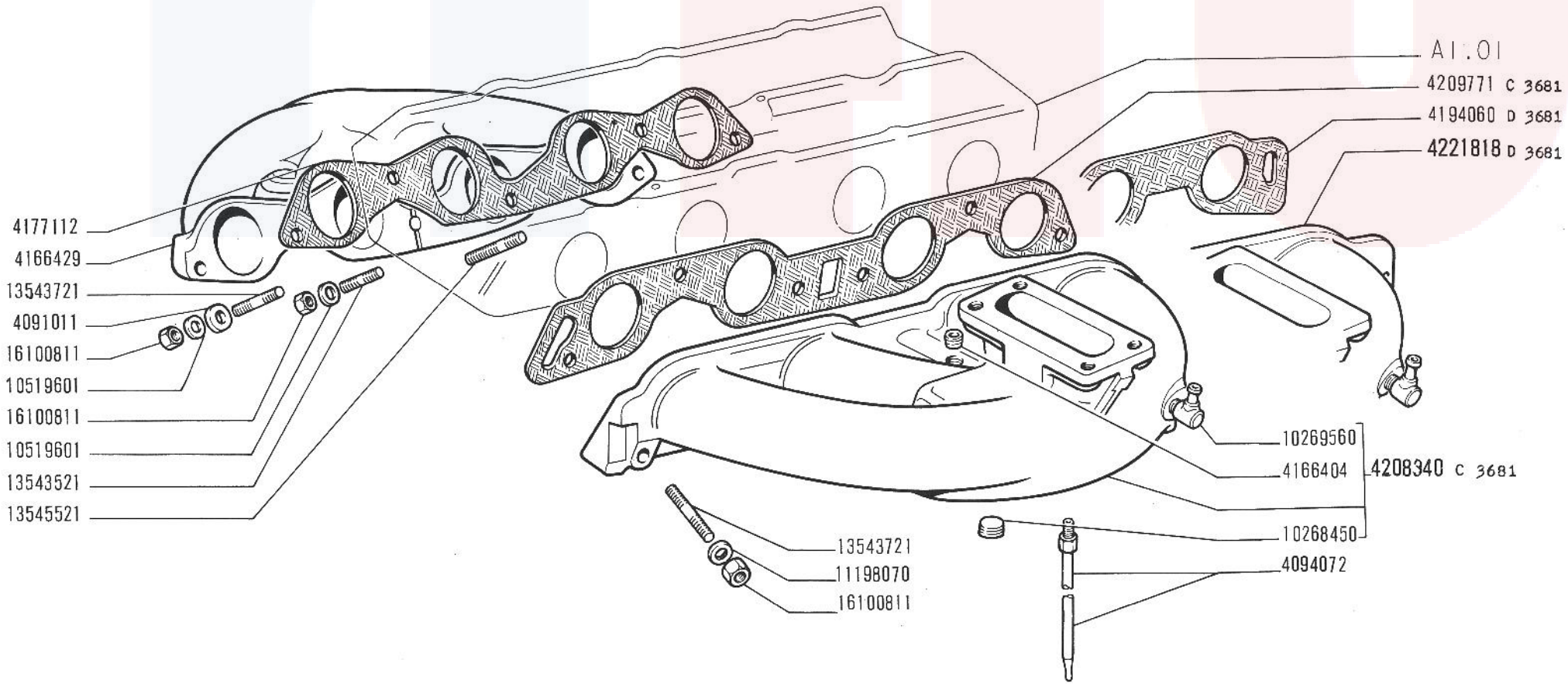

125 Special

CONDOTTI ASPIRAZIONE E SCARICO

- *Tubulures d'admission et d'échappement*
- *Saug- und Auspuffkrümmer*
- *Intake and Exhaust Manifolds*
- *Colectores de admisión y escape*

A2.54

V-1970

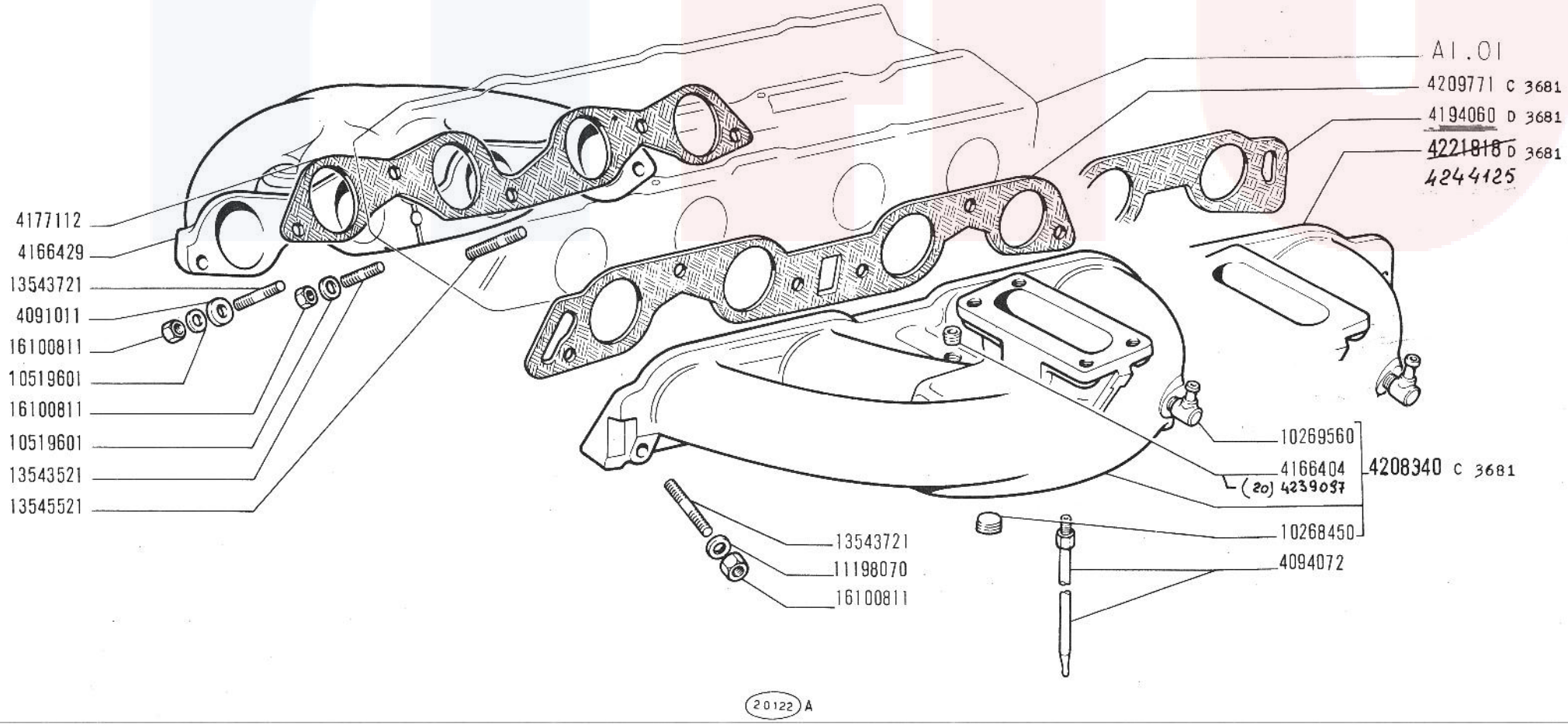

125 Special

603.10.183

CONDOTTI ASPIRAZIONE E SCARICO

Tubulures d'admission et d'échappement
Saug- und Auspuffkrümmer

Intake and Exhaust Manifolds
Colectores de admisión y escape

A2.54

~~V 1970~~
20-12-70

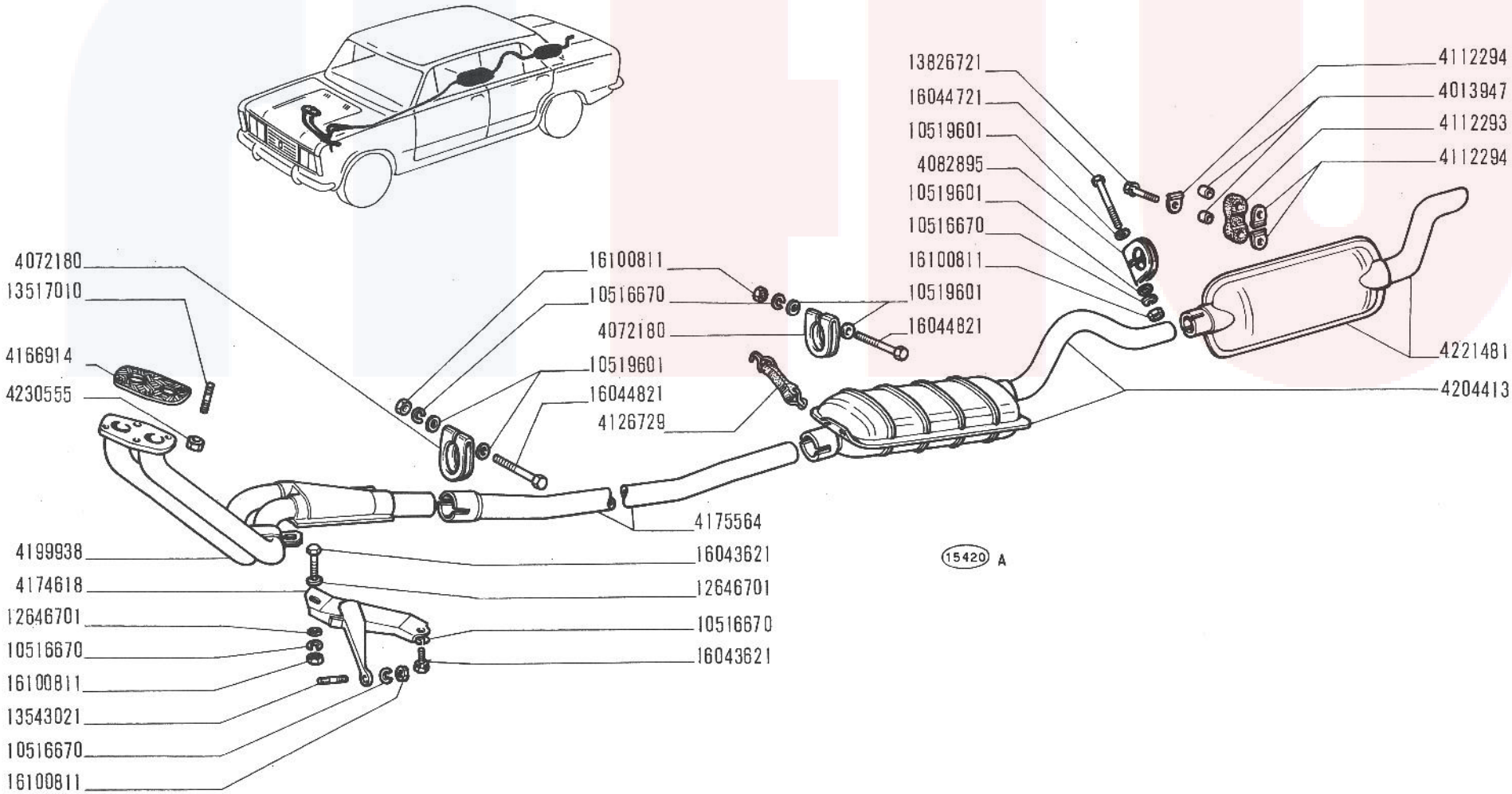

125 Special

TUBAZIONE DI SCARICO

- *Canalisation d'échappement*
- *Auspuffleitung*
- *Exhaust Pipe*
- *Tubería de escape*

A2.56

V-1970

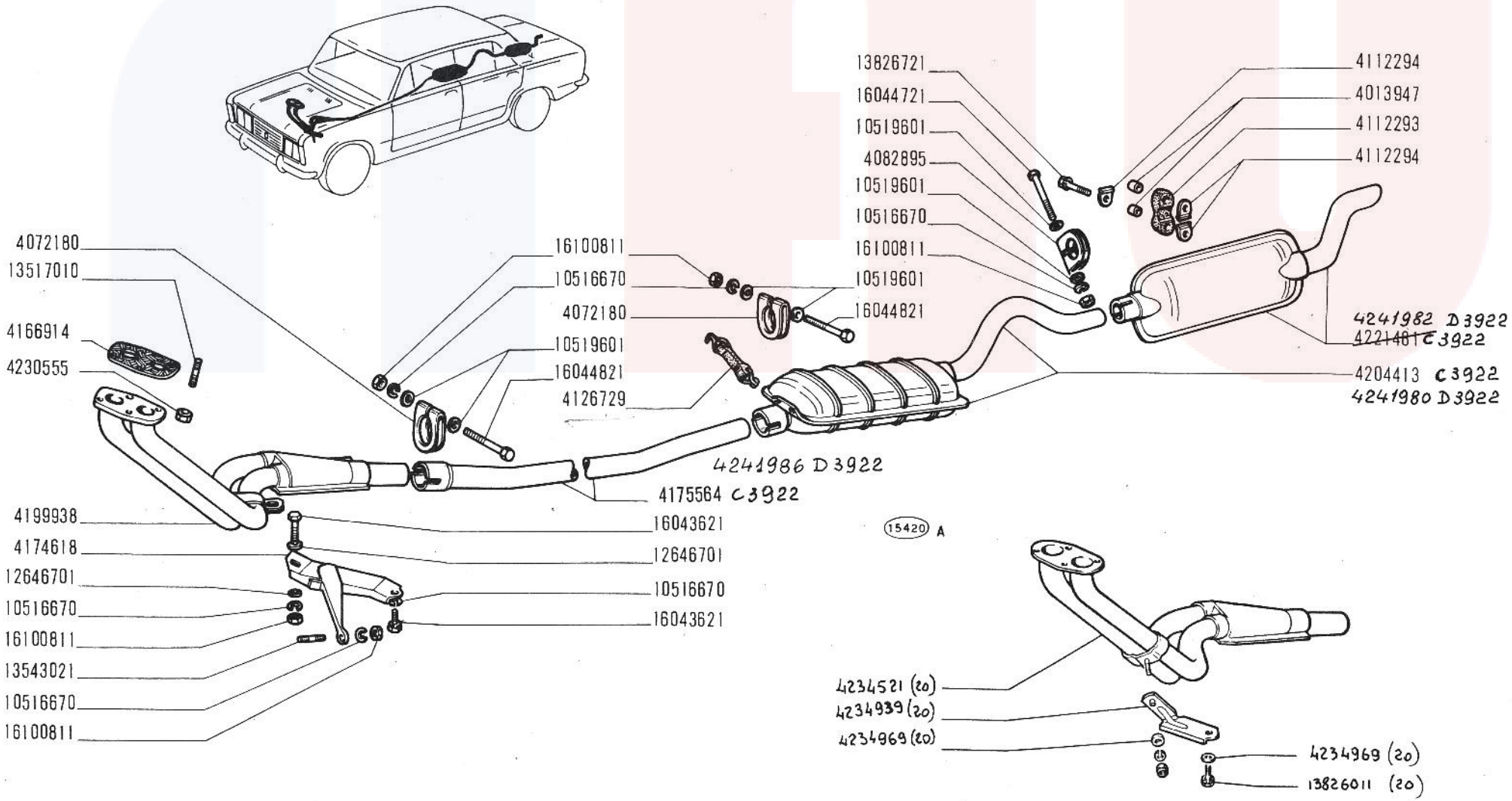

125 Special
603.10.183

TUBAZIONE DI SCARICO

Canalisation d'échappement
Auspuffleitung

Exhaust Pipe
Tuberla de escape

A2.56

~~V 1970~~
20-12-70

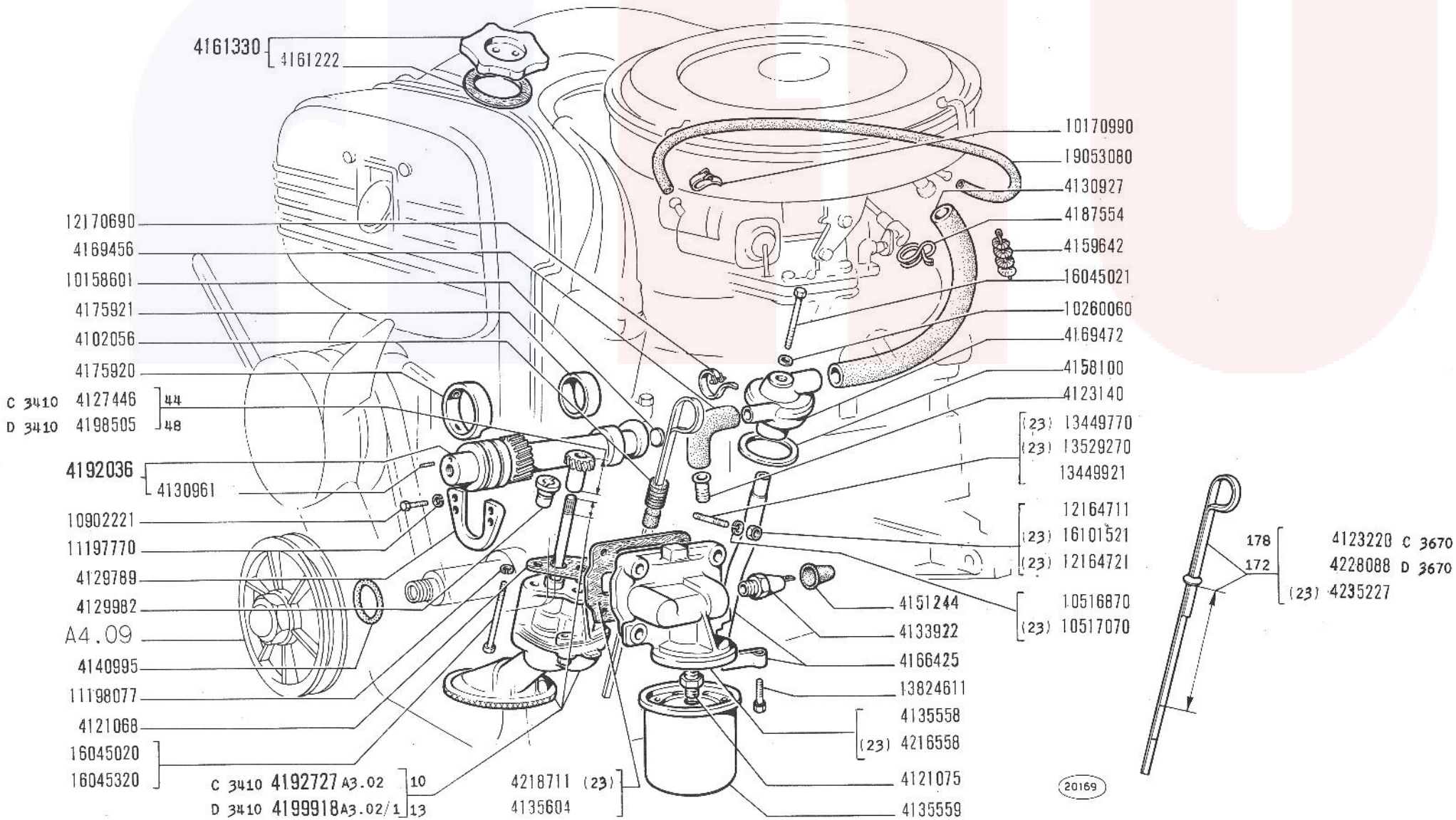

125 Special

LUBRIFICAZIONE

- *Graissage*
- *Schmierung*
- *Lubrication System*
- *Sistema de engrase*

A3.01

V-1970

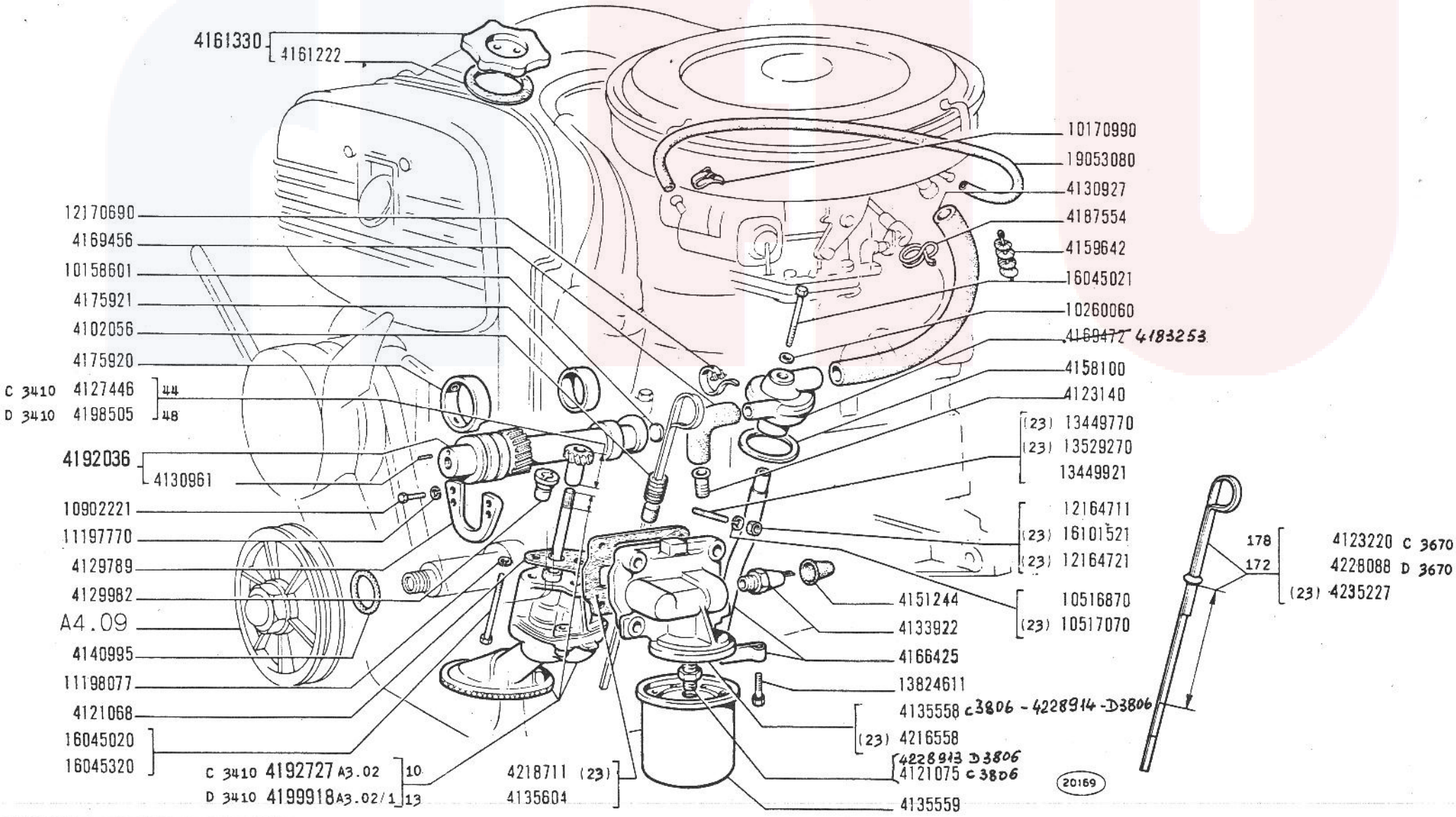

125 Special
603.10.183

LUBRIFICAZIONE

Graissage
Schmierung

Lubrication System
Sistema de engrase

A3.01

~~V-1970~~
10-11-70

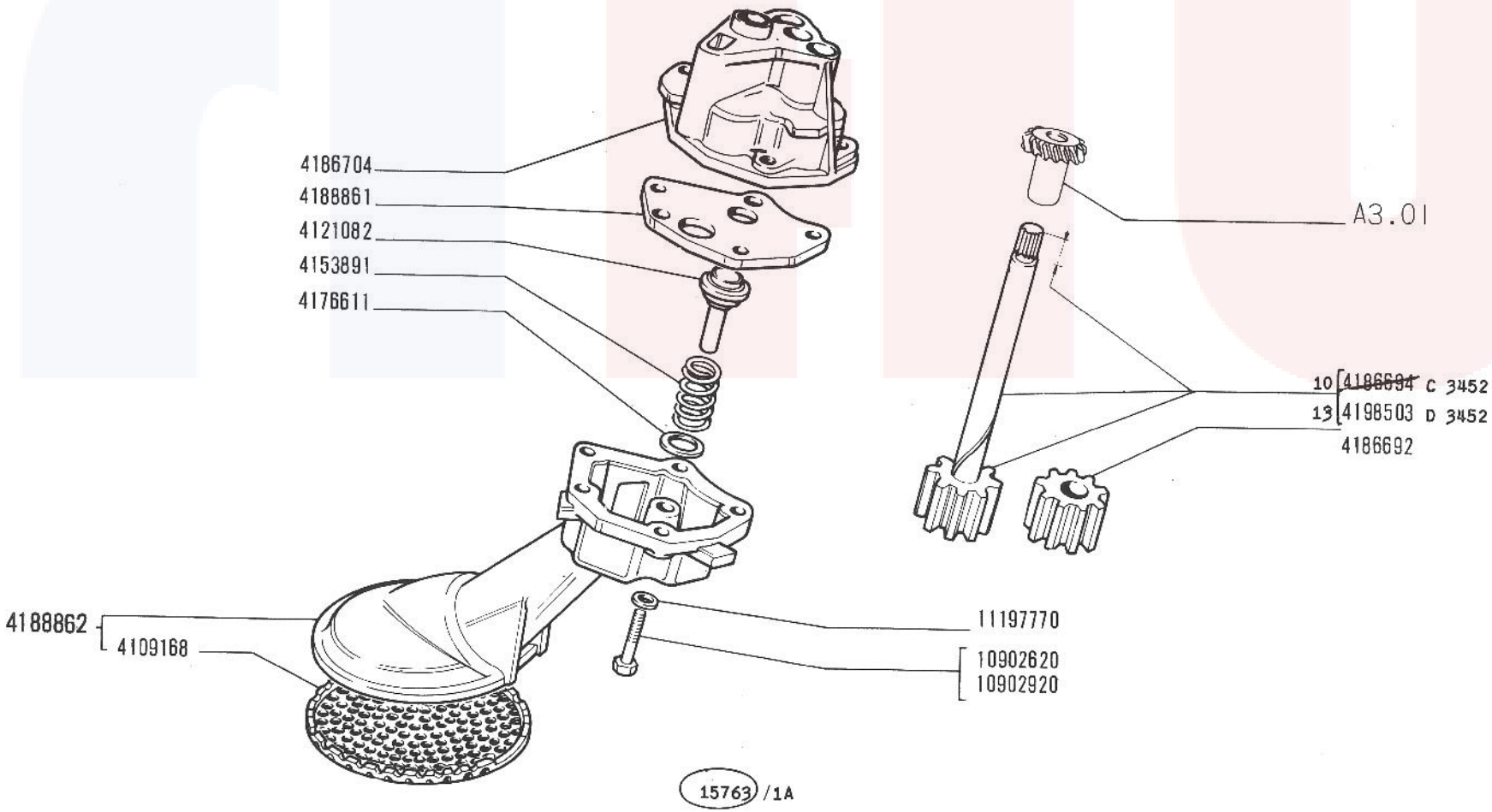

125 Special

POMPA OLIO 4192727

- *Pompe à huile*
- *Ölpumpe*
- *Oil Pump*
- *Bomba de aceite*

A3.02

V-1970

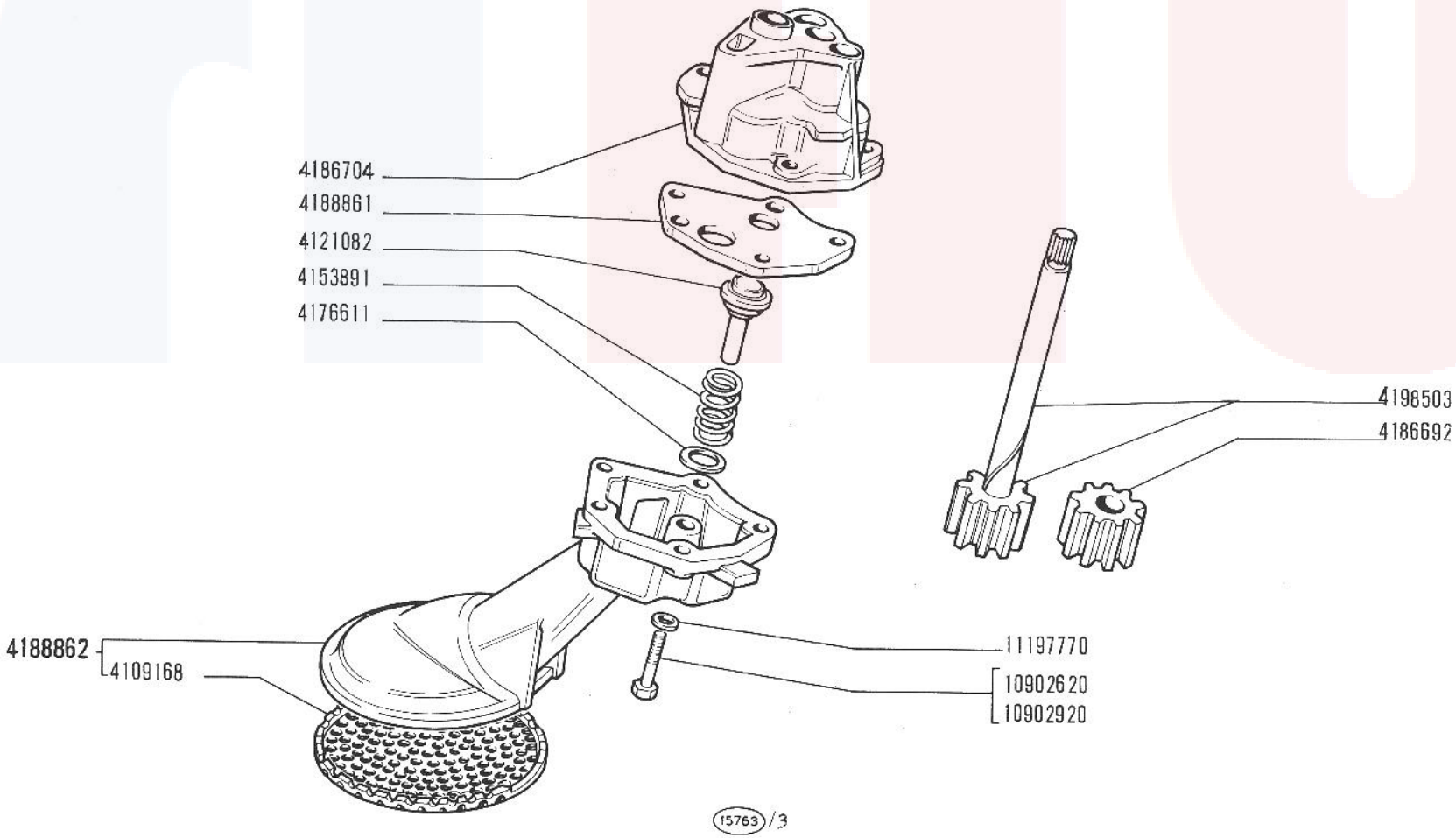

125 Special

POMPA OLIO 4199918

- *Pompe à huile*
- *Ölpumpe*
- *Oil Pump*
- *Bomba de aceite*

A3.02/1

V-1970

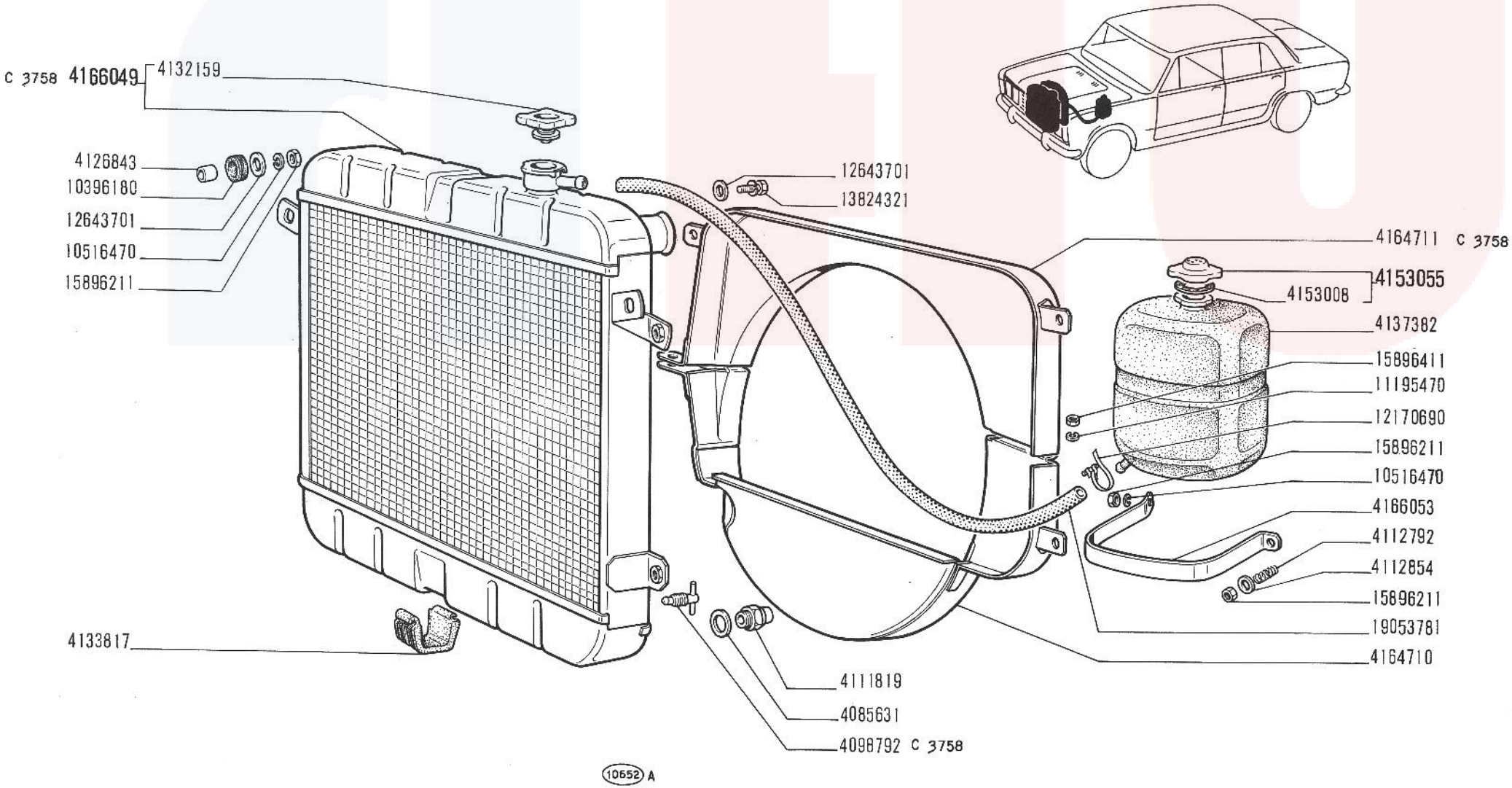

125 Special

- *Radiateur*
- *Kühler*

RADIATORE

- *Radiator*
- *Radiador*

A4.01

1/2 | V-1970

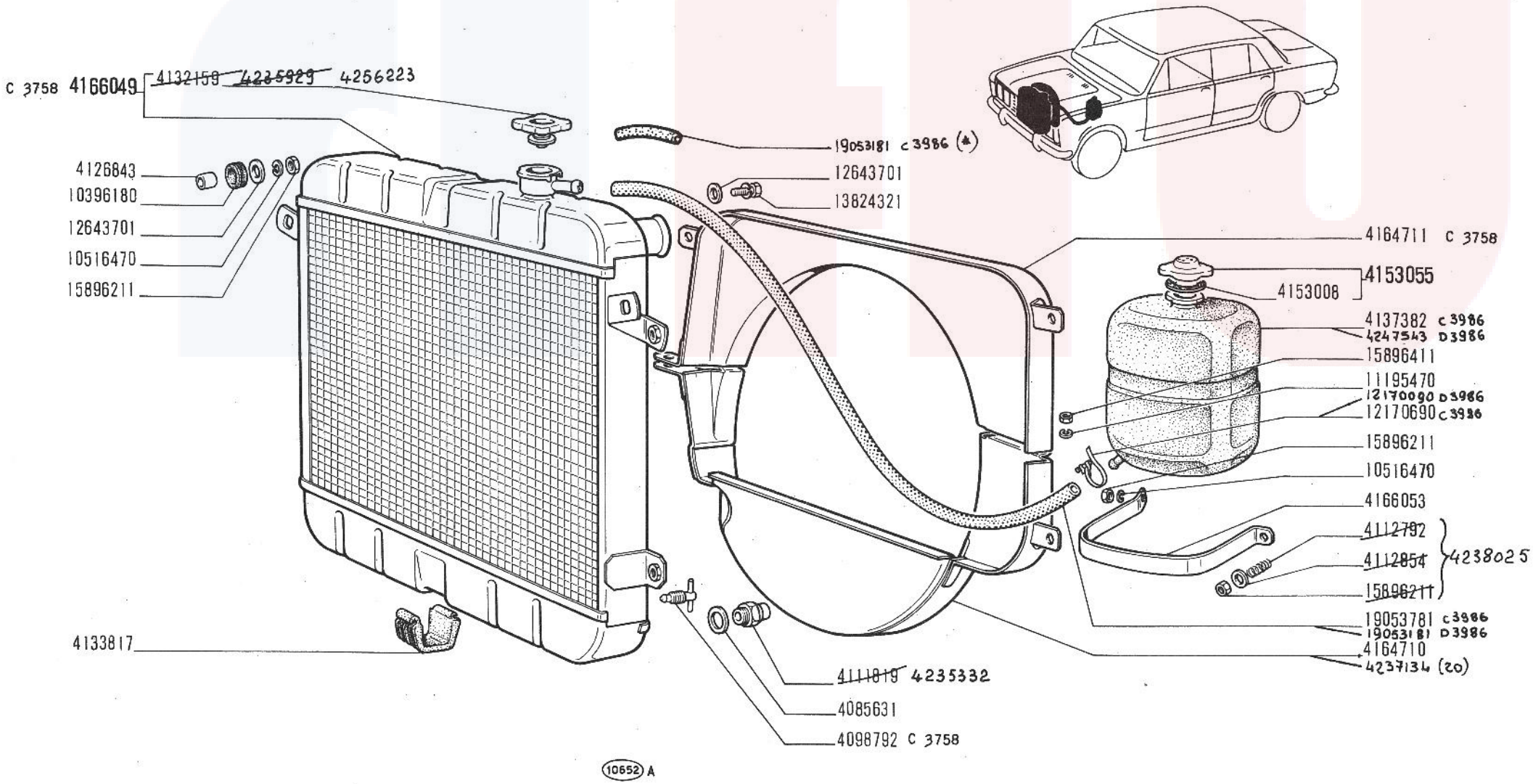

(*) Speciale perricambi

125 Special
603.10.183

RADIATORE

Radiateur
Kühler

Radiator
Radiador

A4.01

1/2

~~V 1970~~
27-02-71

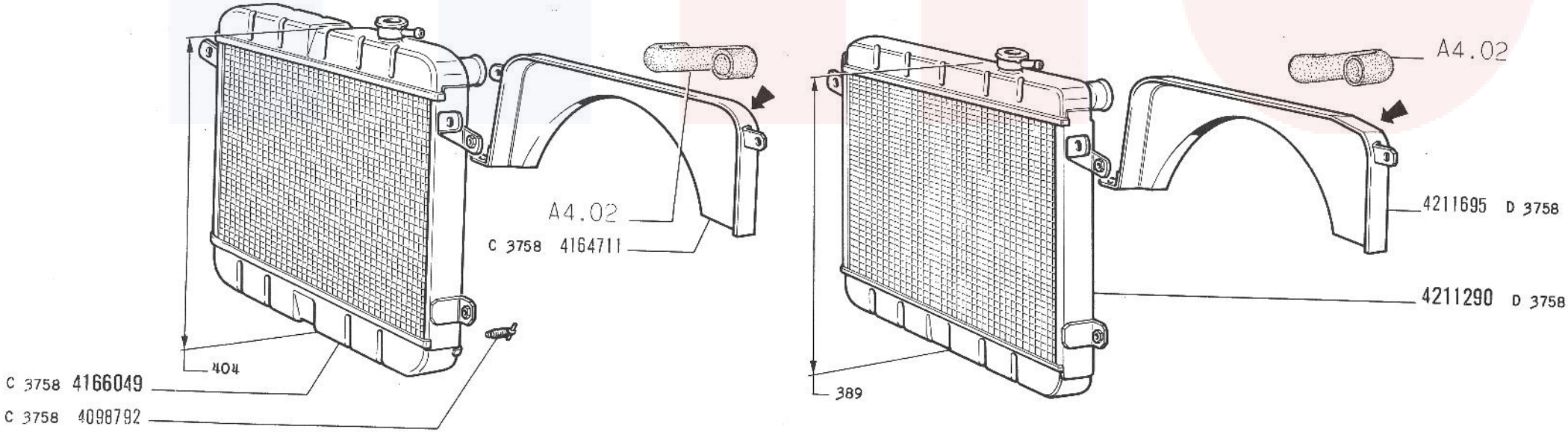

19879

125 Special

RADIATORE

- *Radiateur*
- *Kühler*
- *Radiator*
- *Radiador*

A4.01

2/2 | *V-1970*

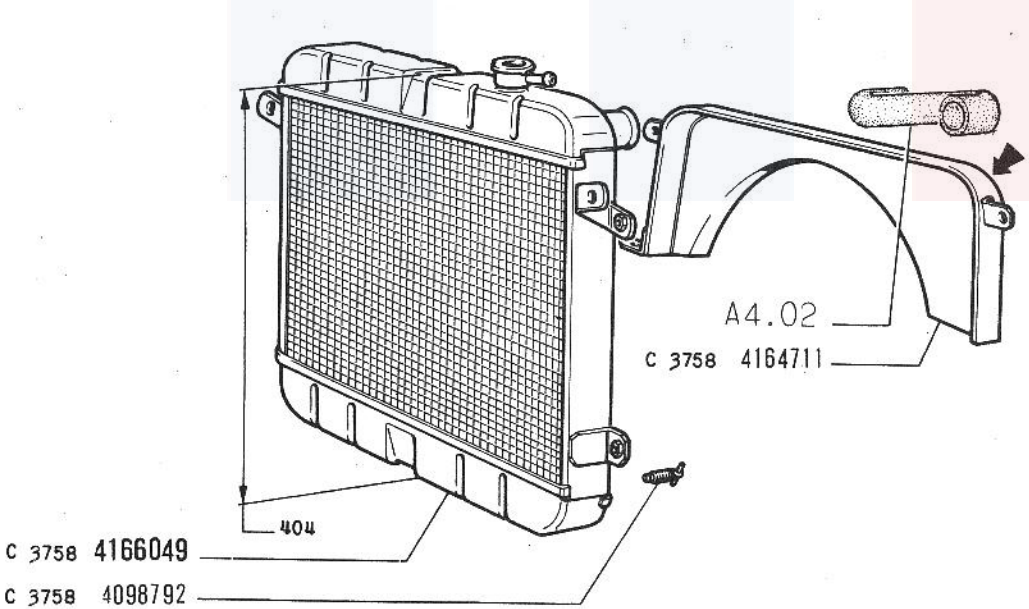

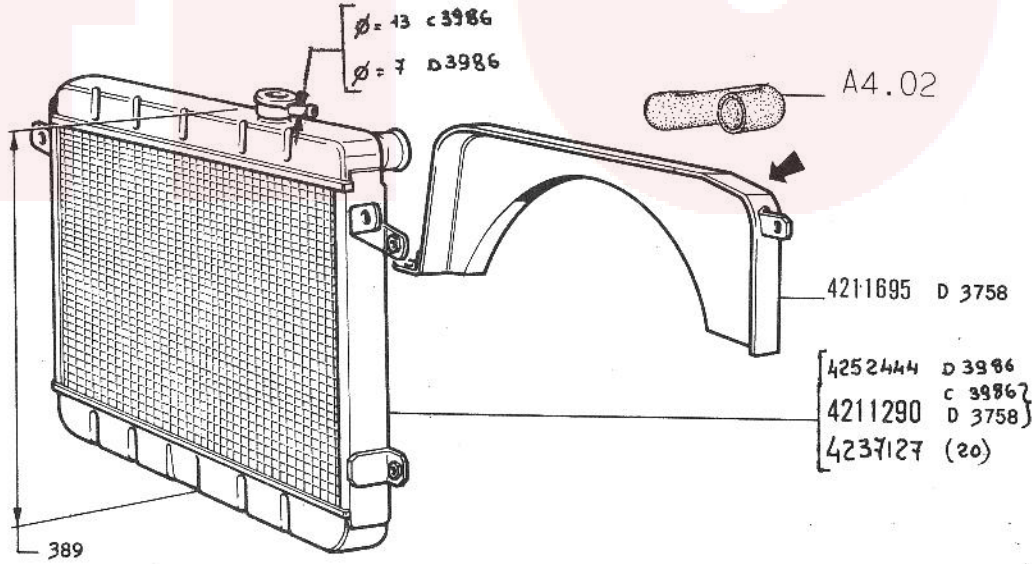

19879

RADIATORE

Radiateur
Kühler

Radiator
Radiador

125 Special
603.10.183

A4.01

2/2

~~V-1970~~
27-02-71

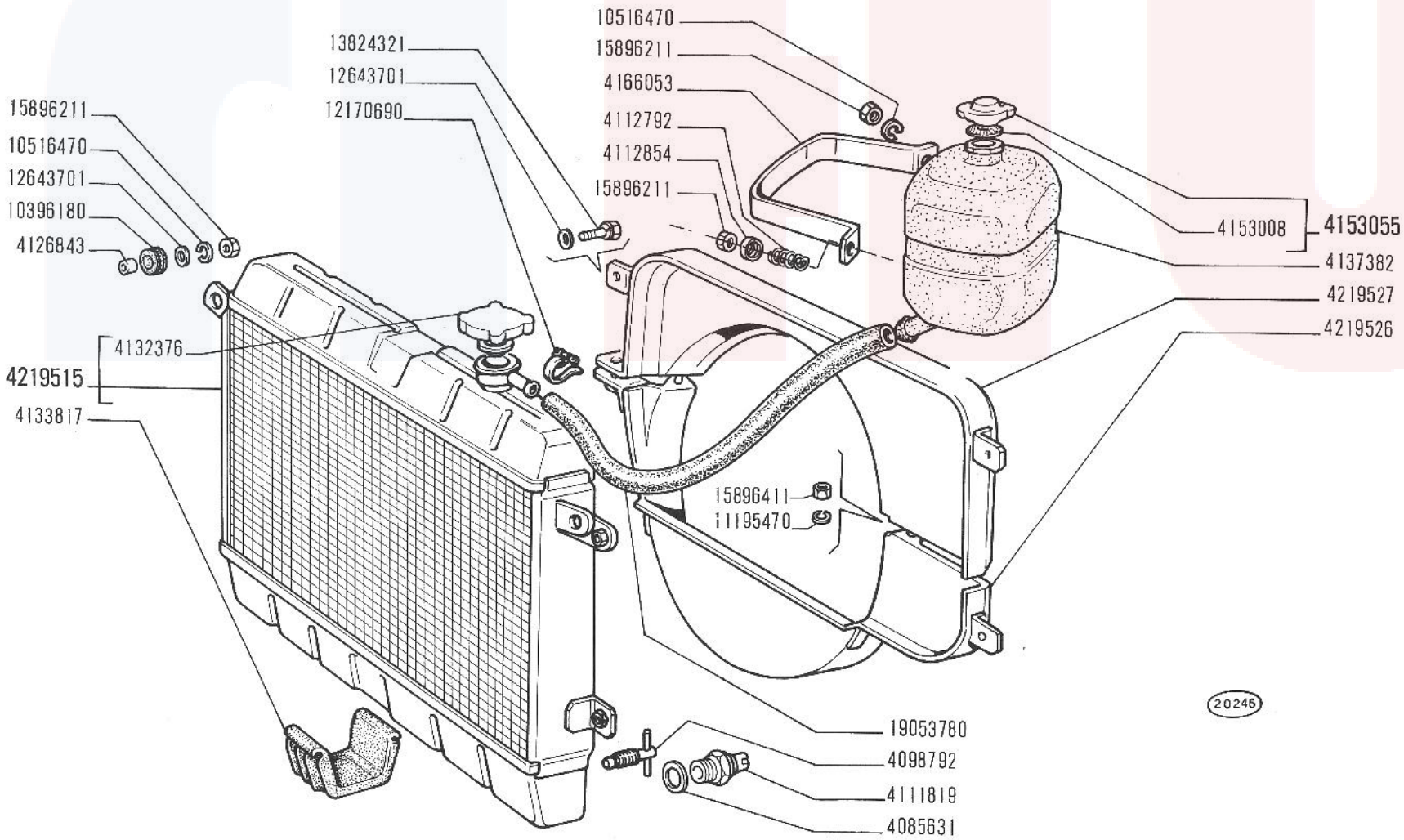

125 Special

RADIATORE

- *Radiateur*
- *Kühler*
- *Radiator*
- *Radiador*

A4.01/1

V-1970

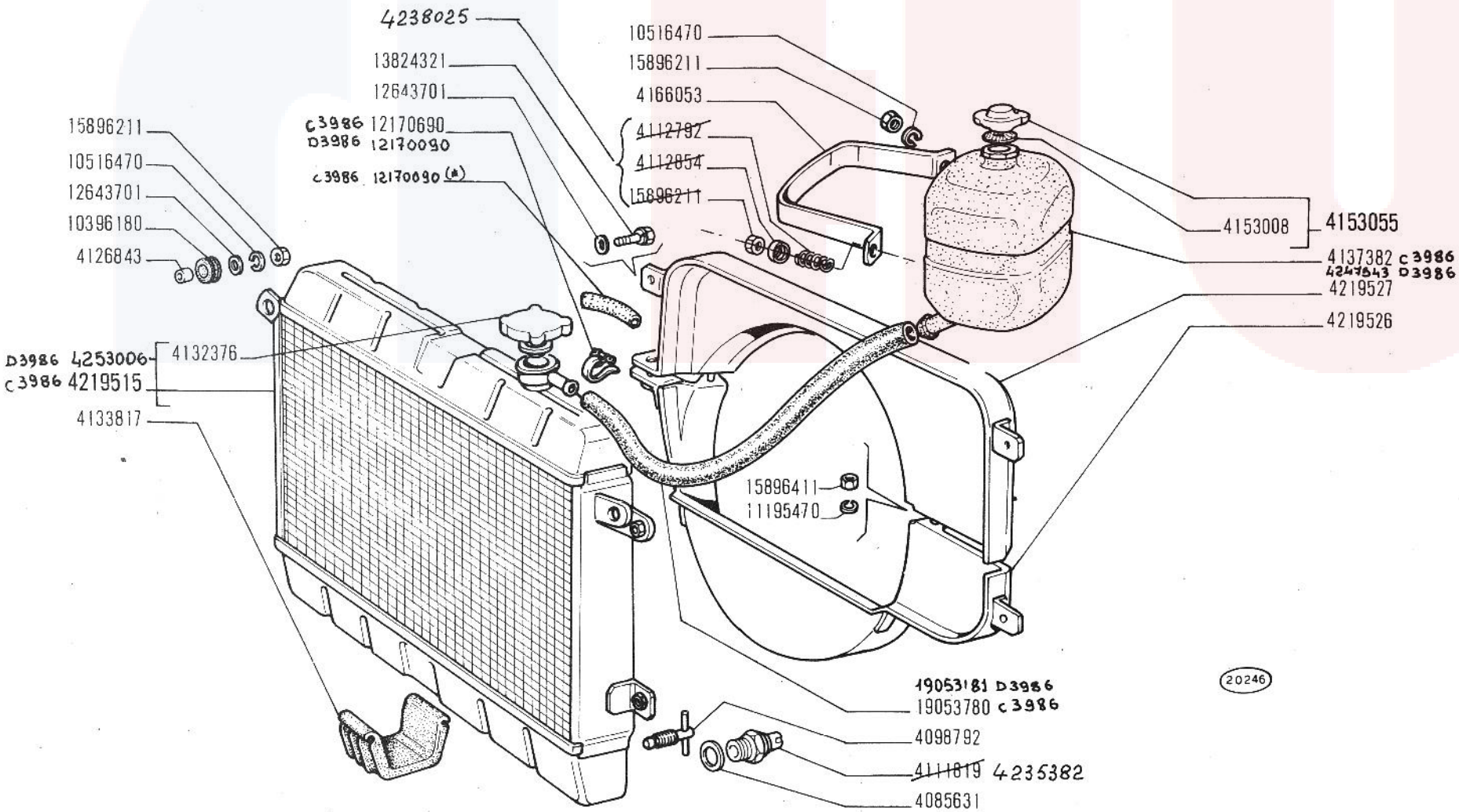

(*) Speciale per ricambi

RADIATORE

Radiateur
Kühler

Radiator
Radiador

125 Special
603.10.183

A4.01/1

~~K-1970~~
27-02-71

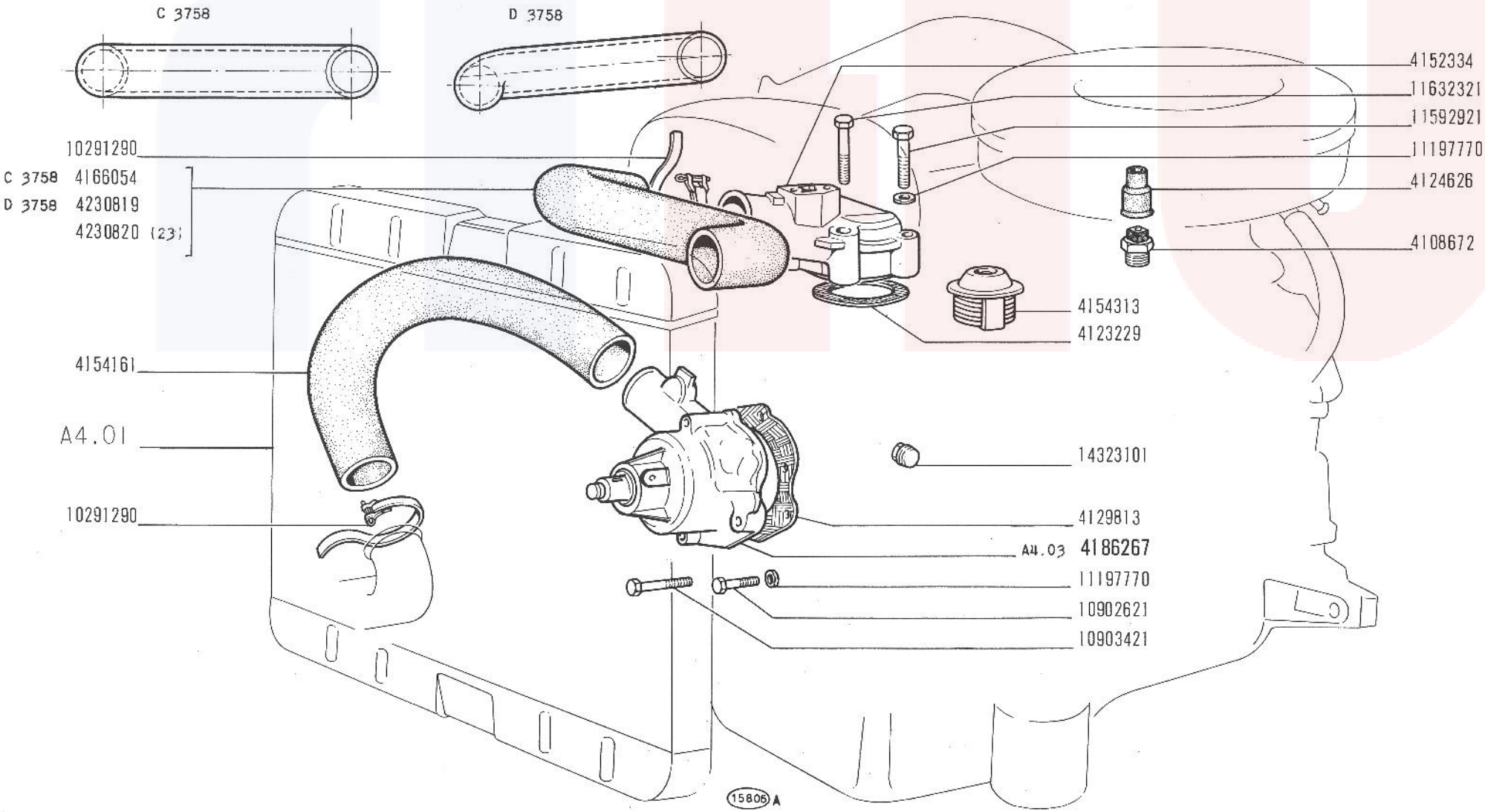

125 Special

POMPA ACQUA E TUBAZIONI

- *Pompe et canalisations d'eau*
- *Wasserpumpe und Leitungen*
- *Water Pump and Lines*
- *Bomba de agua y tuberlas*

A4.02

V-1970

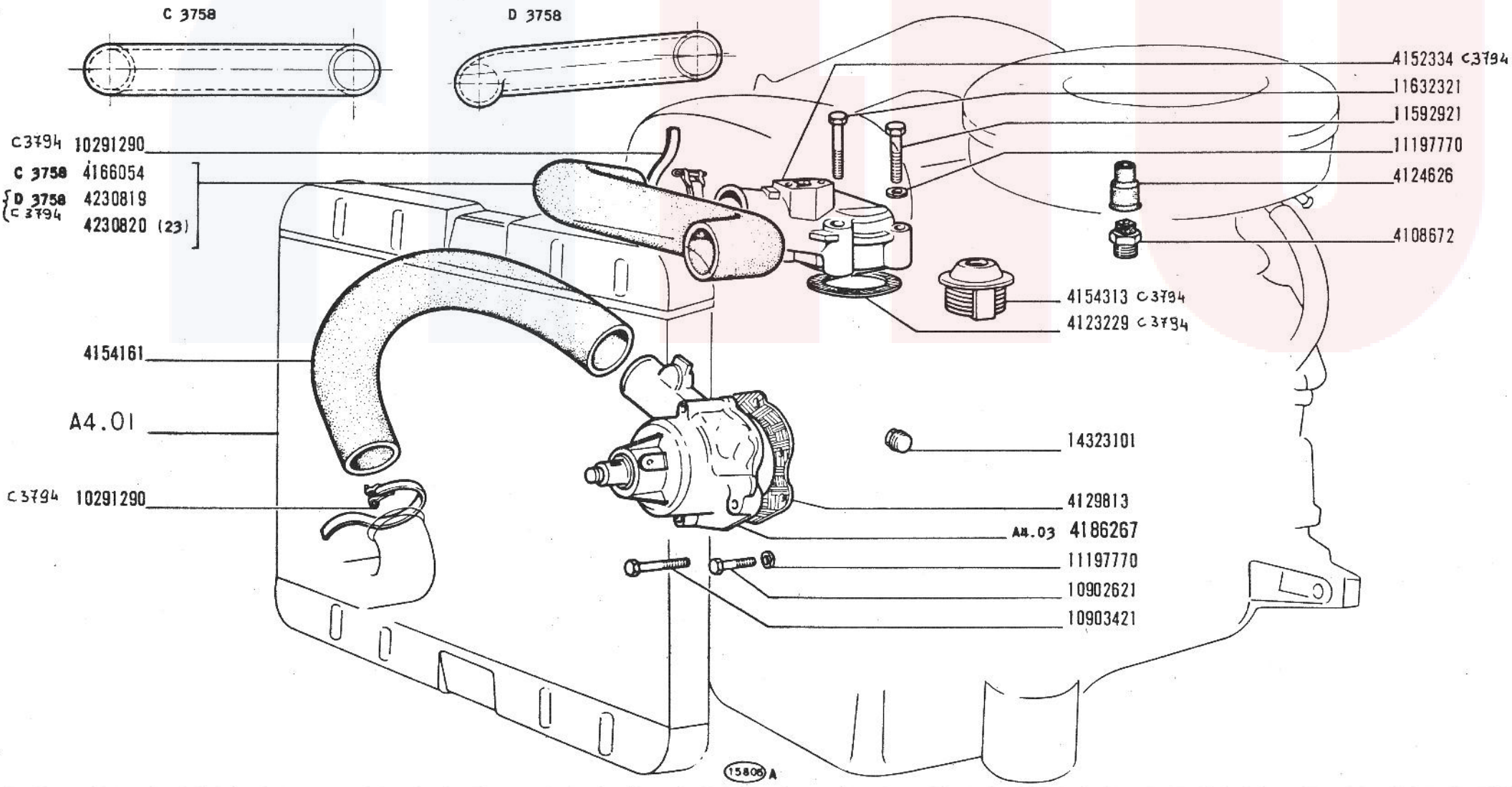

125 Special

603.10.183

POMPA ACQUA E TUBAZIONI

Pompe et canalisations d'eau
Wasserpumpe und Leitungen

Water Pump and Lines
Bomba de agua y tuberlas

A4.02

1/2

~~V 1975~~
15-9-1970

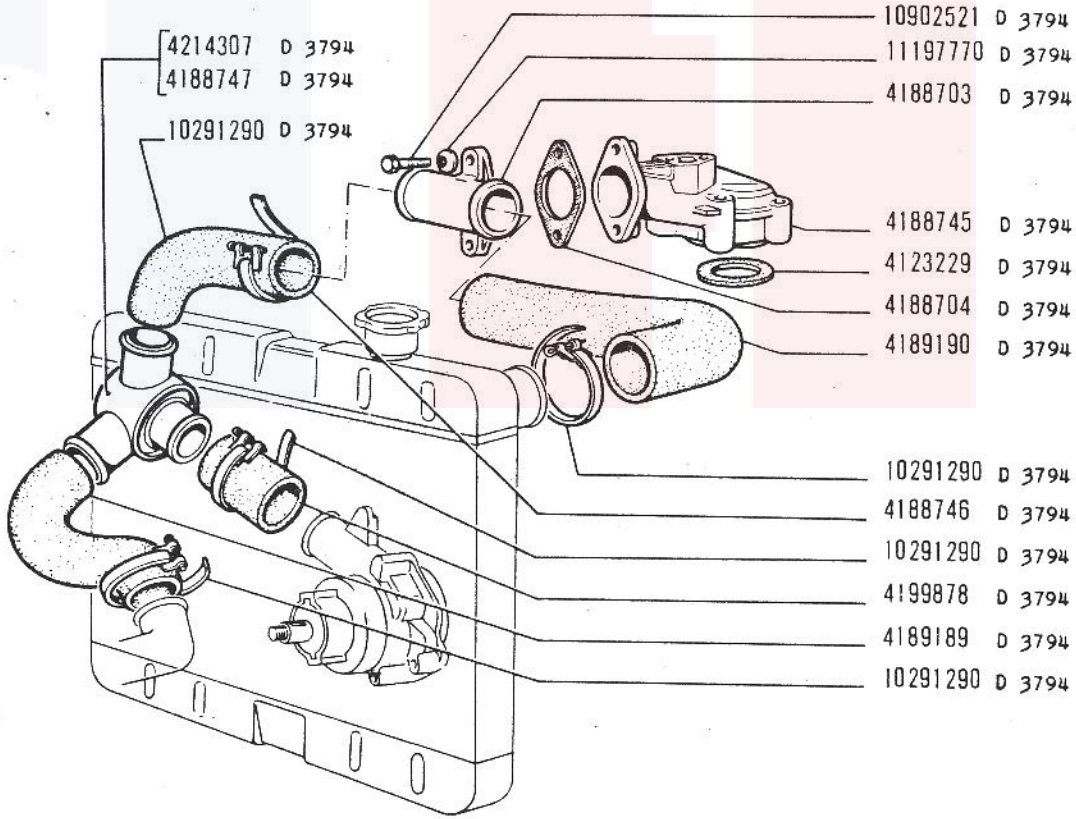

125 Special

603.10.183

POMPA ACQUA E TUBAZIONI

Pompe et canalisations d'eau
Wasserpumpe und Leitungen

Water Pump and Lines
Bomba de agua y tuberías

A4.02

2/2

15-9-1970

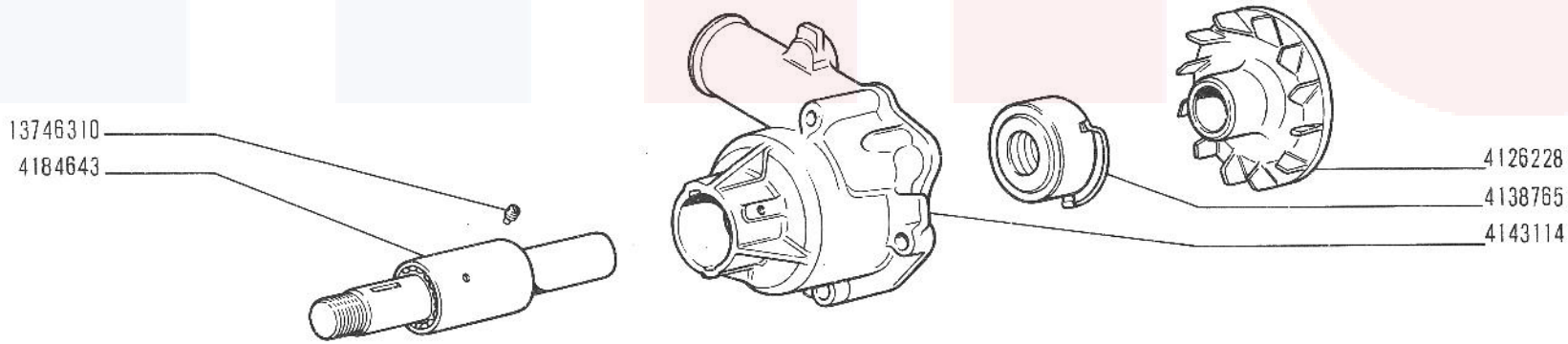

15838 / 1

125 Special

POMPA ACQUA 4186267

- *Pompe à eau*
- *Wasserpumpe*
- *Water Pump*
- *Bomba de agua*

A4.03

XI-1968

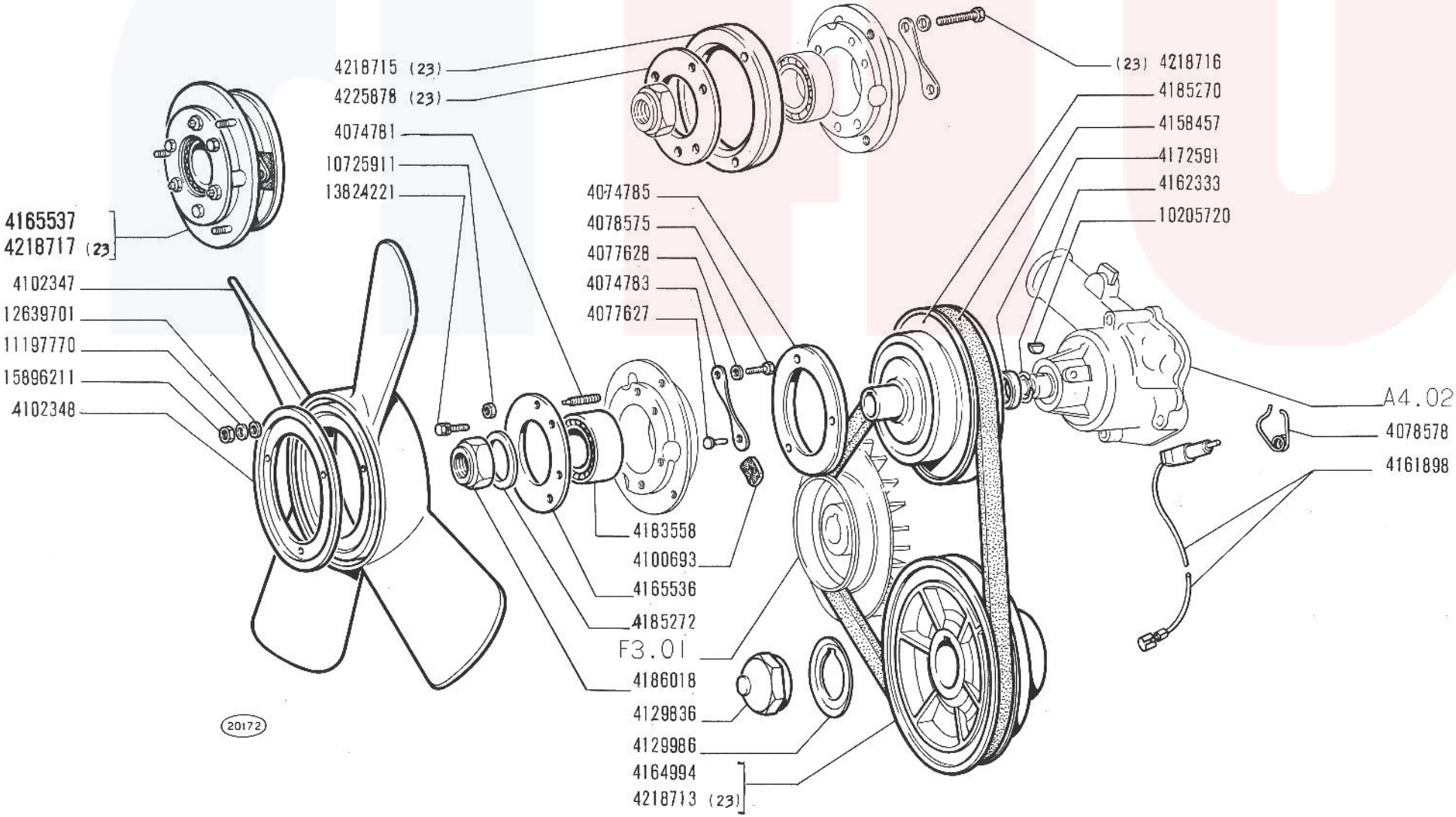

125 Special

VENTILATORE

- *Ventilateur*
- *Lüfter*
- *Fan*
- *Ventilador*

A4.09

V-1970

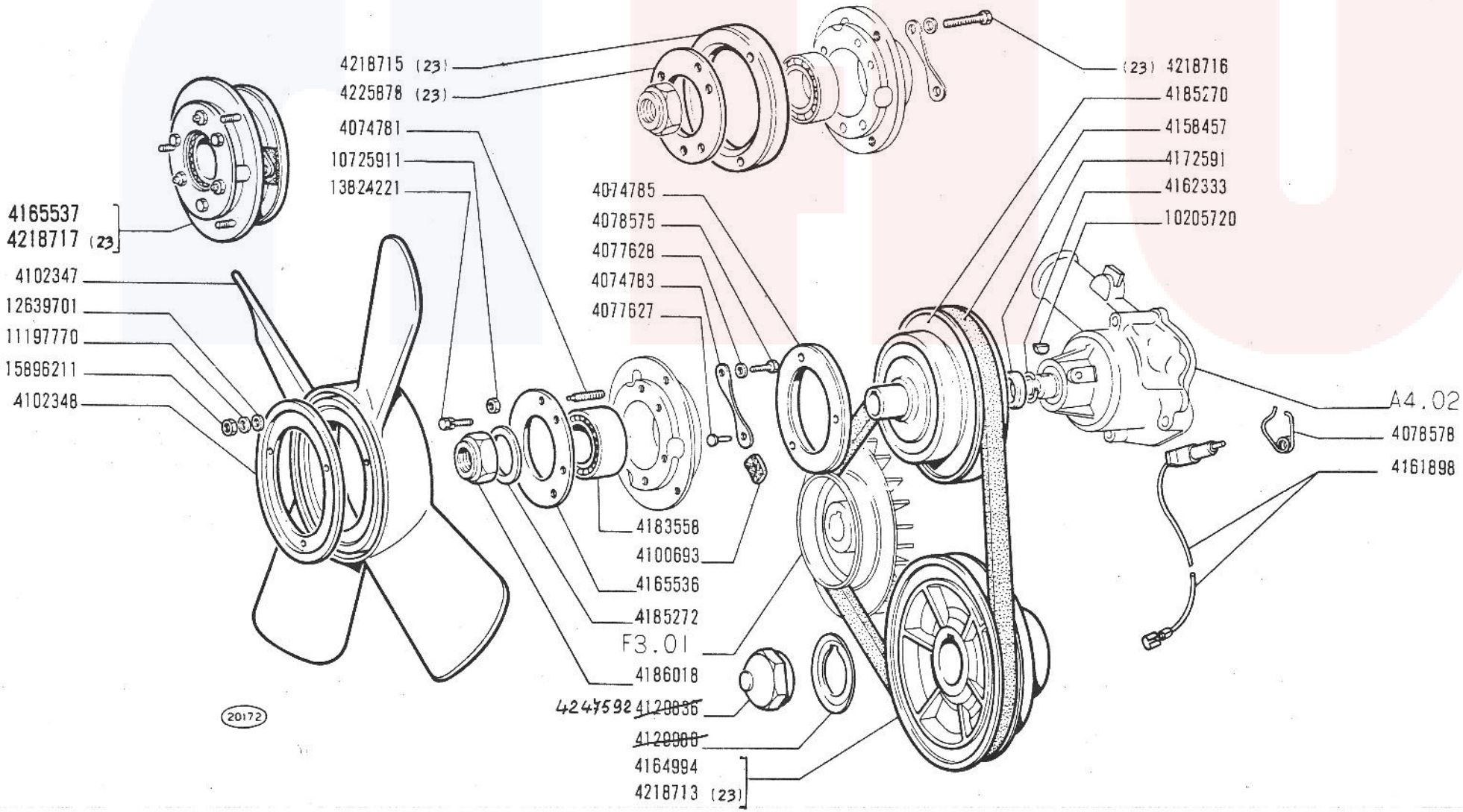

125 Special
603.10.183

VENTILATORE

Ventilateur
Lüfter

Fan
Ventilador

A4.09

~~V-1970~~
10-11-70

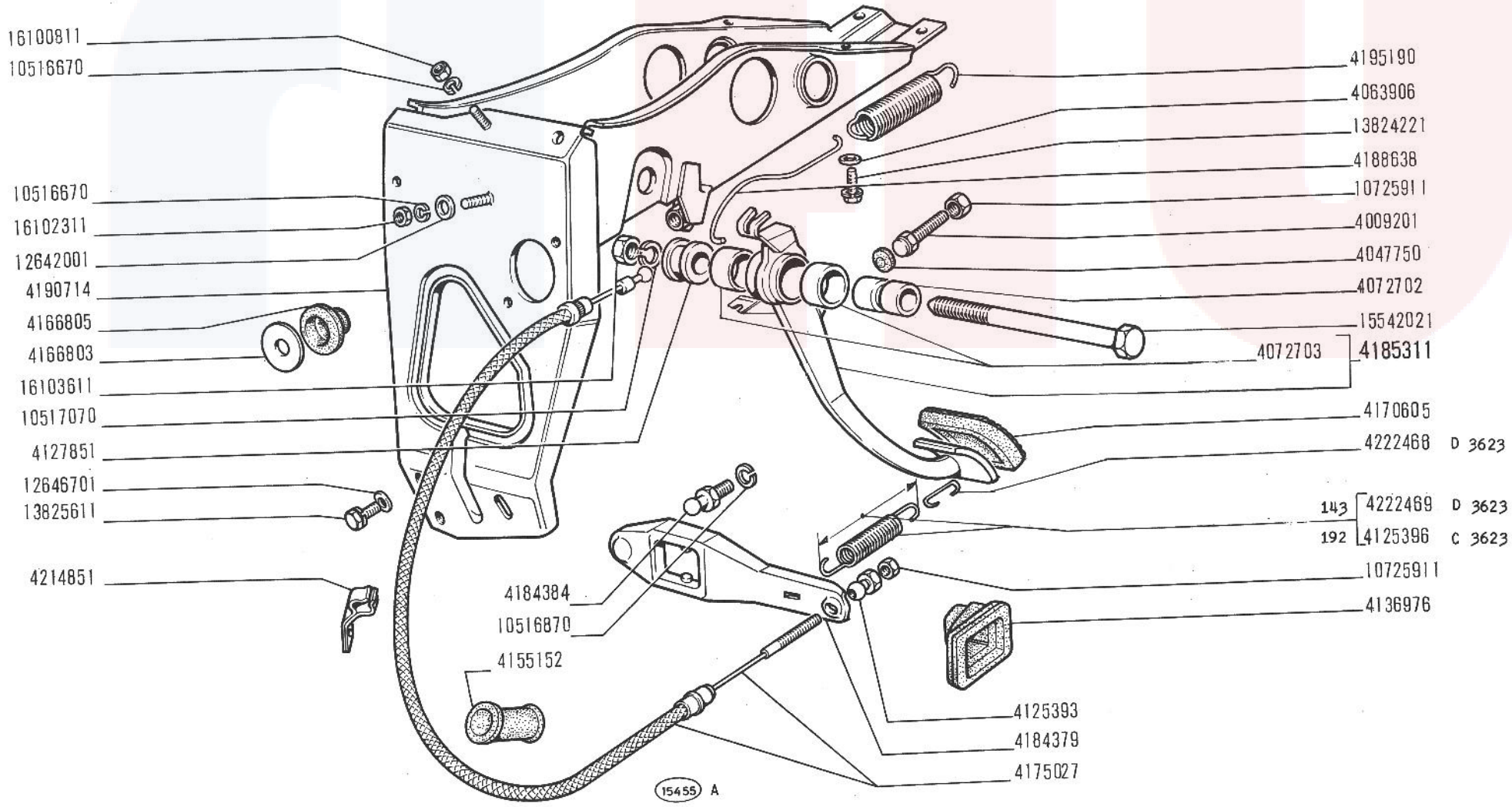

125 Special

COMANDO DISINNESTO FRIZIONE

- *Commande de débrayage*
- *Kupplungsbetätigung*
- *Clutch Release Control*
- *Sistema de embrague*

B1.01

V-1970

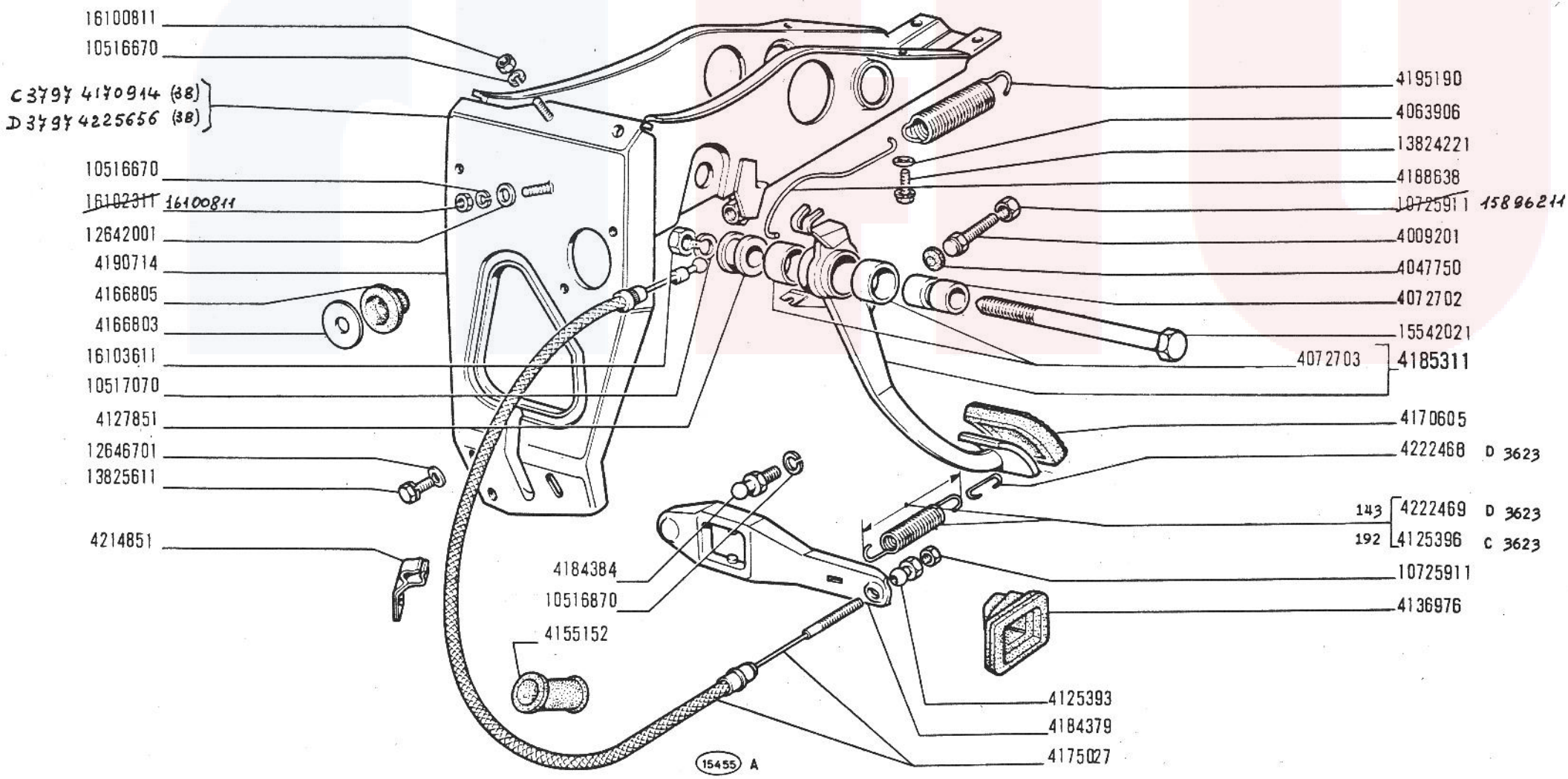

125 Special
603.10.183

COMANDO DISINNESTO FRIZIONE

Commande de débrayage
Kupplungsbetätigung

Clutch Release Control
Sistema de embrague

B1.01

~~V 1970~~
10-11-70

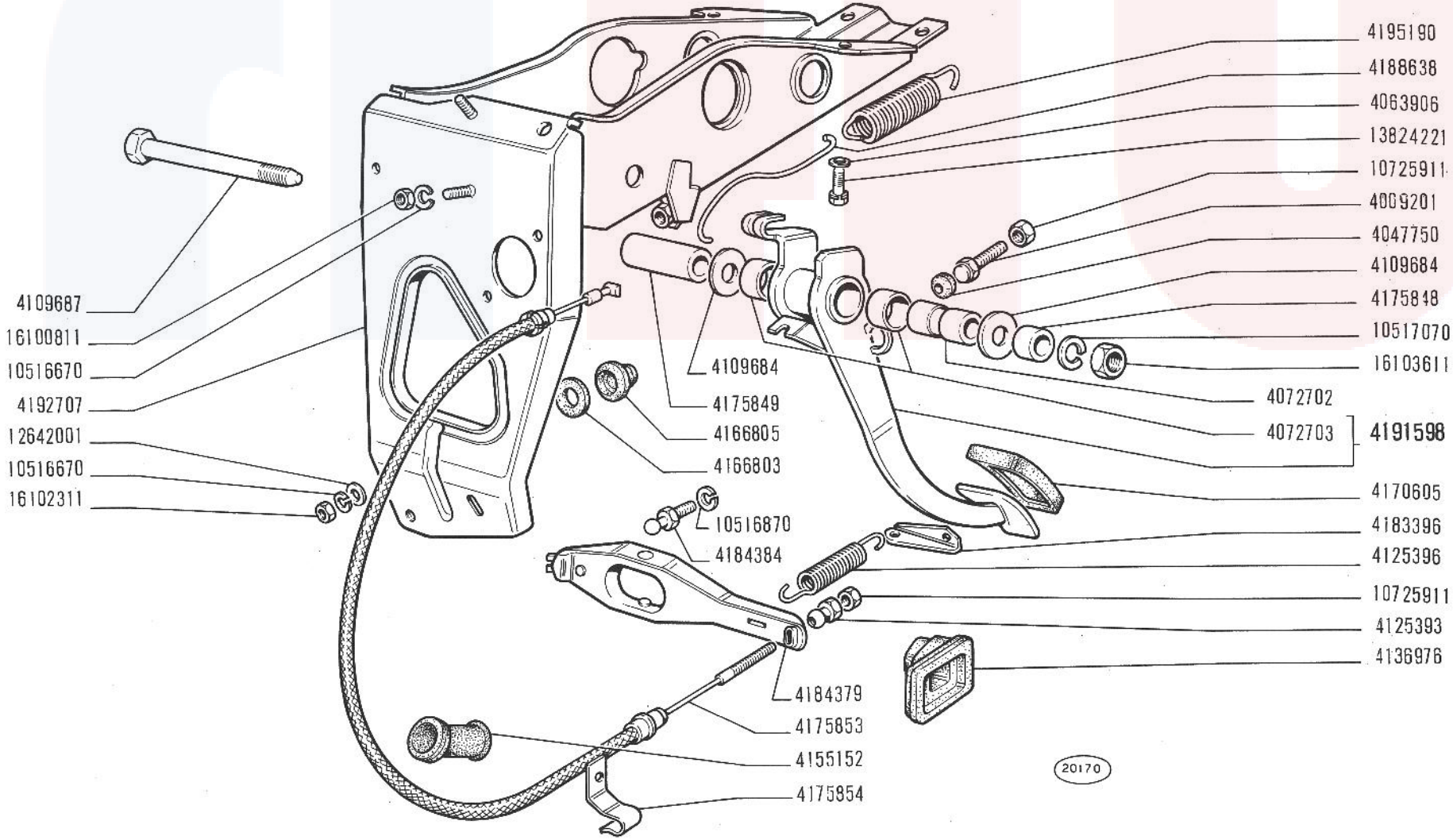

COMANDO DISINNESTO FRIZIONE

1

B1.01/1

125 Special

- *Commande de débrayage*
- *Kupplungsbetätigung*
- *Clutch Release Control*
- *Sistema de embrague*

V-1970

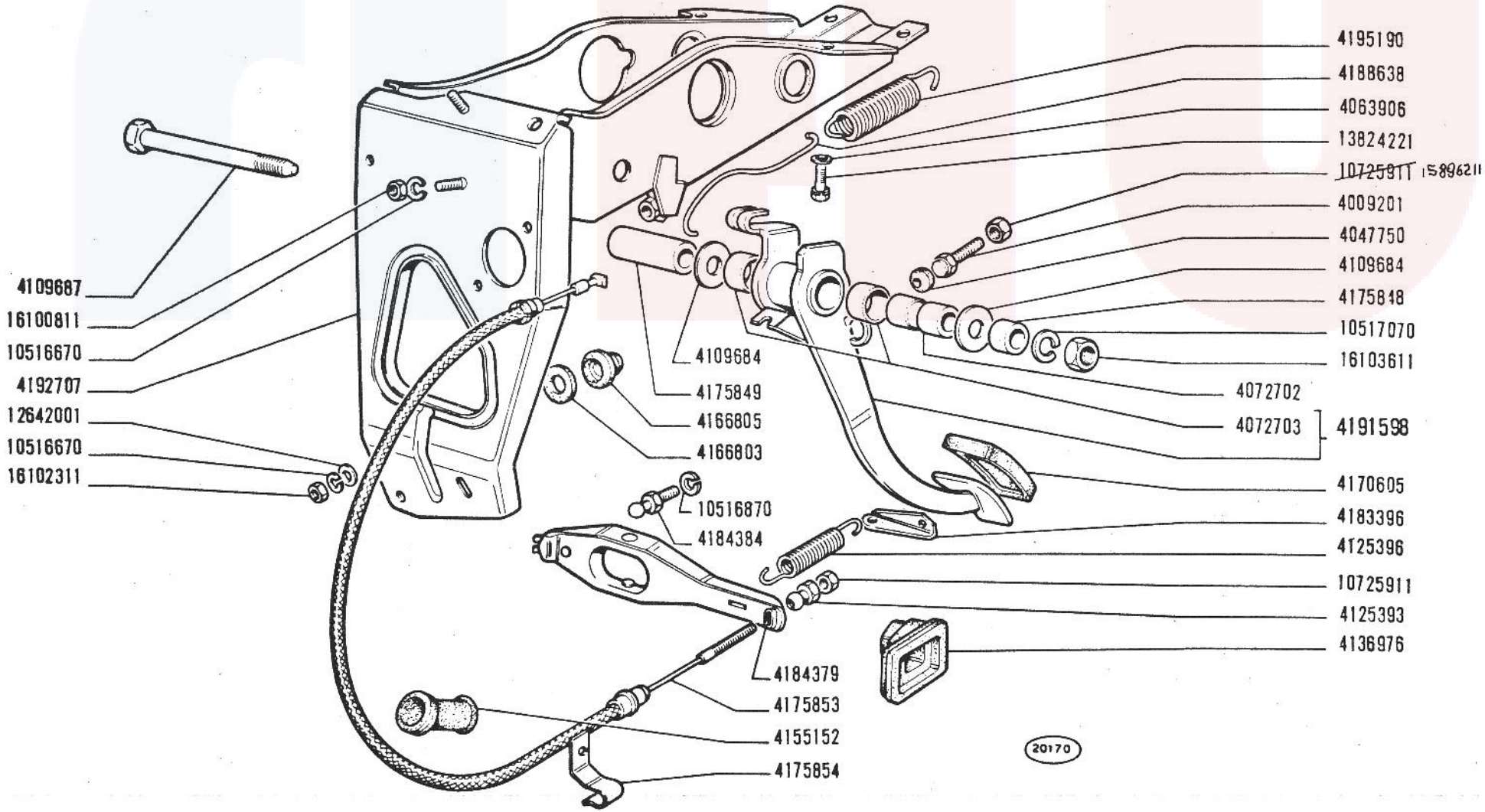

COMANDO DISINNESTO FRIZIONE

Commande de débrayage
Kupplungsbetätigung

Clutch Release Control
Sistema de embrague

125 Special

603.10.183

B1.01/1

~~V 1970~~
15-9-1970

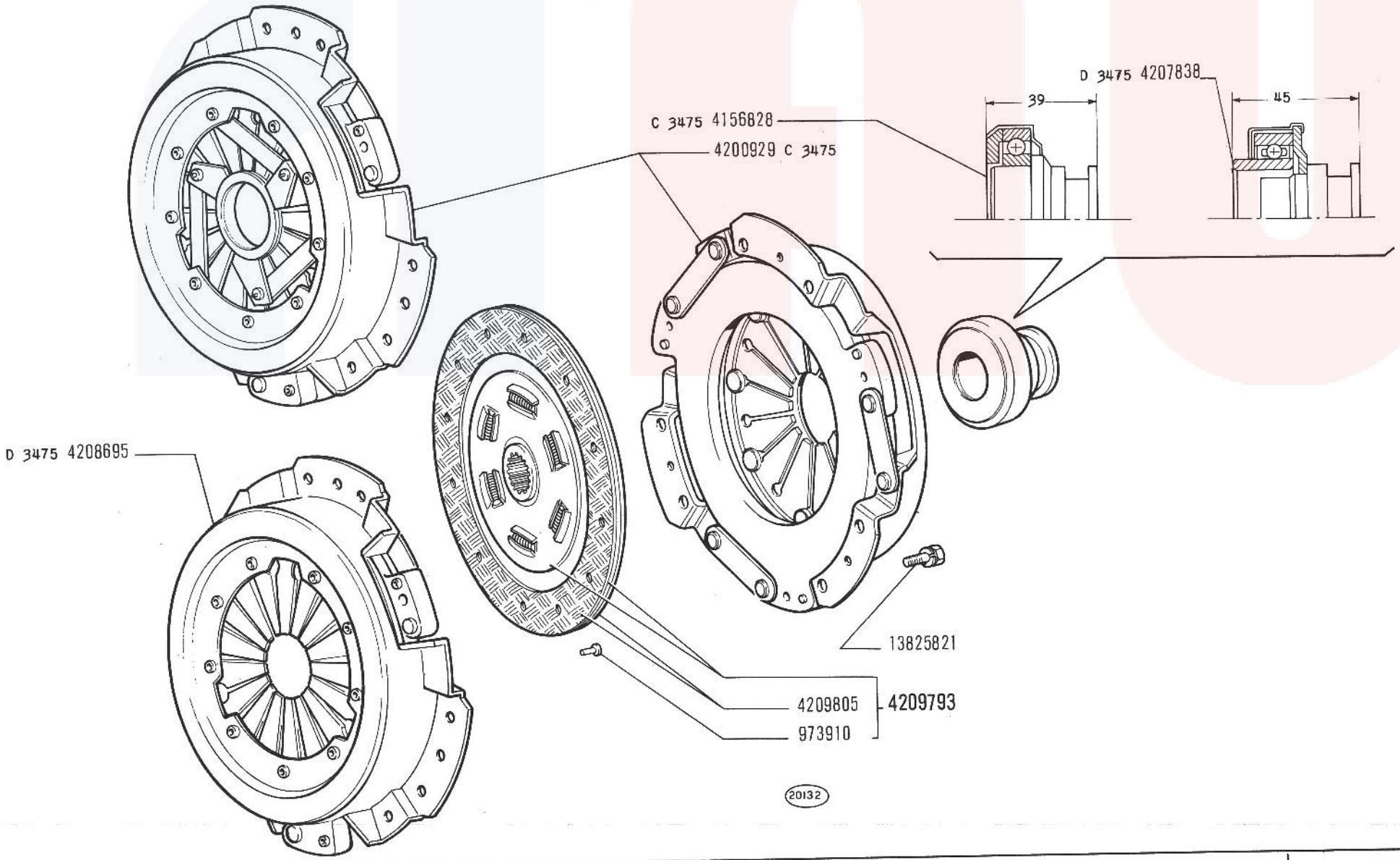

FRIZIONE (parti)

125 Special

- *Embrayage (pièces)*
- *Kupplung (Einzelteile)*
- *Clutch (Components)*
- *Embrague (despiezo)*

B1.05

V-1970

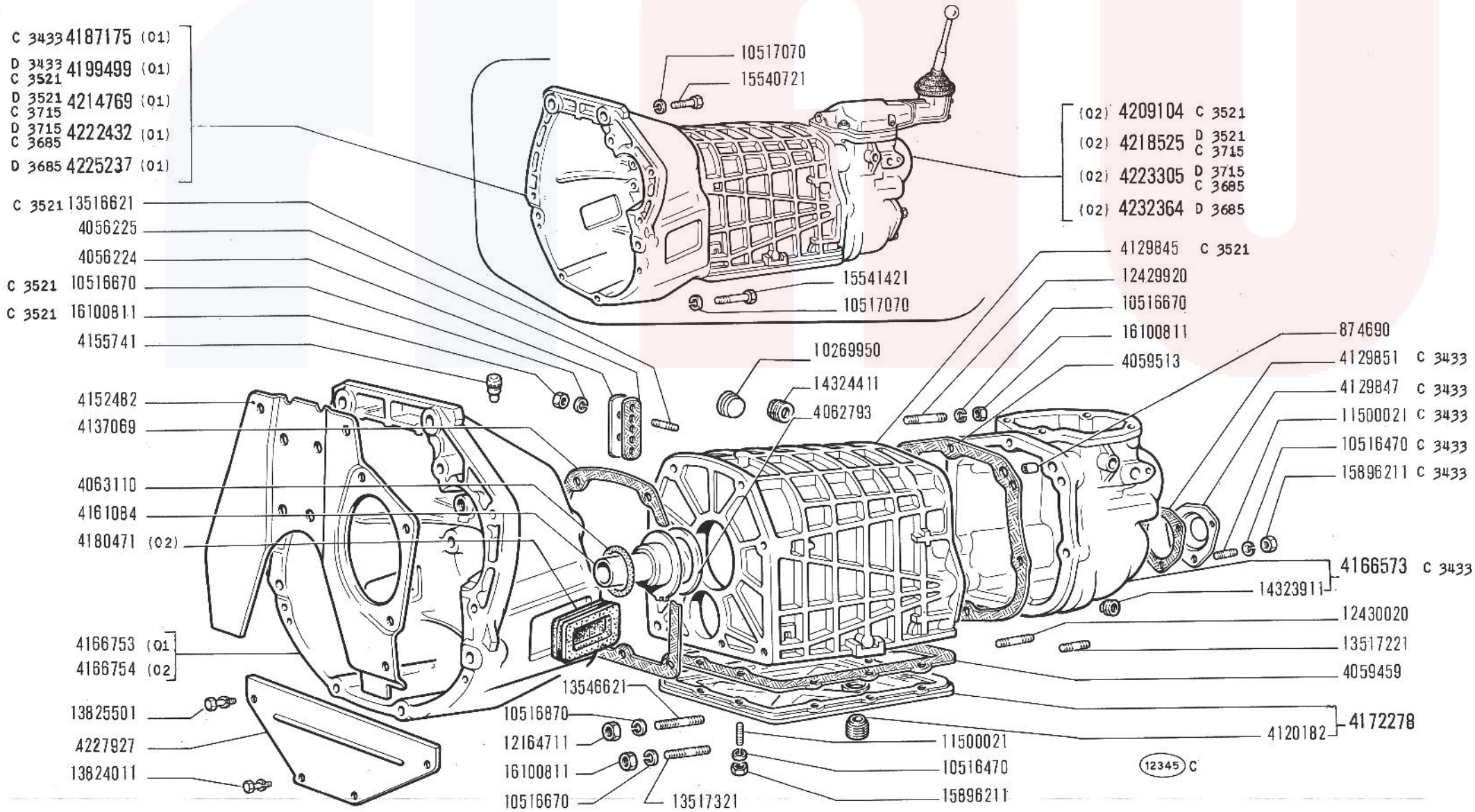

CAMBIO DI VELOCITÀ, SCATOLE E COPERCHI

125 Special

- *Boîte de vitesses, carters et couvercles*
- *Wechselgetriebe, Gehäuse und Deckel*
- *Transmission Casings and Covers*
- *Cambio de velocidades, cajas y tapas*

B2.01

1/2 — *V-1970*

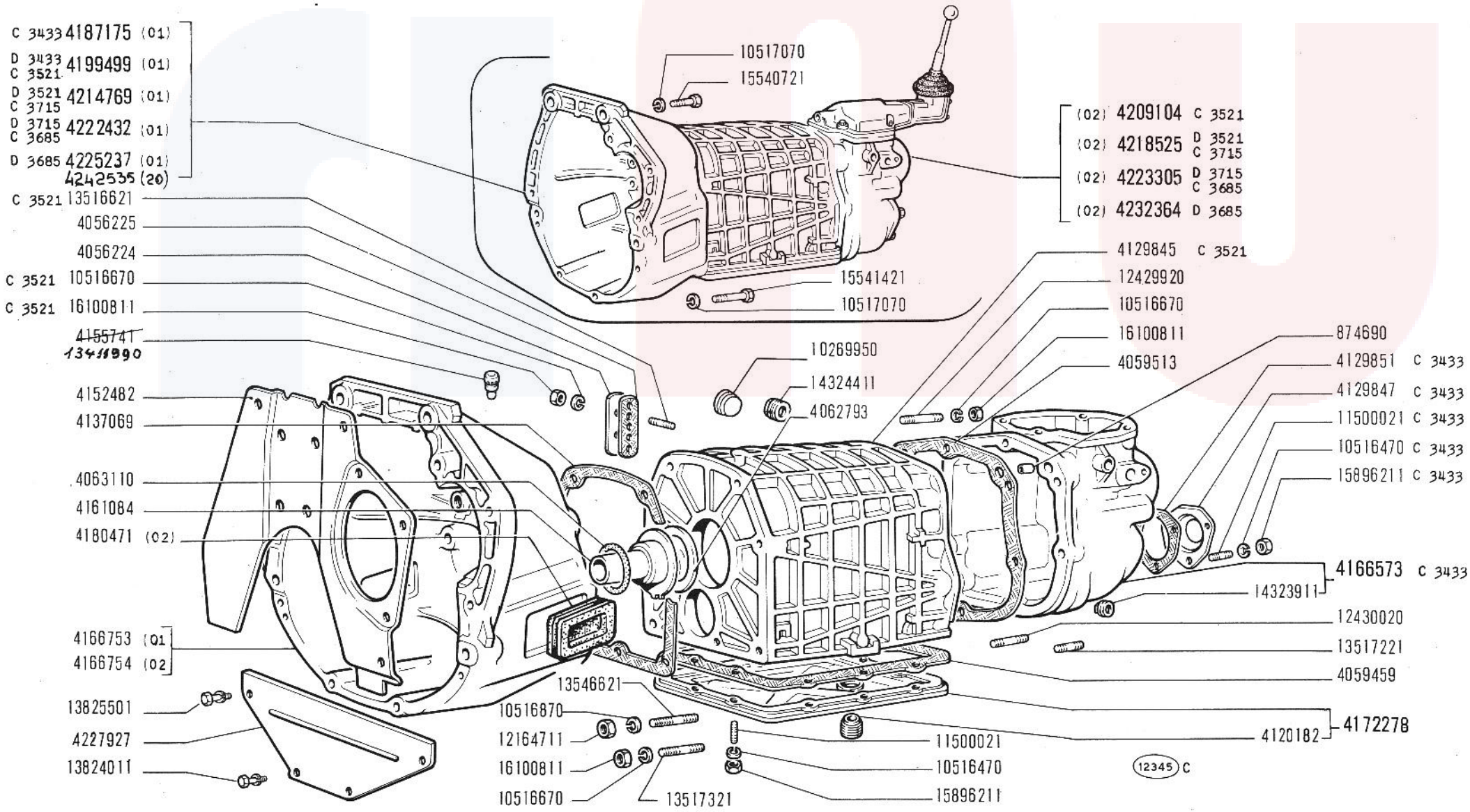

125 Special
603.10.183

CAMBIO DI VELOCITÀ, SCATOLE E COPERCHI

Boîte de vitesses, carters et couvercles
Wechselgetriebe, Gehäuse und Deckel

Transmission Casings and Covers
Cambio de velocidades, cajas y tapas

B2.01

1/2

~~V-1970~~
20-12-70

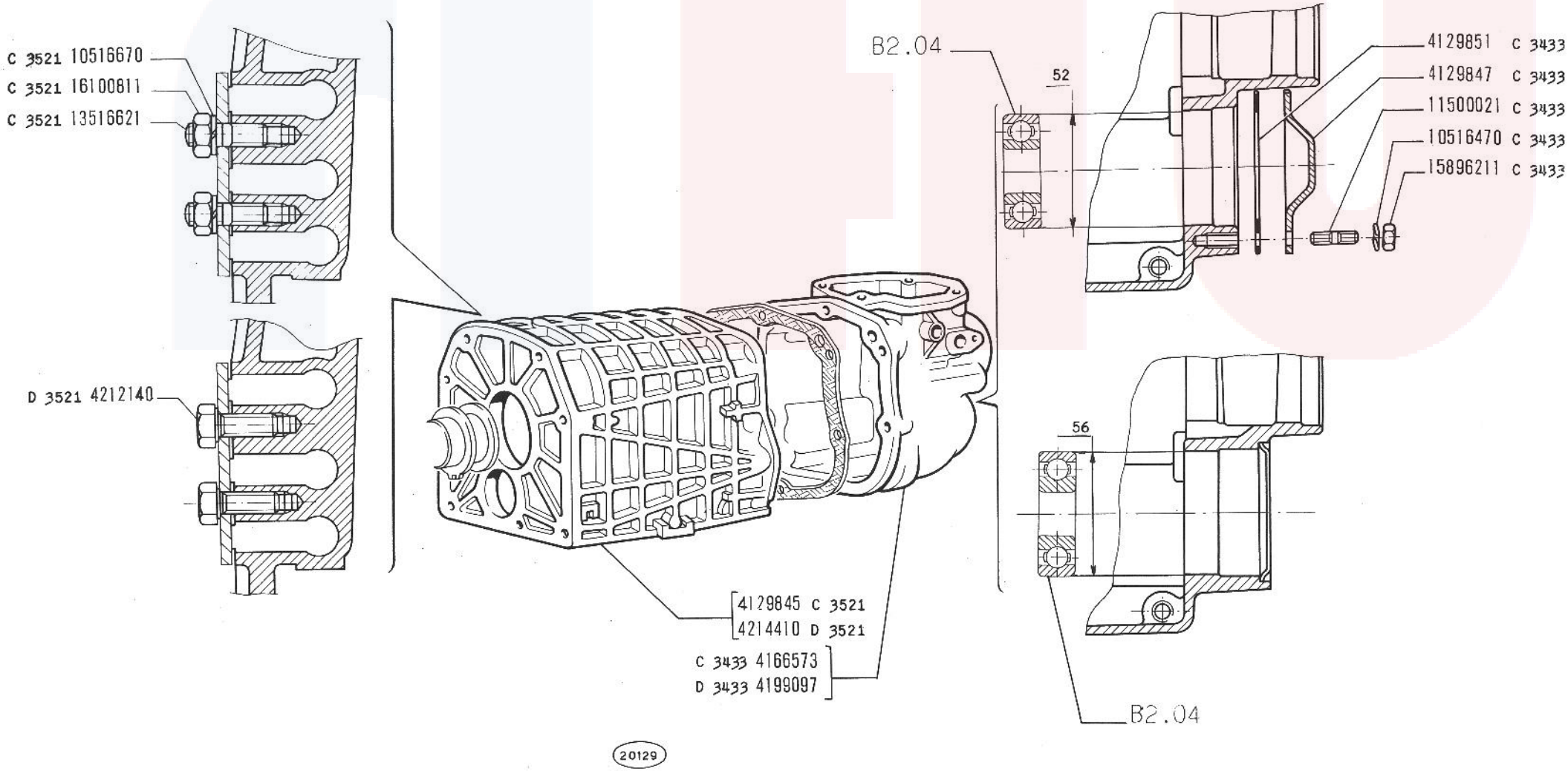

CAMBIO DI VELOCITÀ, SCATOLE E COPERCHI

- *Boîte de vitesses, carters et couvercles*
- *Wechselgetriebe, Gehäuse und Deckel*
- *Transmission Casings and Covers*
- *Cambio de velocidades, cajas y tapas*

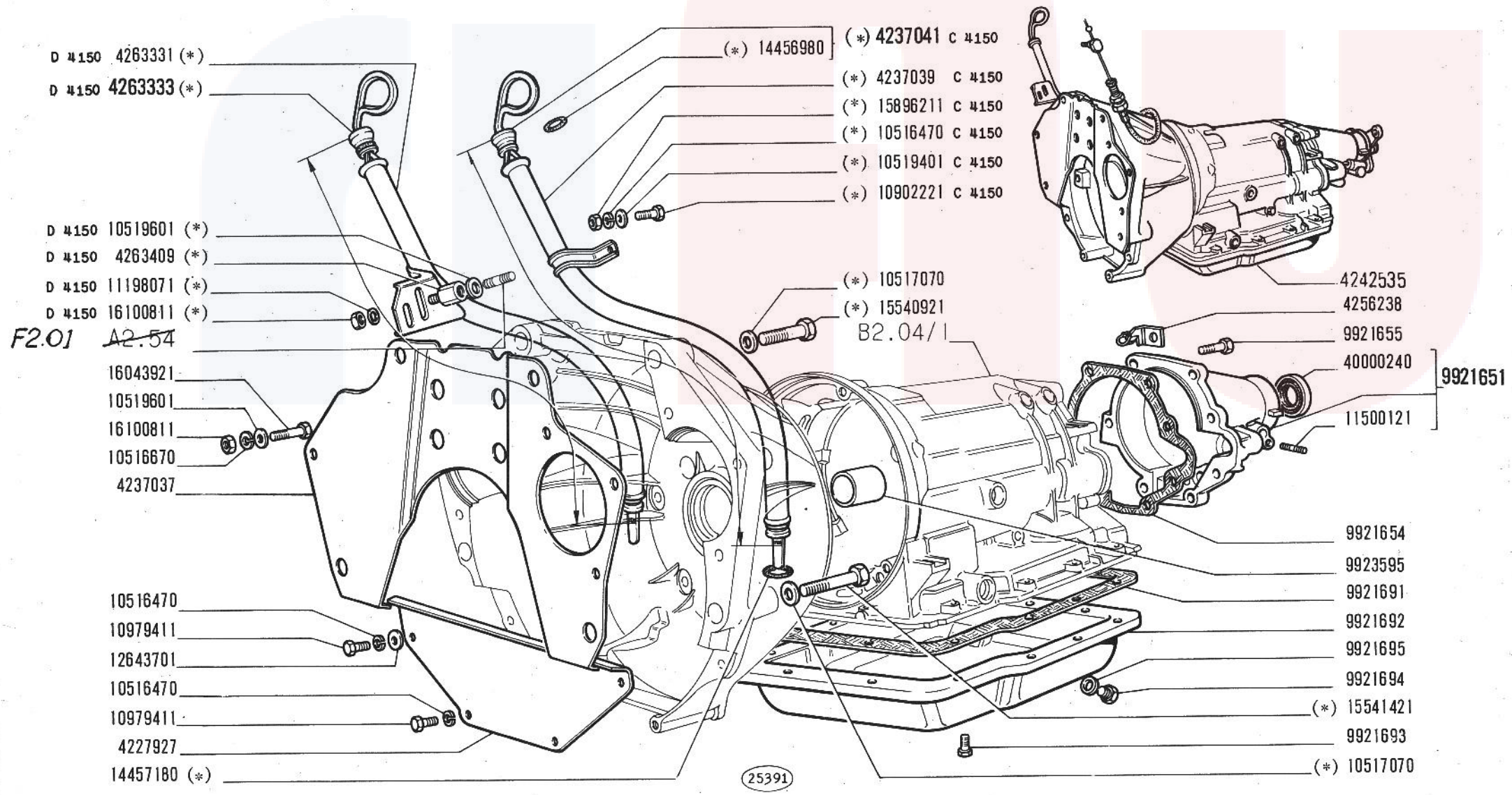

(*) Vedere elenco - Voir la liste - Siehe tabelle - Vease la lista

125 Special

CAMBIO AUTOMATICO DI VELOCITÀ, SCATOLA E COPERCHI

(General Motors)

Boite de vitesses automatique, carter et couvercles
Automat. Wechselgetriebe, Gehäuse und Deckel
Automatic Transmission, Casing and Covers
Cambio de velocidades, caja y tapas

2

B2.01/1

~~VII-1971~~
29-10-71

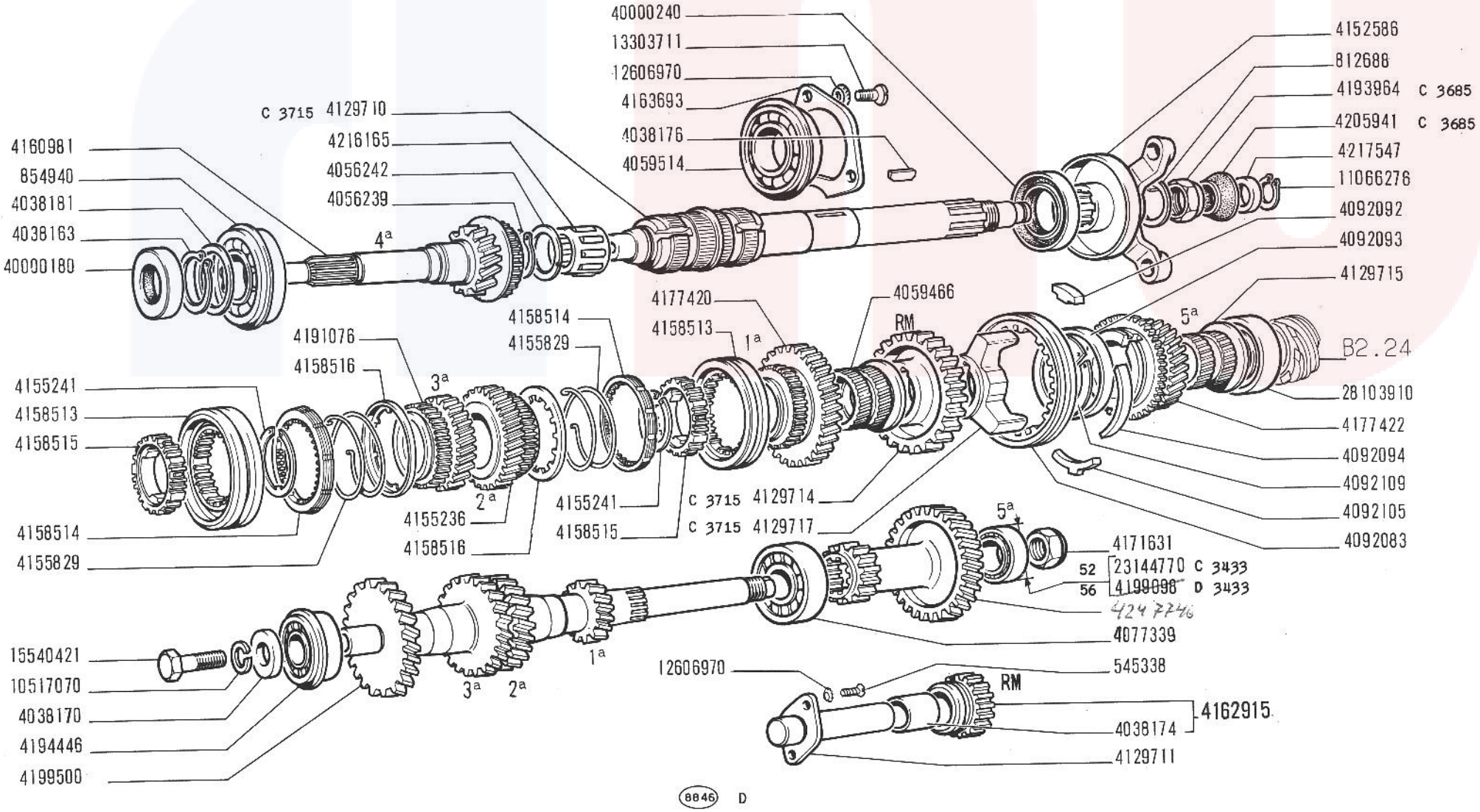

RUOTISMI CAMBIO DI VELOCITÀ

125 Special

- *Engrenages de boîte de vitesses*
- *Zahnräder und Wellen des Wechselgetriebes*
- *Transmission Gears*
- *Engranajes del cambio*

B2.04

1/2 V-1970

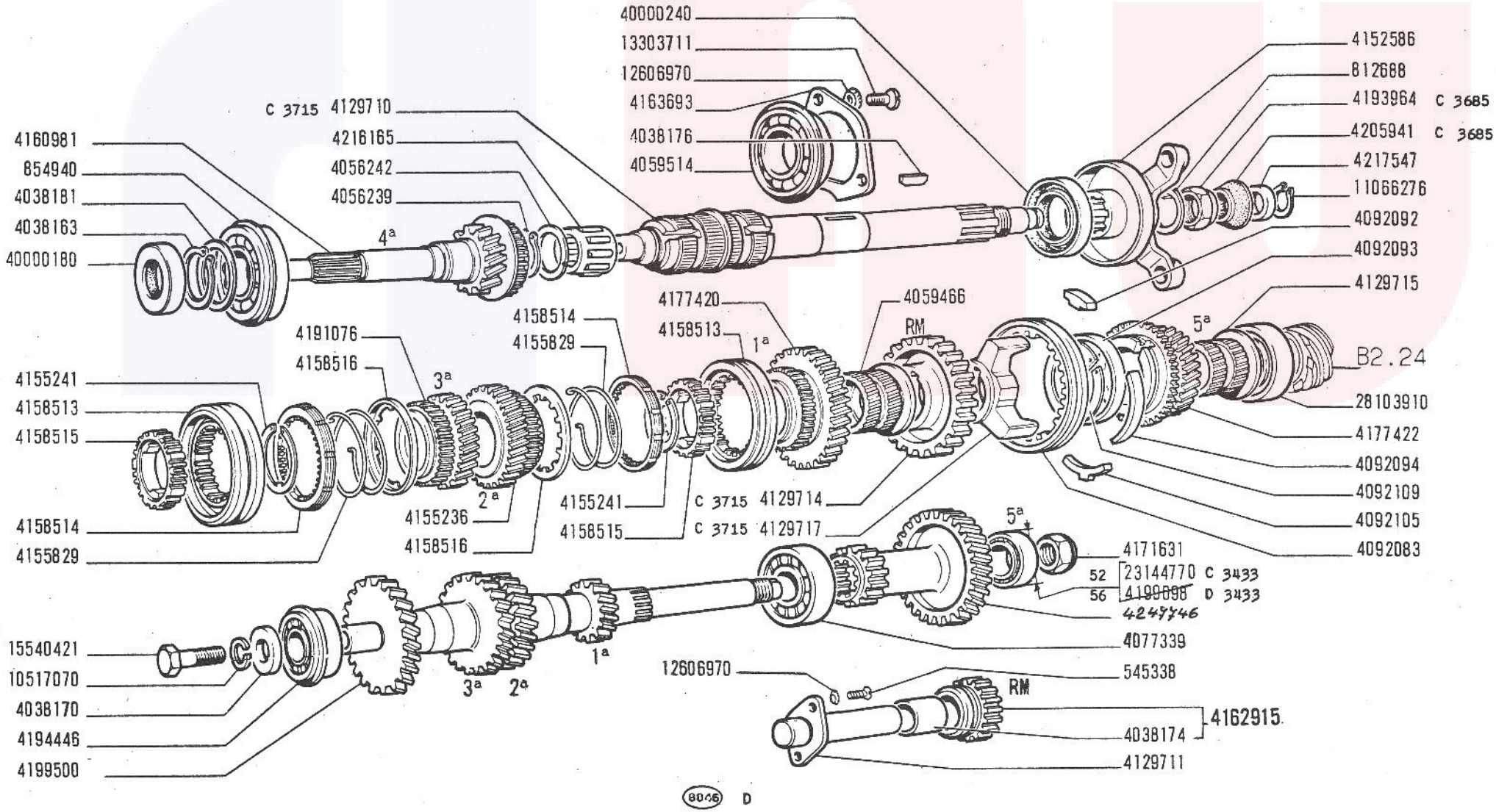

RUOTISMI CAMBIO DI VELOCITÀ

125 Special
603.10.183

Engrenages de boîte de vitesses
Zahnräder und Wellen des Wechselgetriebes

Transmission Gears
Engranajes del cambio

B2.04

1/2

~~V-1970~~
10-11-70

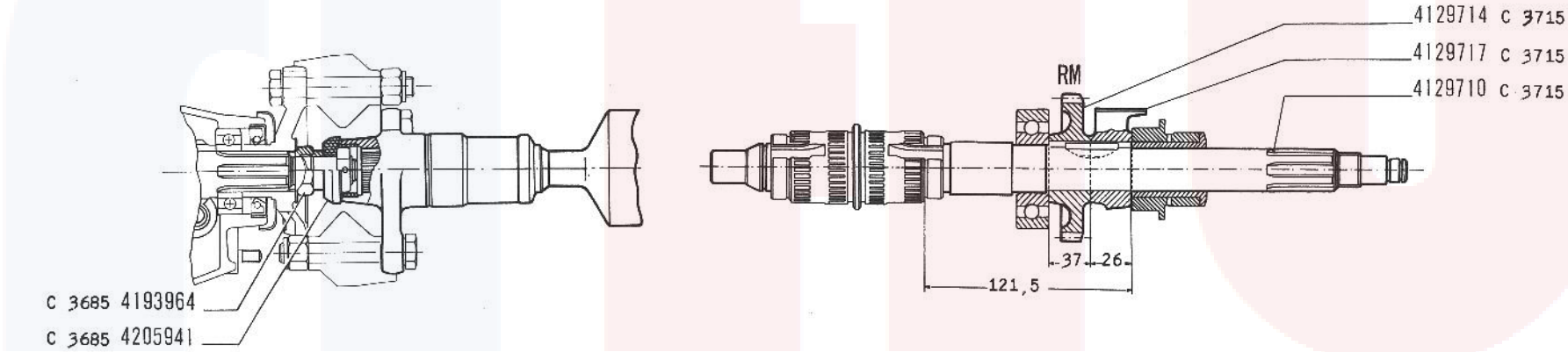
4129714 C 3715
4129717 C 3715
4129710 C 3715
RM
37
26
121,5
C 3685 4193964
C 3685 4205941

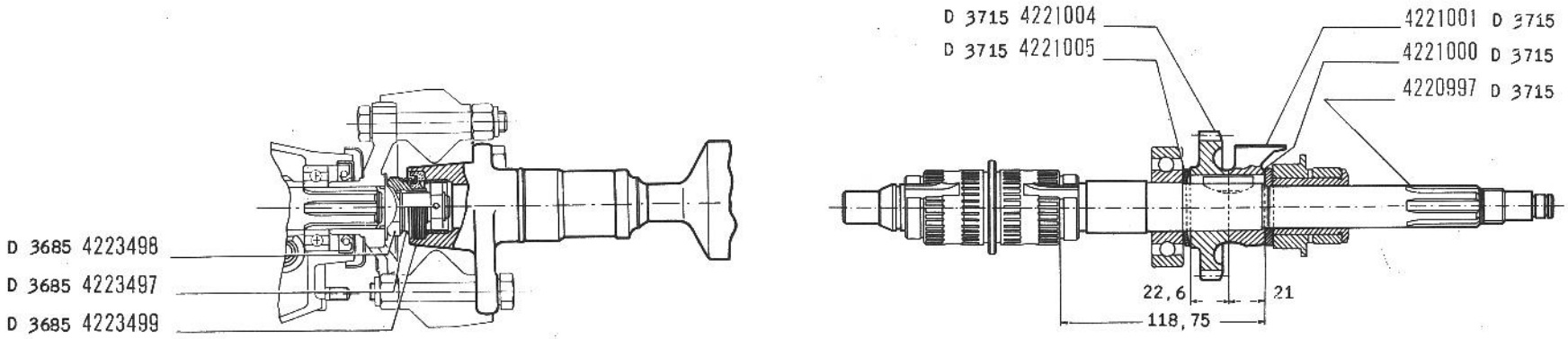
D 3715 4221004
D 3715 4221005
4221001 D 3715
4221000 D 3715
4220997 D 3715
D 3685 4223498
D 3685 4223497
D 3685 4223499
22,6
21
118,75

20446

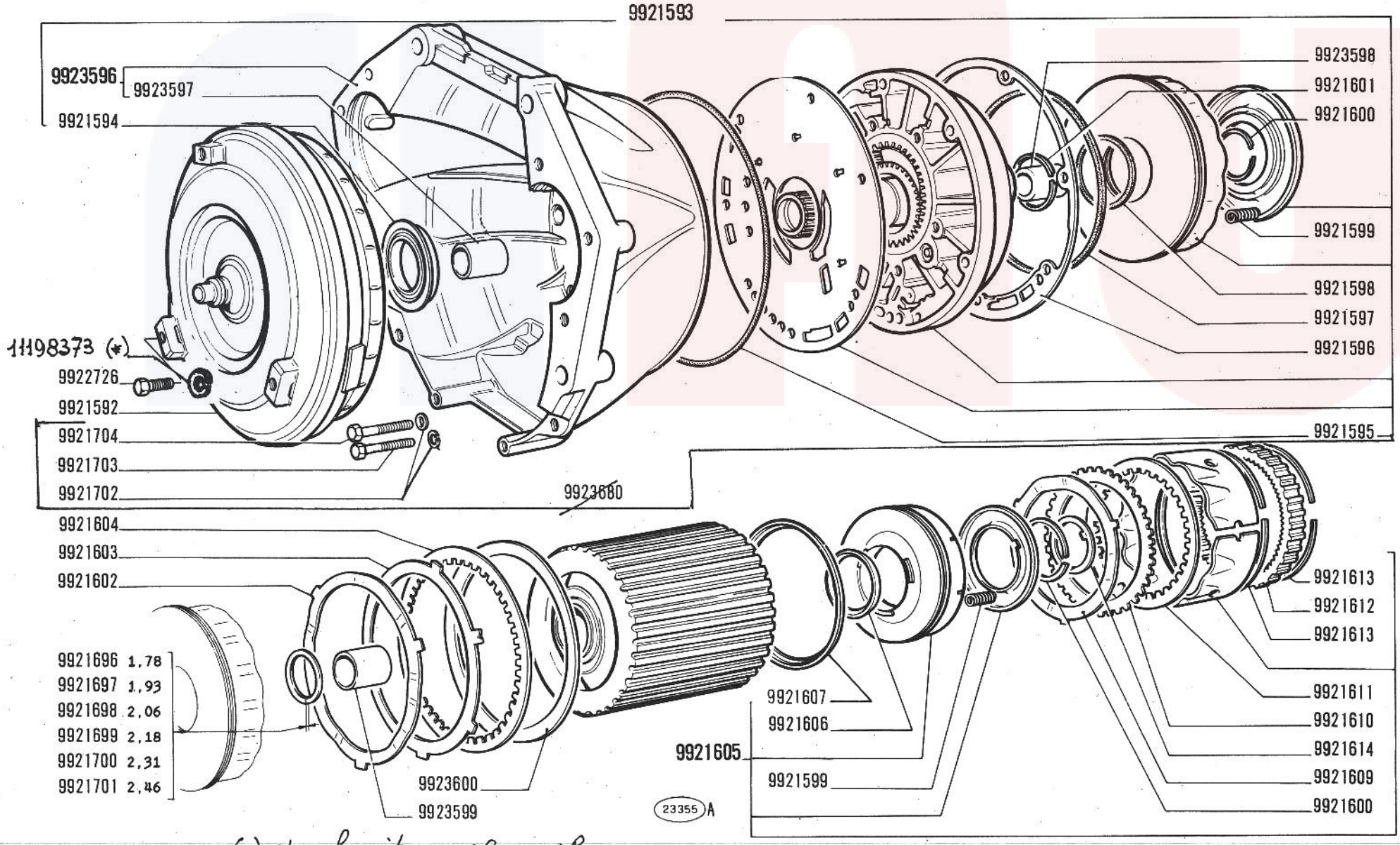

(*) Non fornito con il complessivo

RUOTISMI CAMBIO AUTOMATICO DI VELOCITÀ ED ANNESSI

2

(General Motors)

125 Special

Engrenages de bôite automatique et annexes
Zahnräder und Wellen des aut. Getriebes u. Zubehör
Automatic Transmission Gears and Associated Parts
Engranajes del cambio automático y anexos

B2.04/1

1/3

~~VII-1977~~
29-10-77

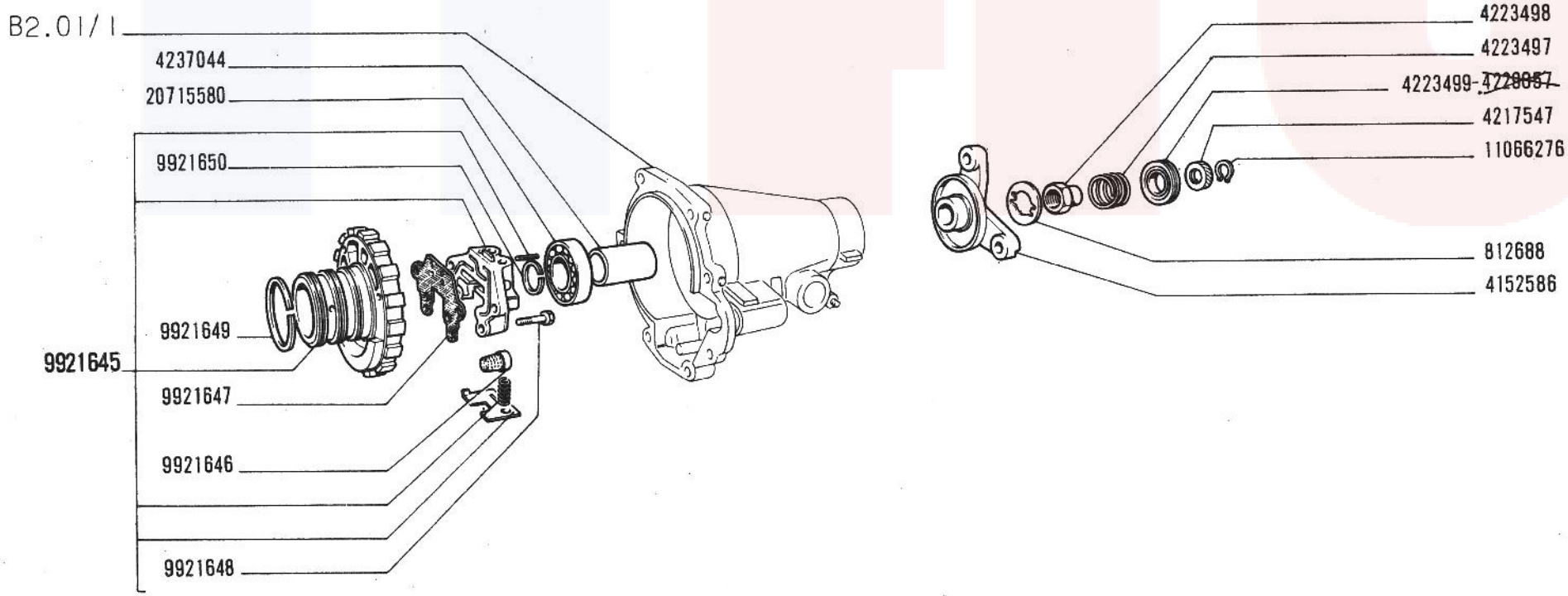

23357 A

125 Special

RUOTISMI CAMBIO AUTOMATICO DI VELOCITÀ ED ANNESSI

(General Motors)

Engrenages de bôite automatique et annexes
Zahnräder und Wellen des aut. Getriebes u. Zubehör
Automatic Transmission Gears and Associated Parts
Engranajes del cambio automático y anexos

2

B2.04/1

3,3

~~VII-1977~~
10-04-72

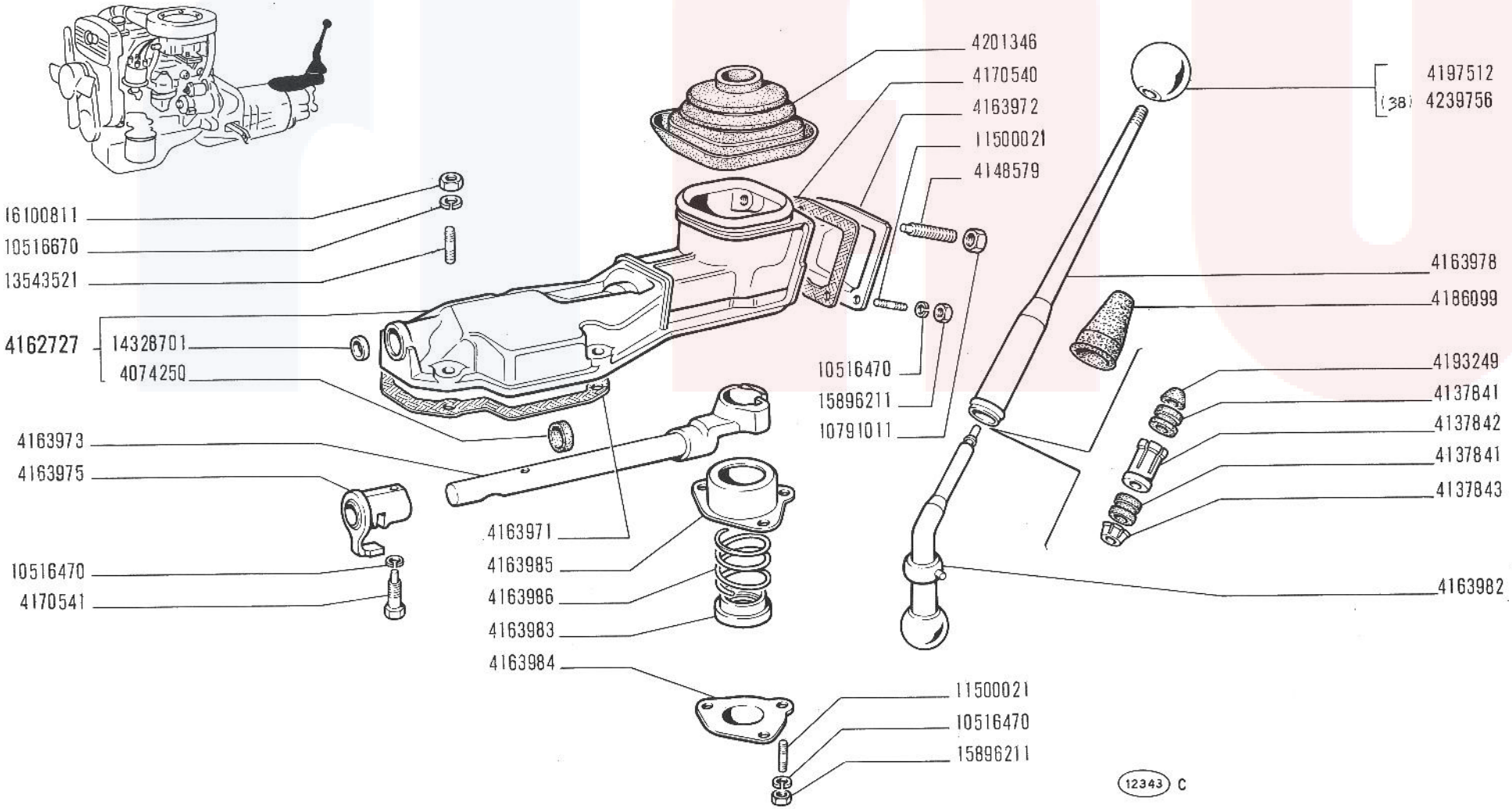

125 Special

COMANDI ESTERNI CAMBIO DI VELOCITÀ

- *Commandes extérieures de boîte de vitesses*
- *Äussere Getriebeschaltung*
- *Gearshift Outer Controls*
- *Varillaje del cambio de velocidades*

B2.07

V-1970

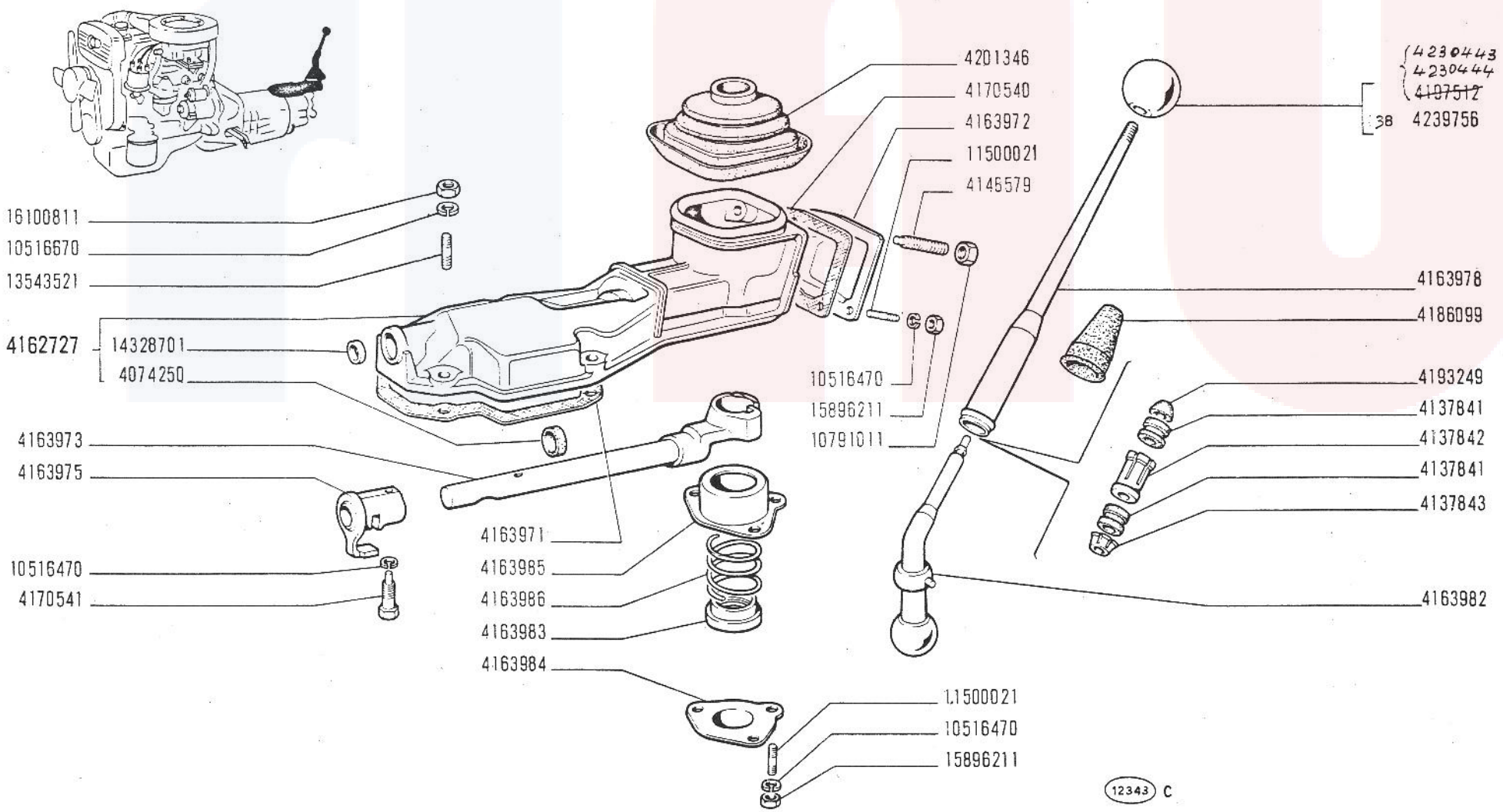

125 Special
603.10.183

COMANDI ESTERNI CAMBIO DI VELOCITÀ

Commandes extérieures de boîte de vitesses
Äussere Getriebeschaltung

Gearshift Outer Controls
Varillaje del cambio de velocidades

B2.07

~~V 1970~~
10-11-70

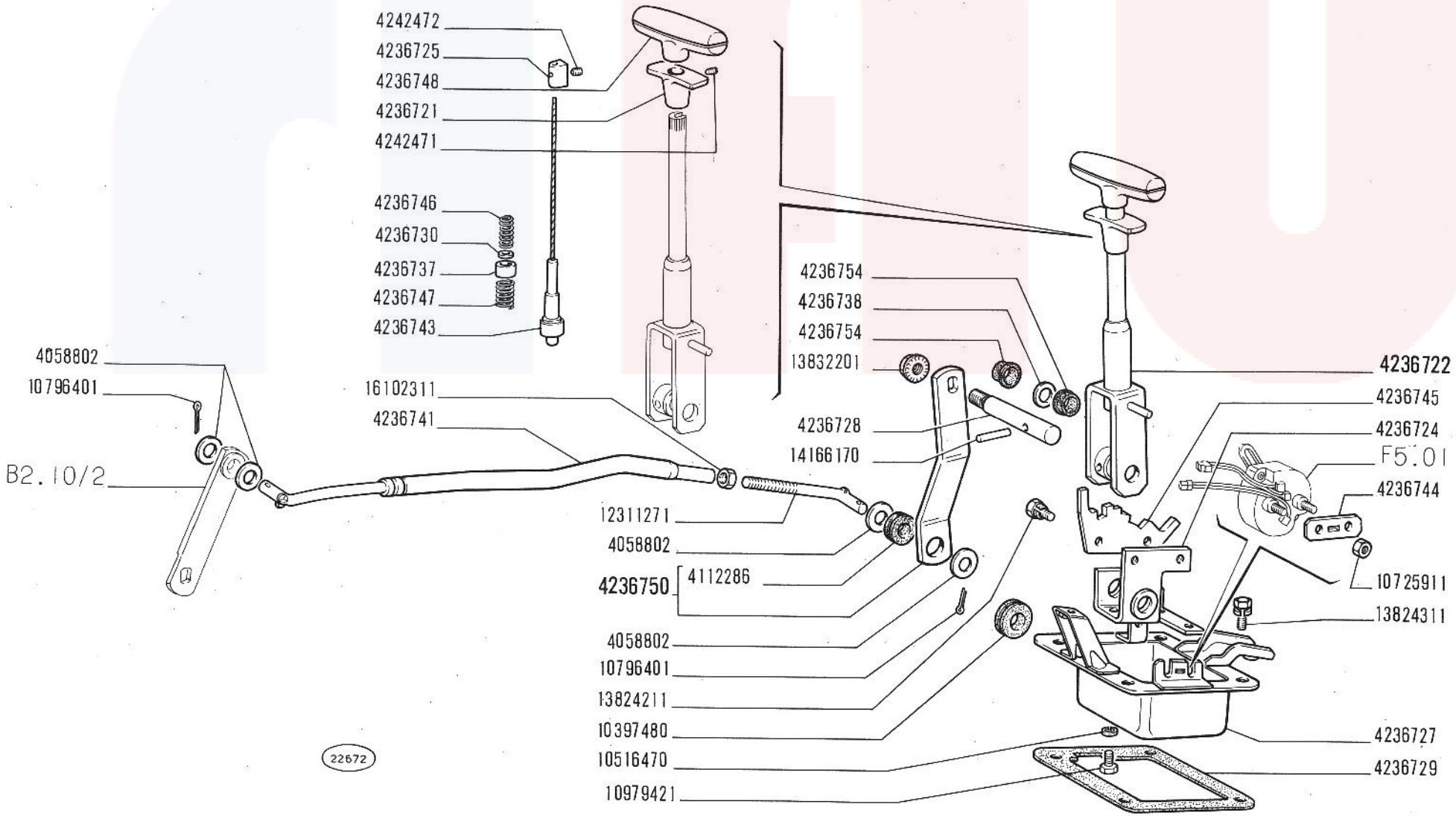

125 Special
603.10.183

COMANDI ESTERNI CAMBIO AUTOMATICO DI VELOCITÀ

Commandes extérieures de boîte de vitesses automatique
Äussere Schaltung des automatischen Getriebes
Automatic transmission gearshift outer controls
Varillaje del cambio automático

B2.07/1

20-12-70

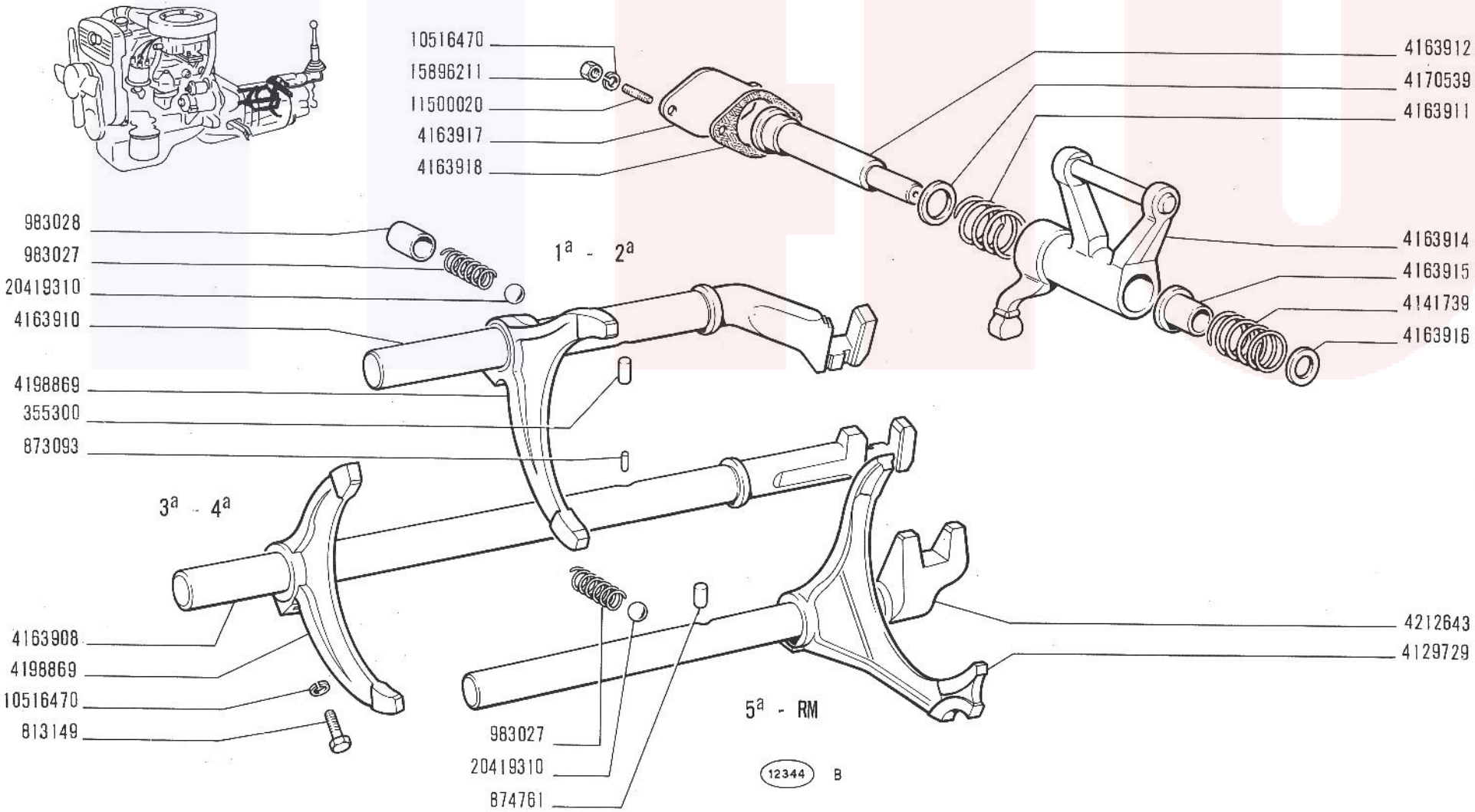

125 Special

COMANDI INTERNI CAMBIO DI VELOCITÀ

- *Commandes intérieures de boîte de vitesses*
- *Innere Getriebeschaltung*
- *Gearshift Inner Controls*
- *Barras del cambio de velocidades*

B2.10

V-1970

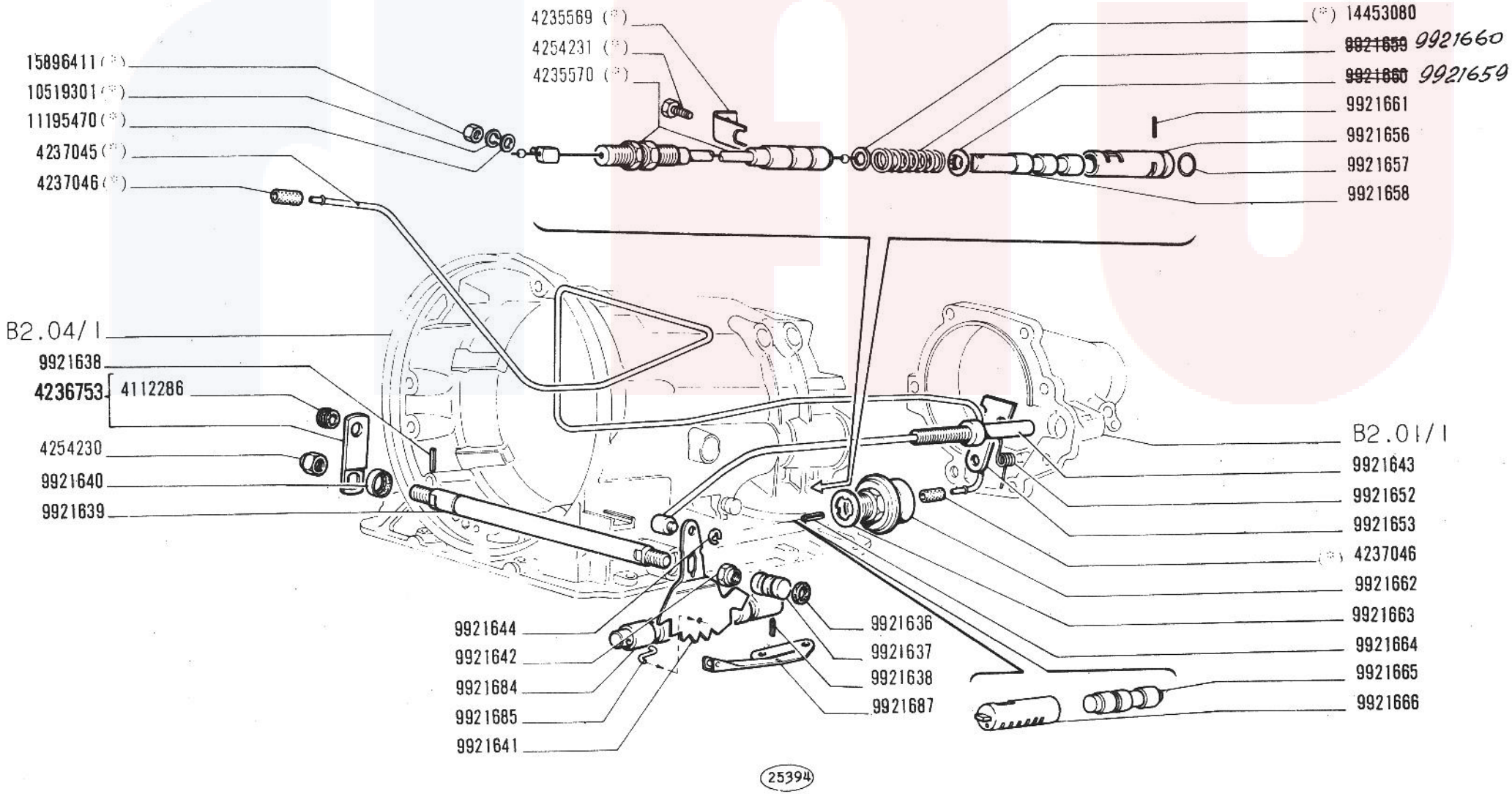

(*) Vedere elenco -Voir la liste -Siehe Tabelle -See list -Vease la lista

125 Special

COMANDI INTERNI CAMBIO AUTOMATICO DI VELOCITÀ (General Motors)

Commandes intérieures de bôite de vitesses automatique
Innere Schaltung des automatischen Getriebes
Automatic Transmission Gearshift Inner Controls
Mandos del cambio automático

B2.10/1

1/2

~~VII-1971~~
10.04-72

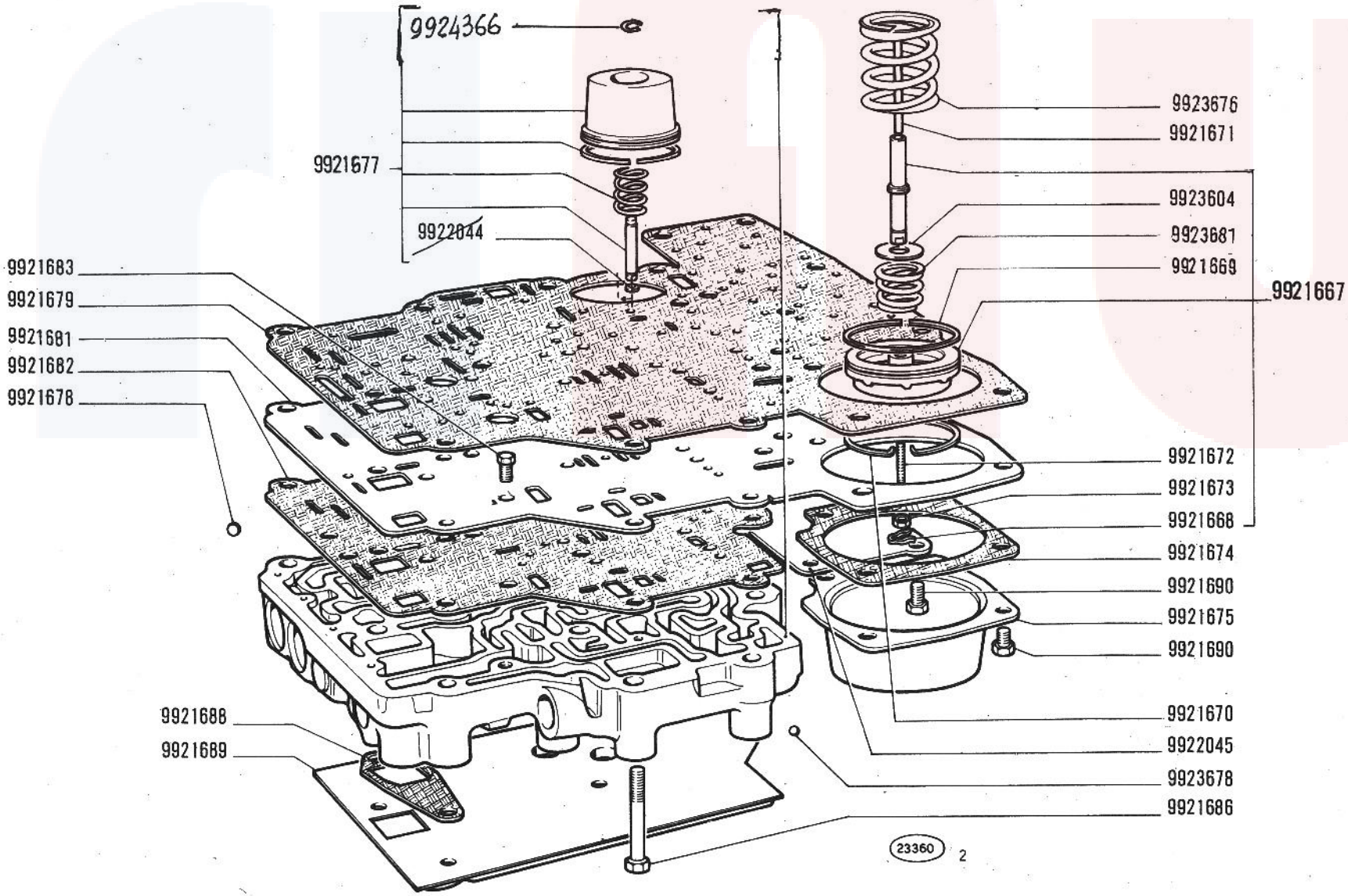

125 Special

COMANDI INTERNI CAMBIO AUTOMATICO DI VELOCITÀ (General Motors)

Commandes intérieures de bôite de vitesses automatique
Innere Schaltung des automatischen Getriebes
Automatic Transmission Gearshift Inner Controls
Mandos del cambio automático

B2.10/1

2/2

~~VII-1971~~ 29-10-71

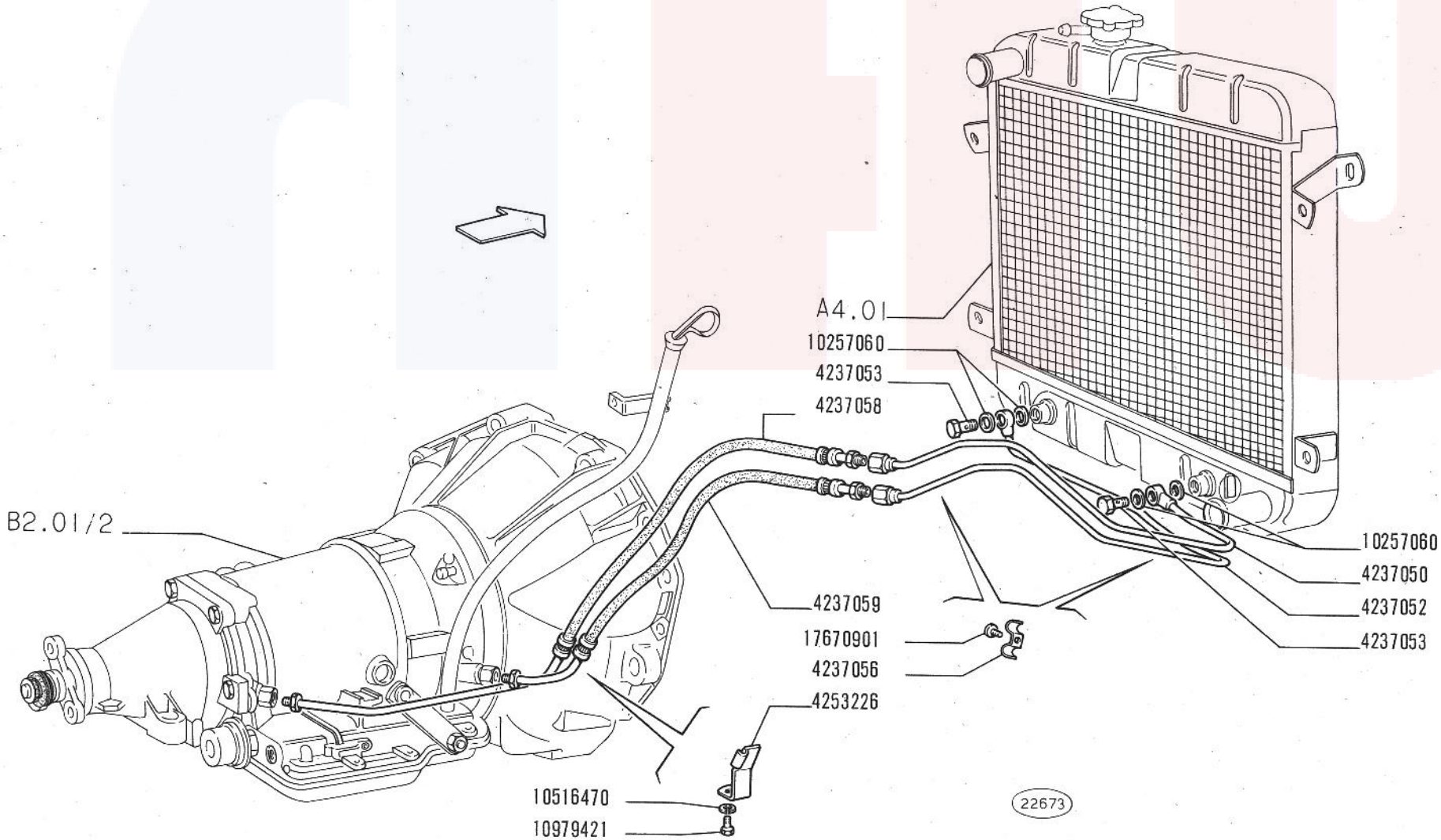

125 Special
603.10.183

RAFFREDDAMENTO CAMBIO

Refroidissement bôite de vitesses
Getriebekühlung

Transmission cooling system
Refrigeración del cambio

B2.20

20-12-70

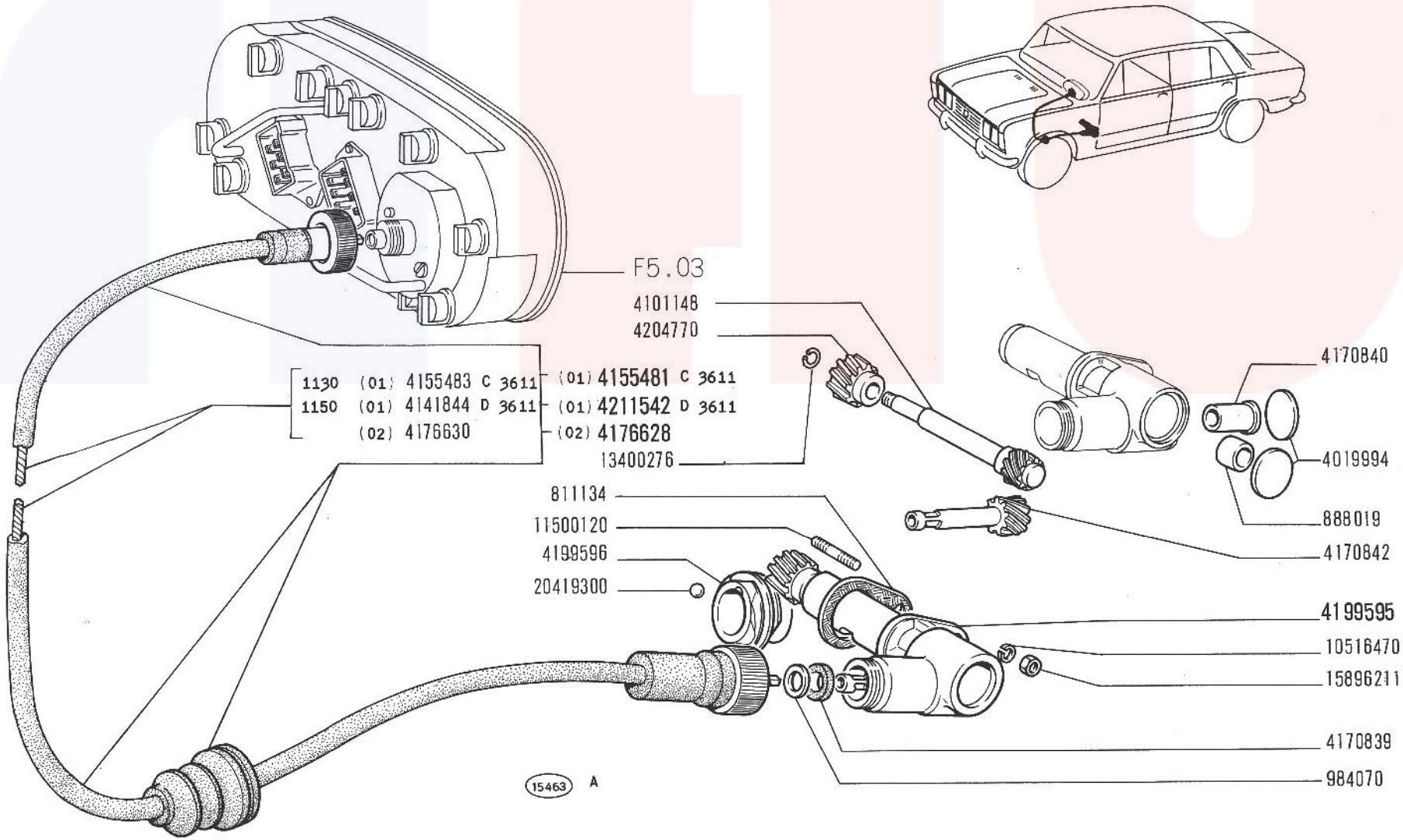

125 Special

SEGNALAZIONE VELOCITÀ E SUO COMANDO

- *Compteur de vitesse et sa commande*
- *Tachometer und sein Antrieb*
- *Speedometer and Drive*
- *Velocimetro y su arrastre*

B2.24

V-1970

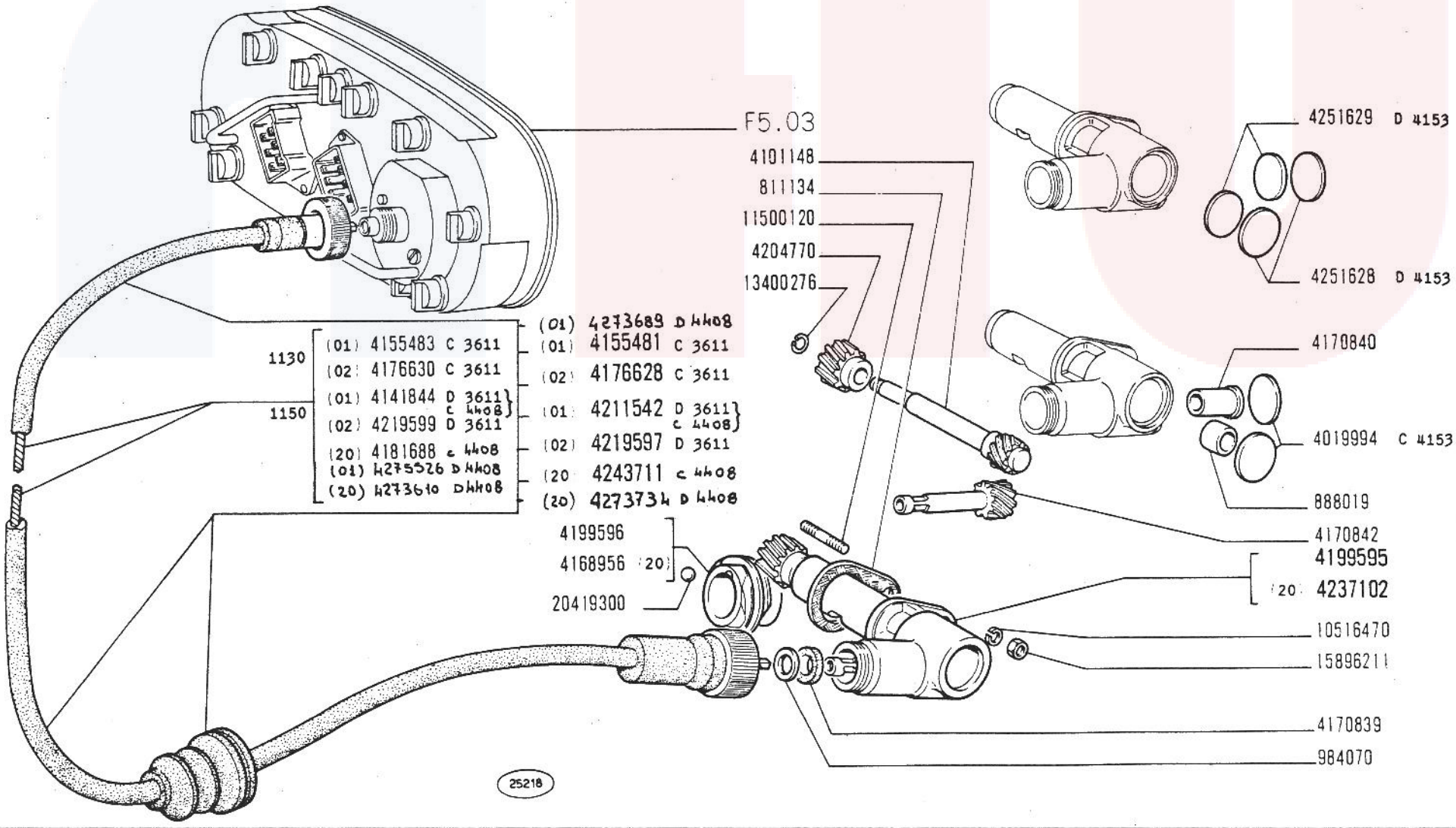

125 Special

SEGNALAZIONE VELOCITÀ E SUO COMANDO

Compteur de vitesse et sa commande
Tachometer und sein Antrieb

Speedometer and Drive
Velocimetro y su arrastre

B2.24

VII-H
15-03

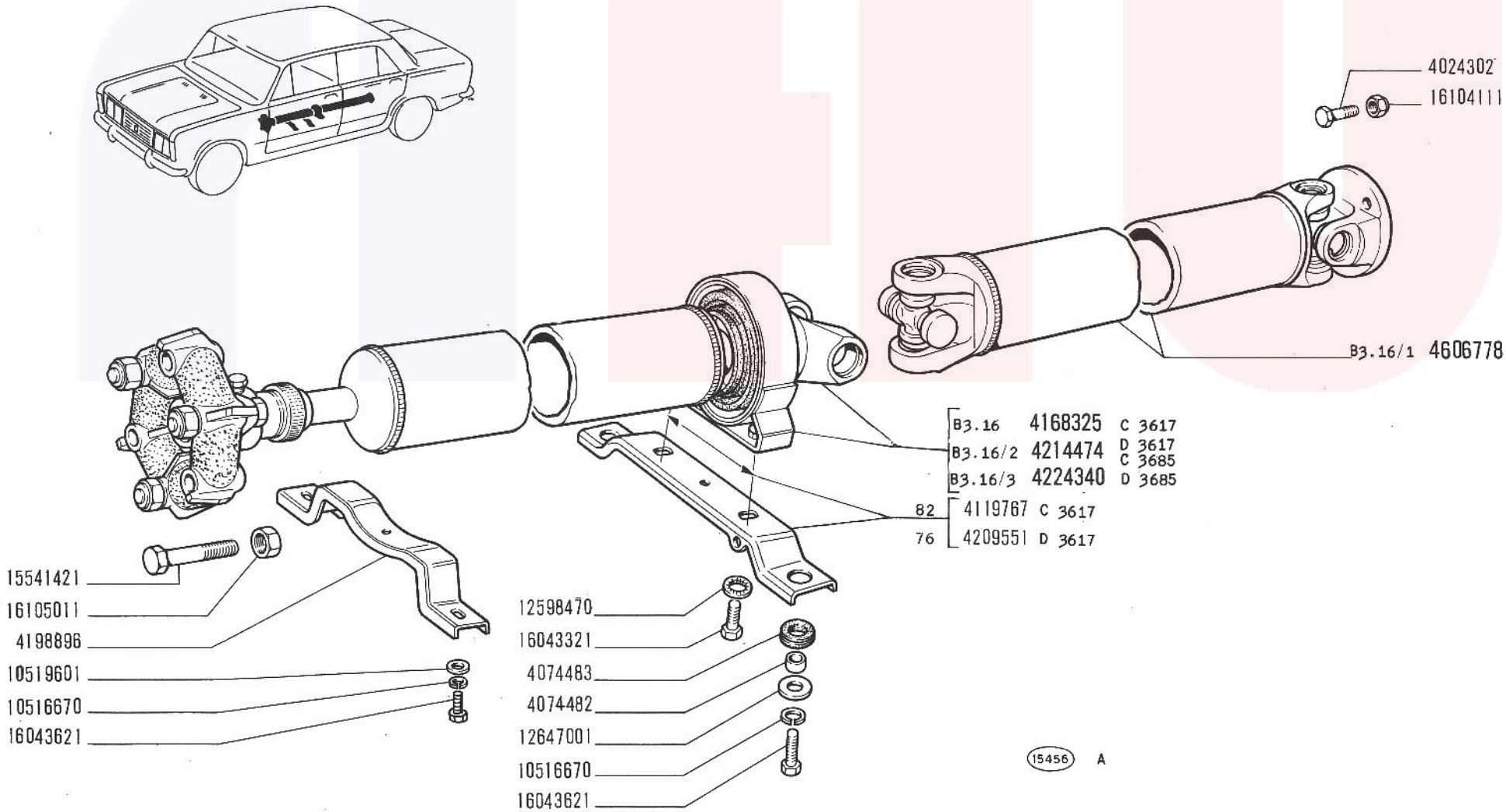

125 Special

TRASMISSIONE TRA CAMBIO E PONTE

- *Transmission*
- *Übertragungswelle*
- *Propeller Shaft*
- *Árbol de transmisión*

B3.01

V-1970

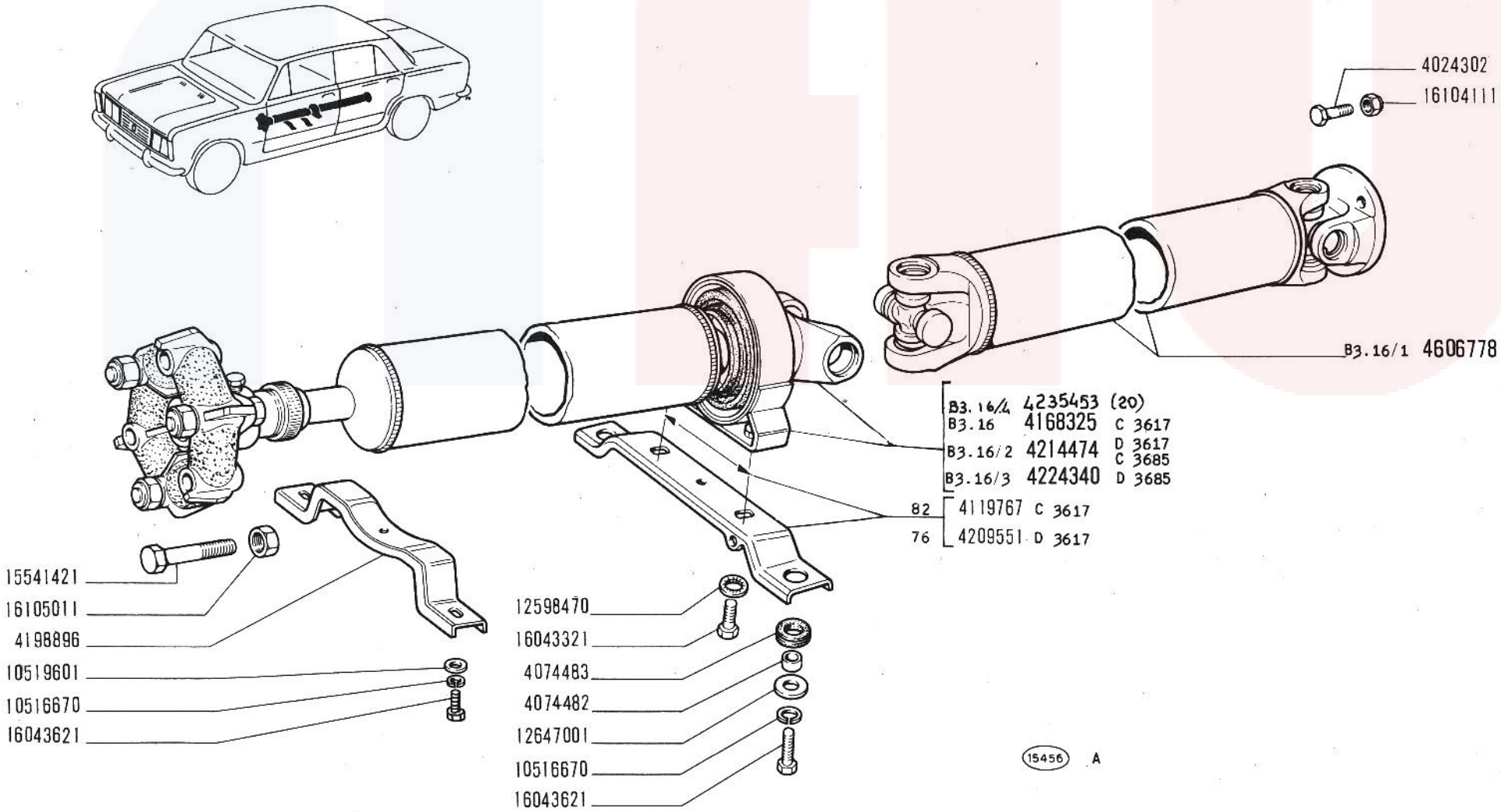

125 Special

603.10.183

TRASMISSIONE TRA CAMBIO E PONTE

Transmission
Übertragungswelle

Propeller Shaft
Árbol de transmisión

B3.01

~~V 1970~~
20-12-70

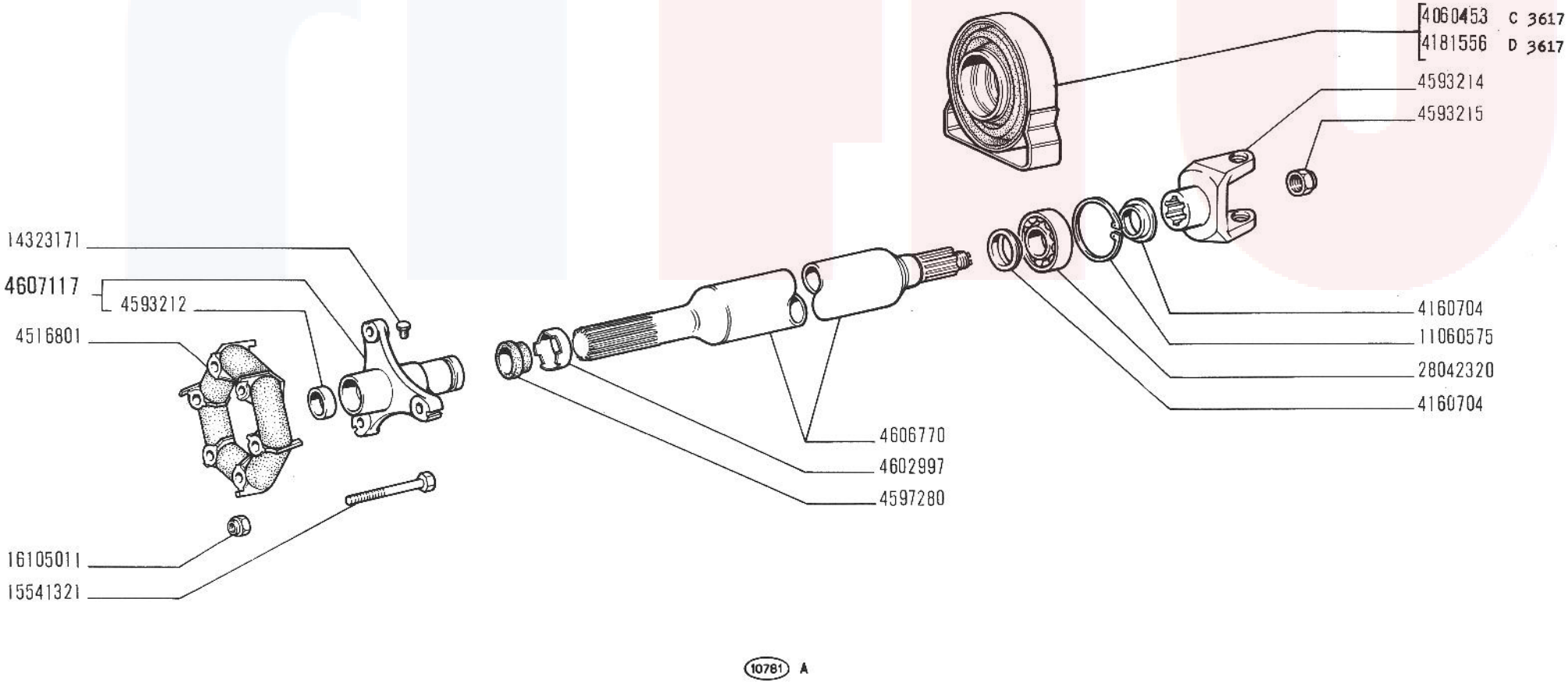

125 Special

ALBERO DI TRASMISSIONE 4168325

- *Arbre de transmission*
- *Übertragungswelle*
- *Propeller Shaft*
- *Árbol de transmisión*

B3.16

V-1970

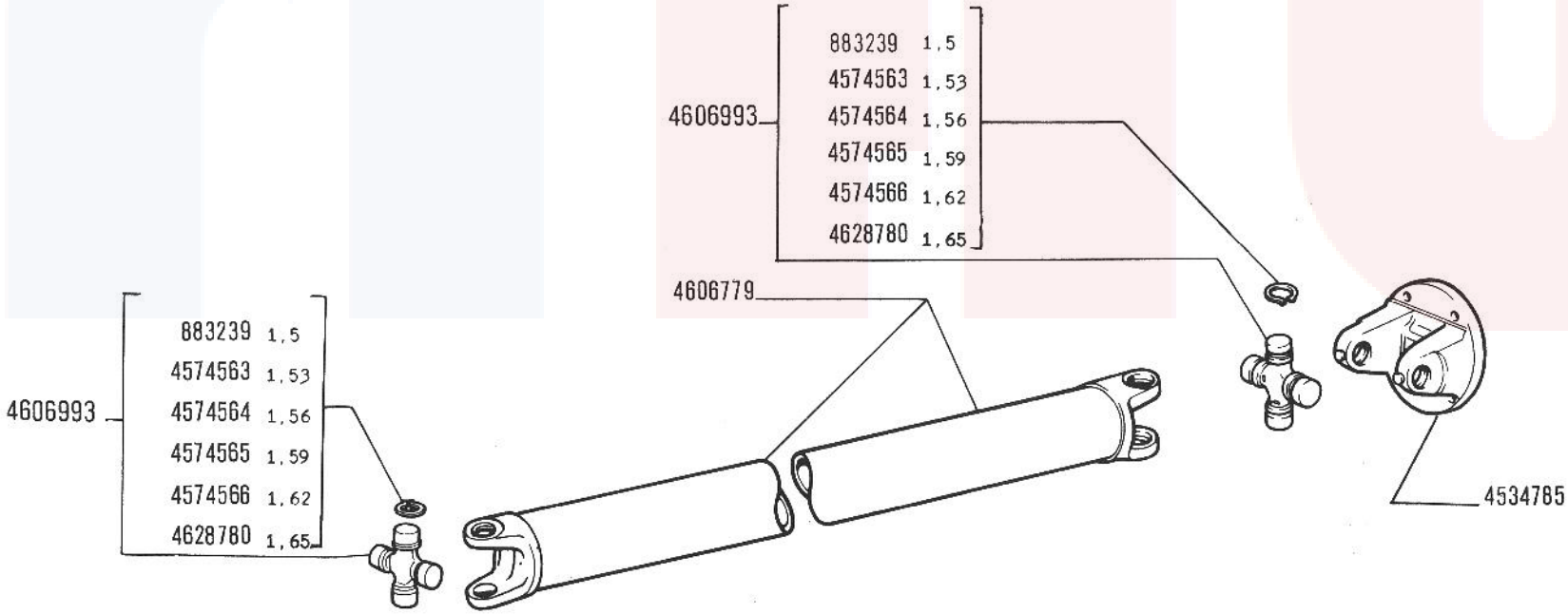

125 Special

ALBERO DI TRASMISSIONE 4606778

- *Arbre de transmission*
- *Übertragungswelle*
- *Propeller Shaft*
- *Árbol de transmisión*

B3.16/1

V-1970

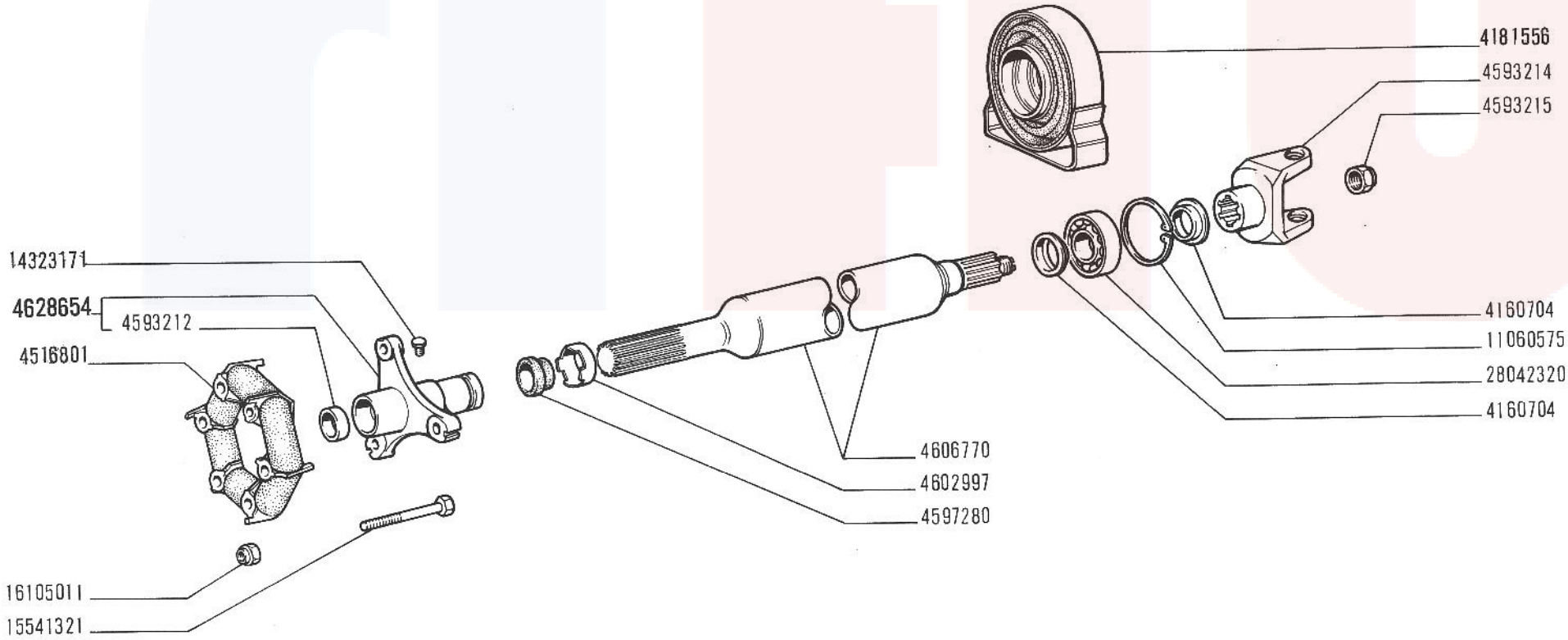

(10781) / 1

125 Special

ALBERO DI TRASMISSIONE 4214474

- *Arbre de transmission*
- *Übertragungswelle*
- *Propeller Shaft*
- *Árbol de transmisión*

B3.16/2

V-1970

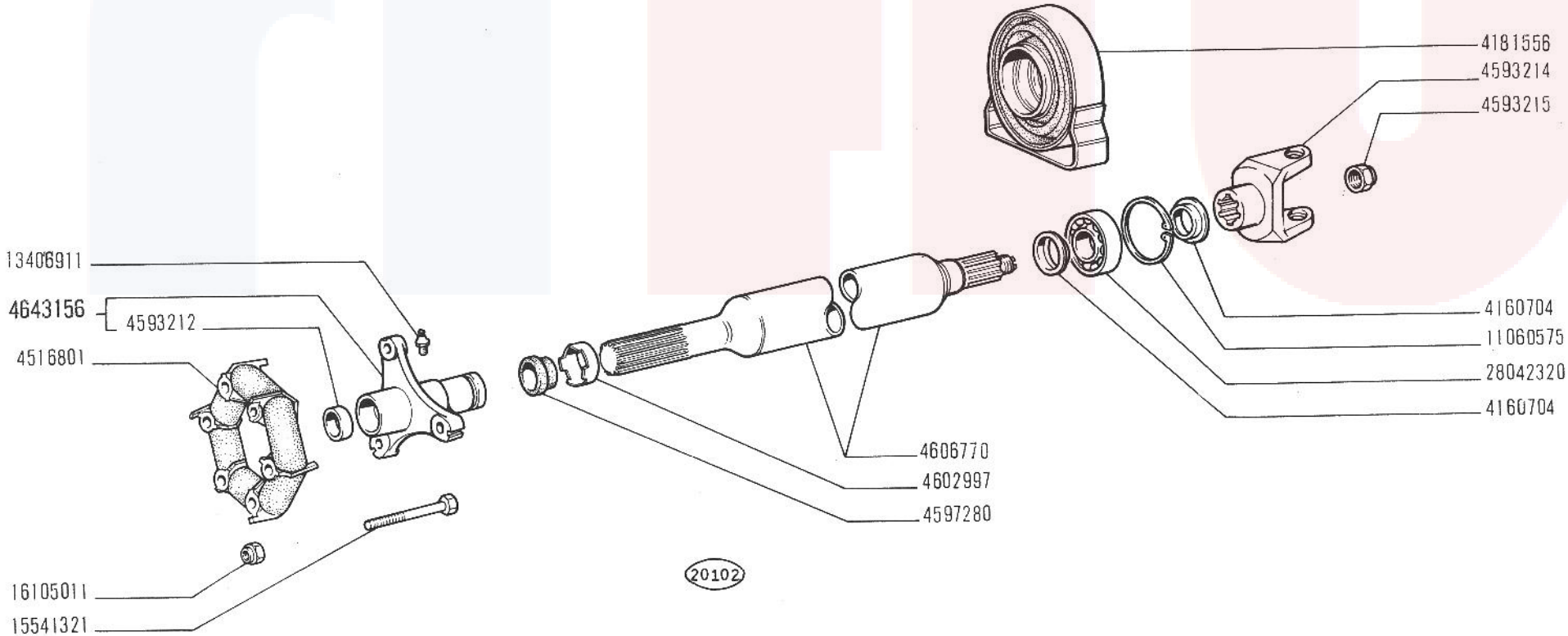

ALBERO DI TRASMISSIONE 4224340

125 Special

- *Arbre de transmission*
- *Übertragungswelle*
- *Propeller Shaft*
- *Árbol de transmisión*

B3.16/3

V-1970

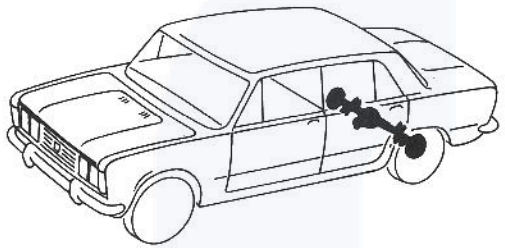

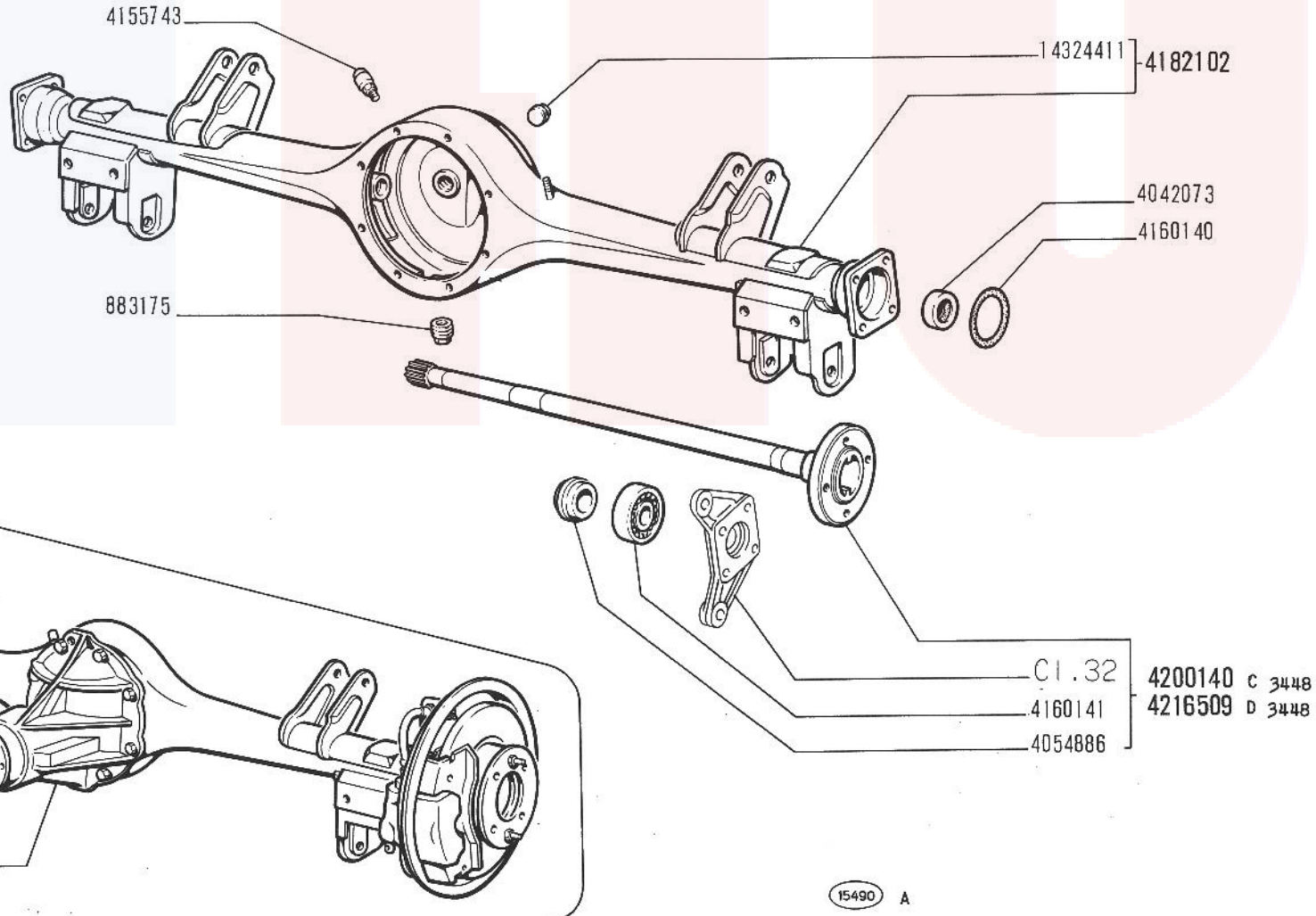

PONTE E SEMIALBERI DIFFERENZIALE

125 Special

- *Pont et arbres de différentiel*
- *Achse und Achswellen*
- *Axle and Axle Shafts*
- *Puente y palieres*

B4.01

V-1970

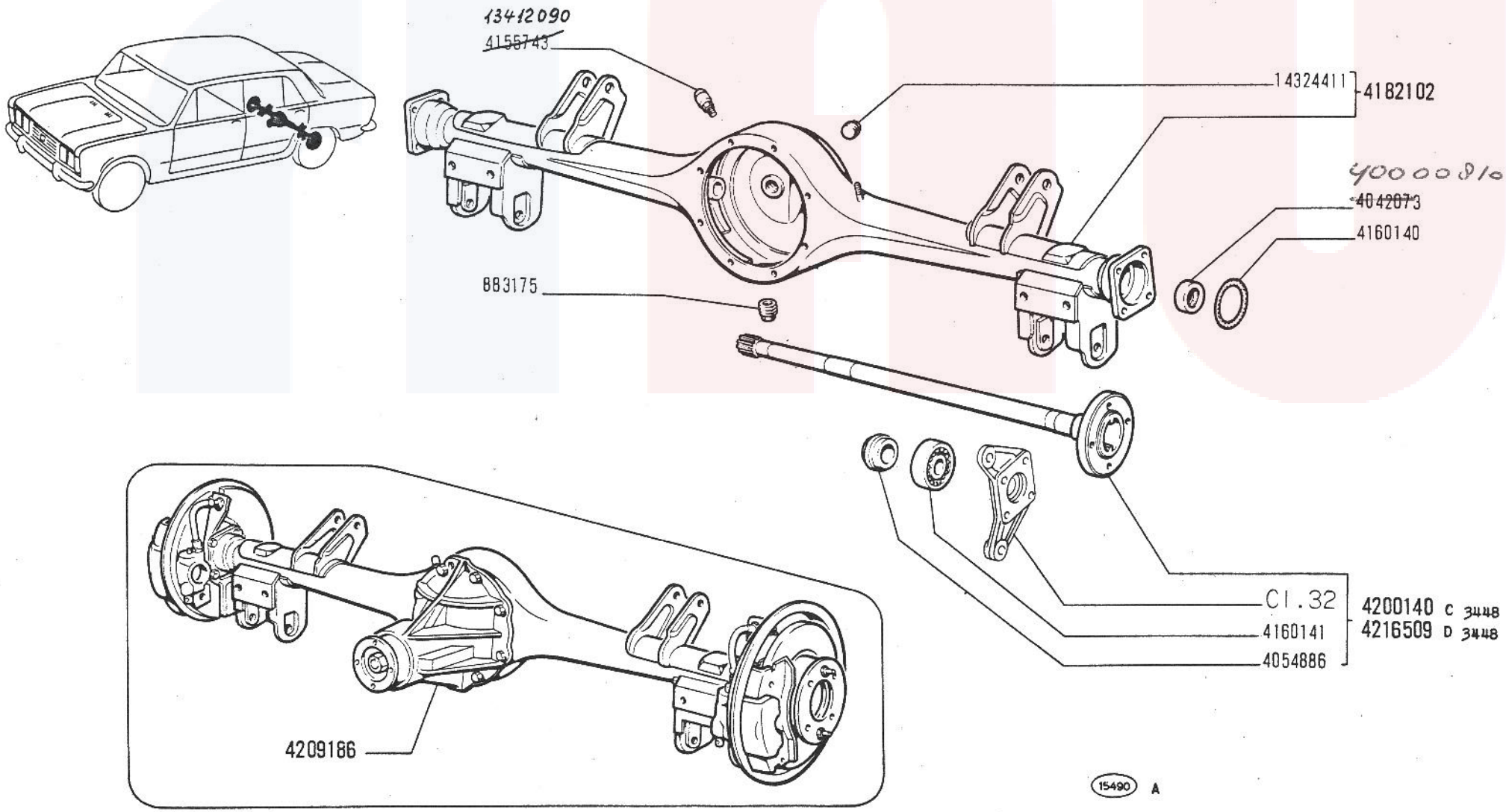

125 Special
603.10.183

PONTE E SEMIALBERI DIFFERENZIALE

Pont et arbres de différentiel
Achse und Achswellen

Axle and Axle Shafts
Puente y palieres

B4.01

~~V-1970~~
10-11-70

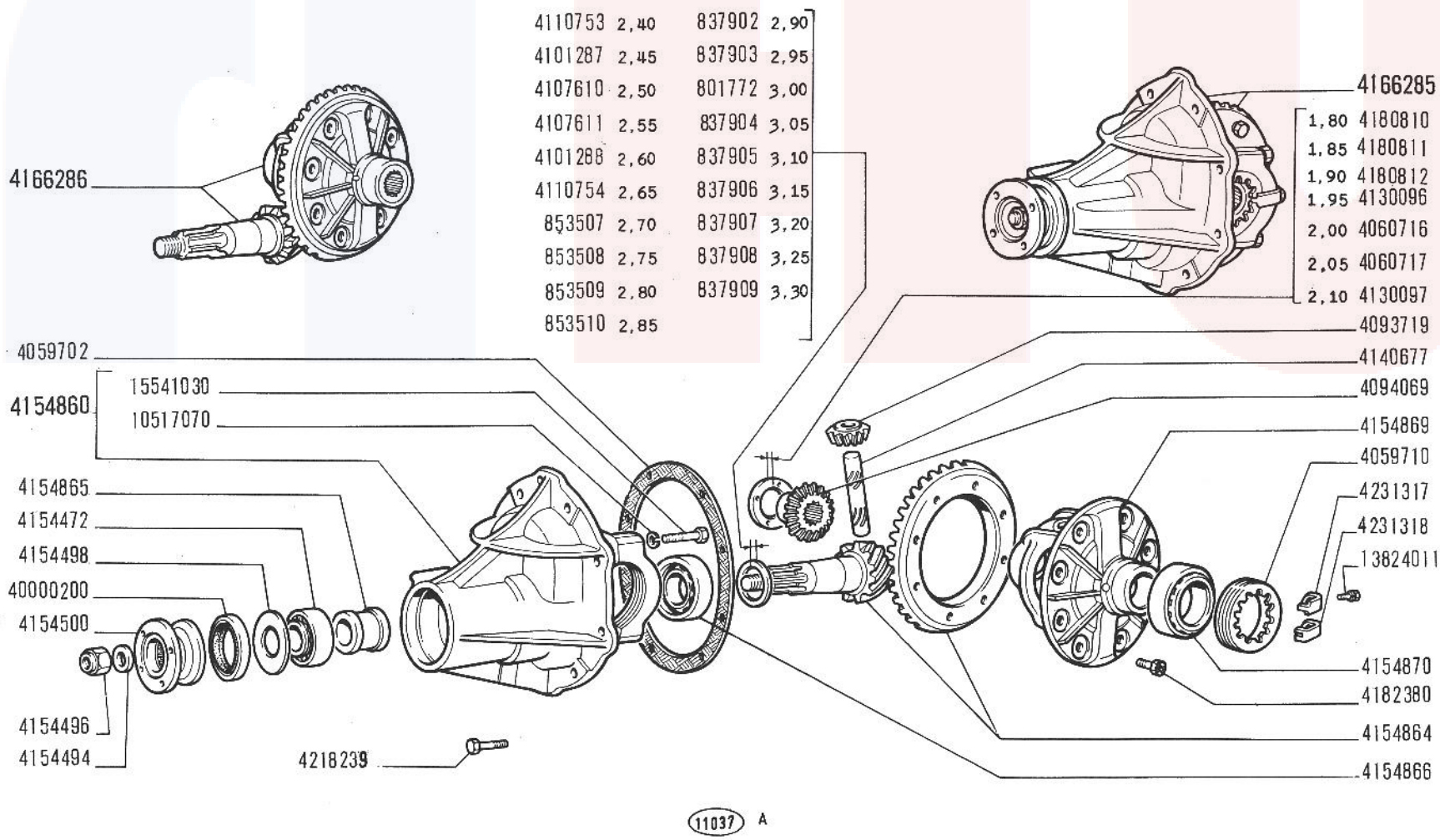

125 Special

RUOTISMI RIDUZIONE E DIFFERENZIALE DEL PONTE

- *Engrenages de réduction et différentiel*
- *Achsantrieb und Ausgleichgetriebe*
- *Final Drive and Differential Gears*
- *Reducción final y diferencial*

B4.04

V-1970

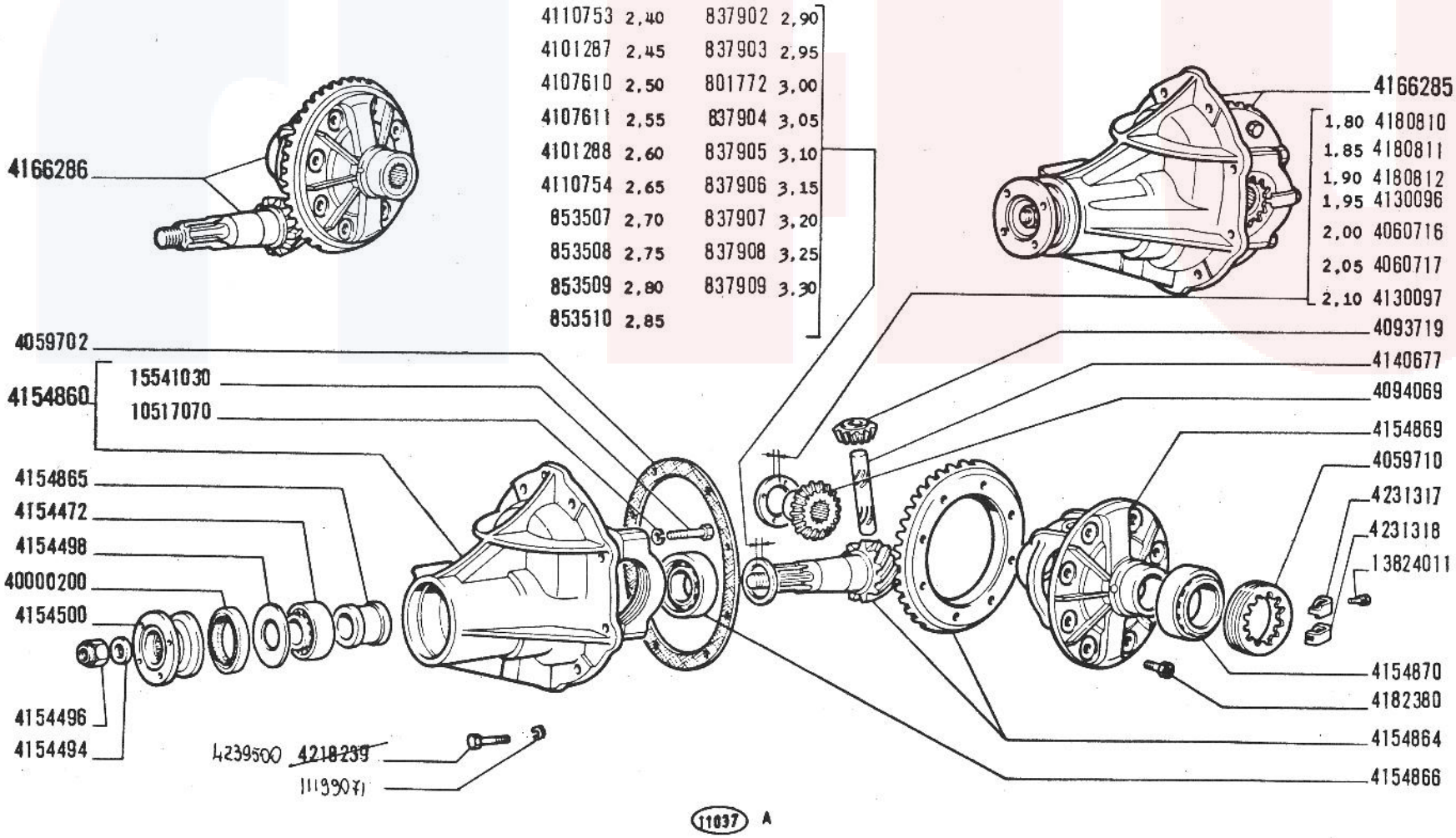

125 Special

603.10.183

RUOTISMI RIDUZIONE E DIFFERENZIALE DEL PONTE

Engrenages de réduction et différentiel
Achsantrieb und Ausgleichgetriebe

Final Drive and Differential Gears
Reducción final y diferencial

B4.04

~~V 1970~~
15-9-1970

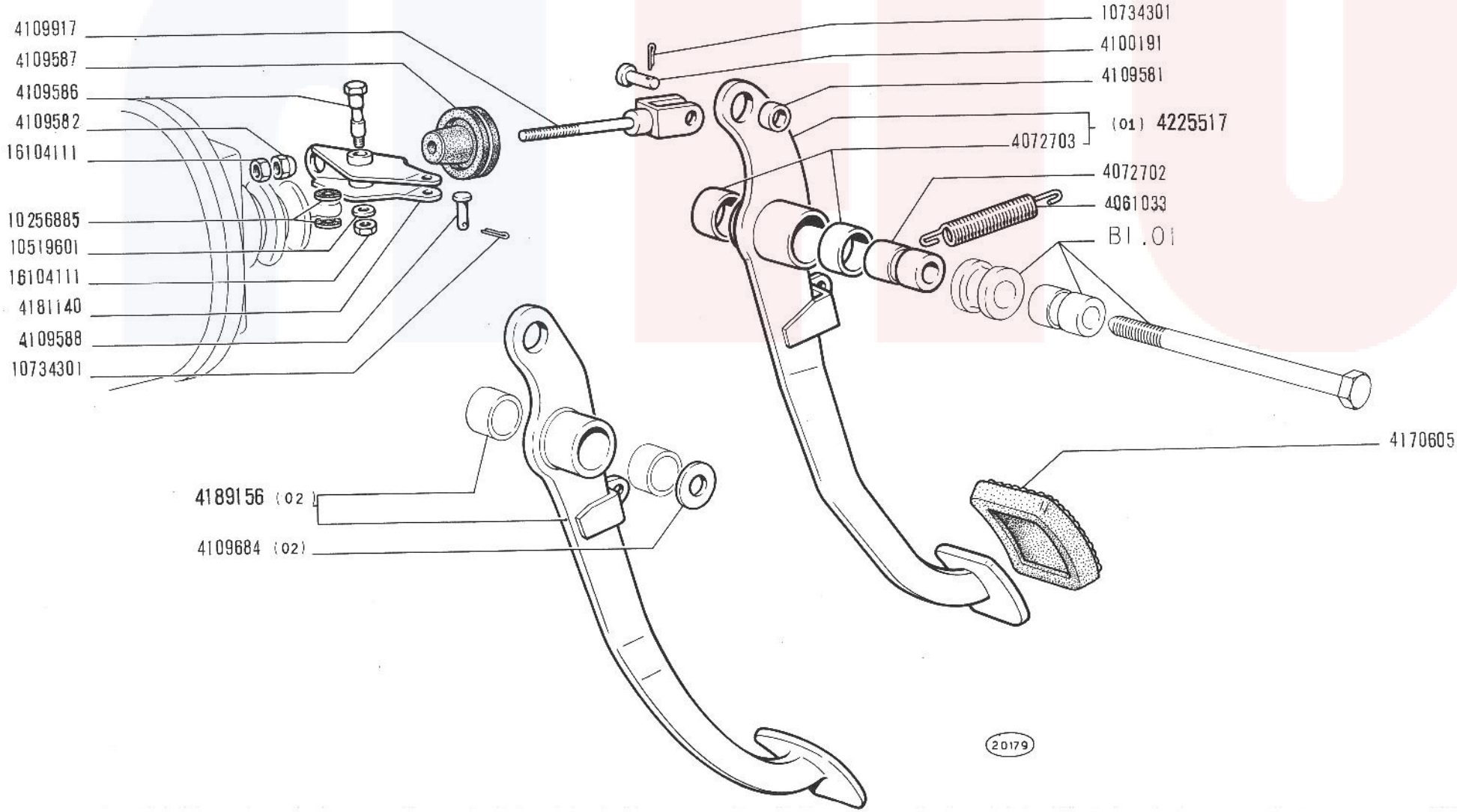

125 Special

COMANDO A PEDALE FRENI

- *Commande au pied de freins*
- *Bremsfusshebel*
- *Brake Foot Control*
- *Pedal de freno*

C1.01

V-1970

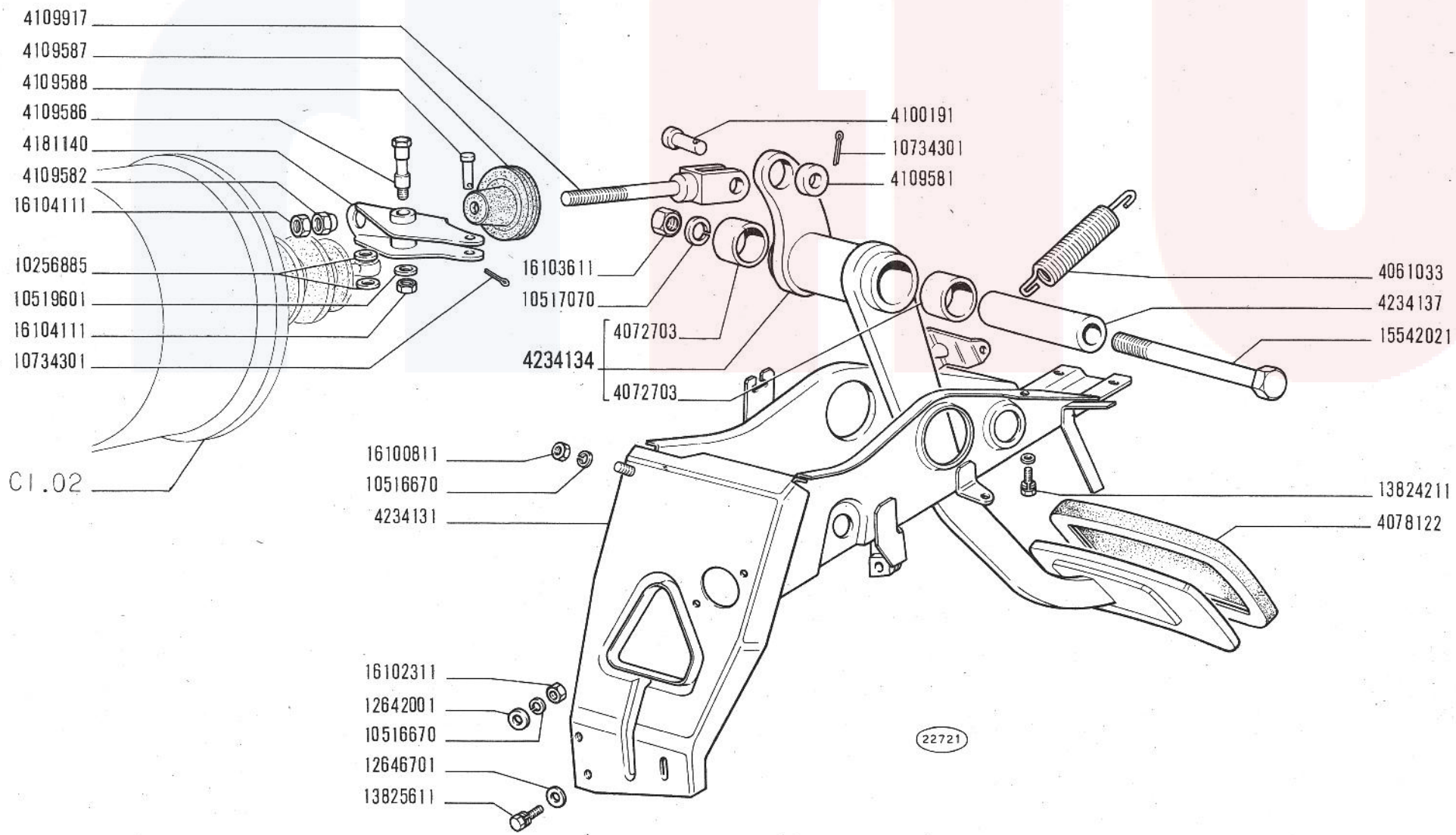

125 Special
603.10.183

COMANDO A PEDALE FRENI

Commande au pied de freins
Bremsfusshebel

Brake Foot Control
Pedal de freno

C1.01/1

20-12-70

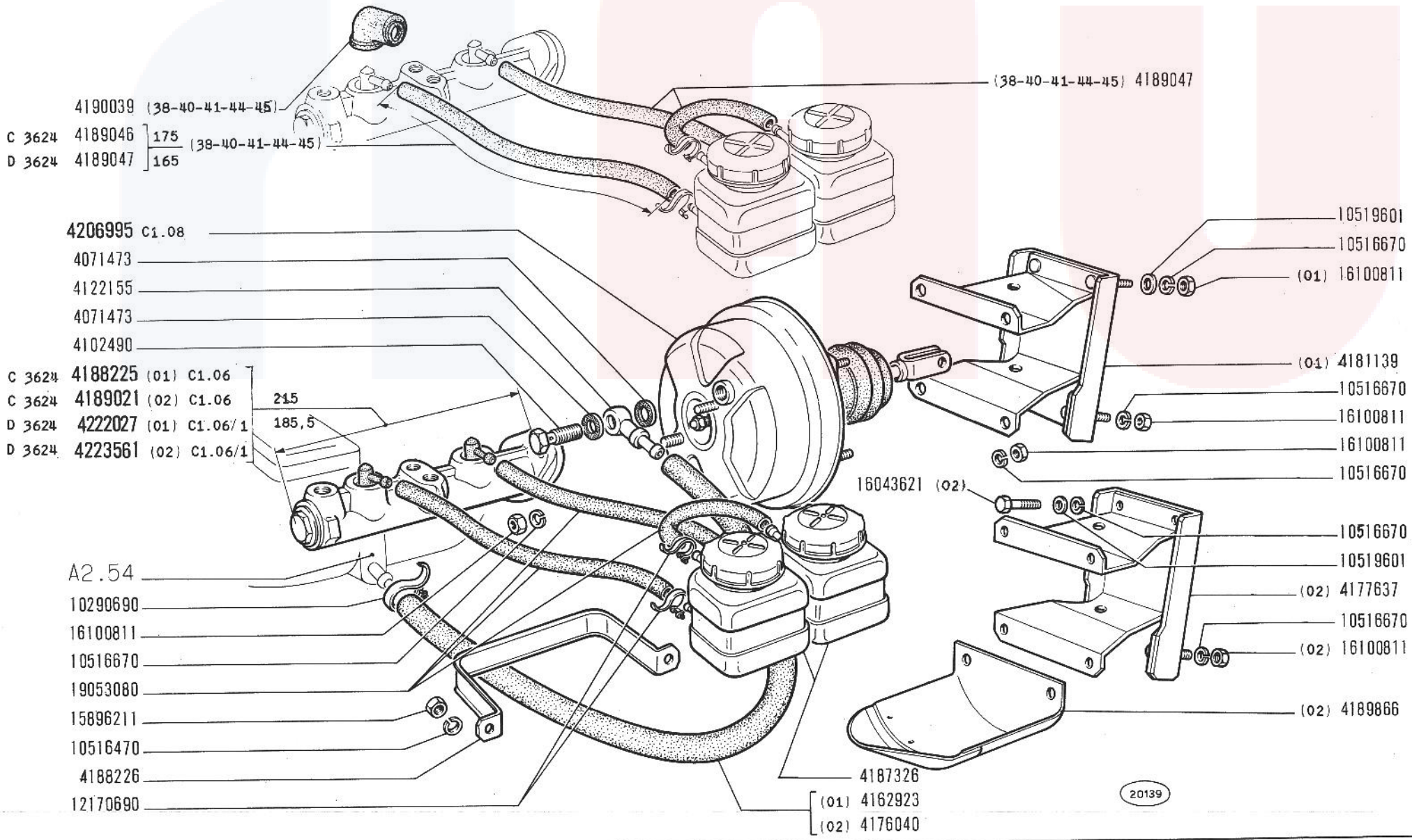

125 Special

COMANDO IDRAULICO FRENI

- *Commande hydraulique de freins*
- *Hydraulische Bremsbetätigung*
- *Brake Hydraulic System*
- *Sistema de freno hidráulico*

C1.02

V-1970

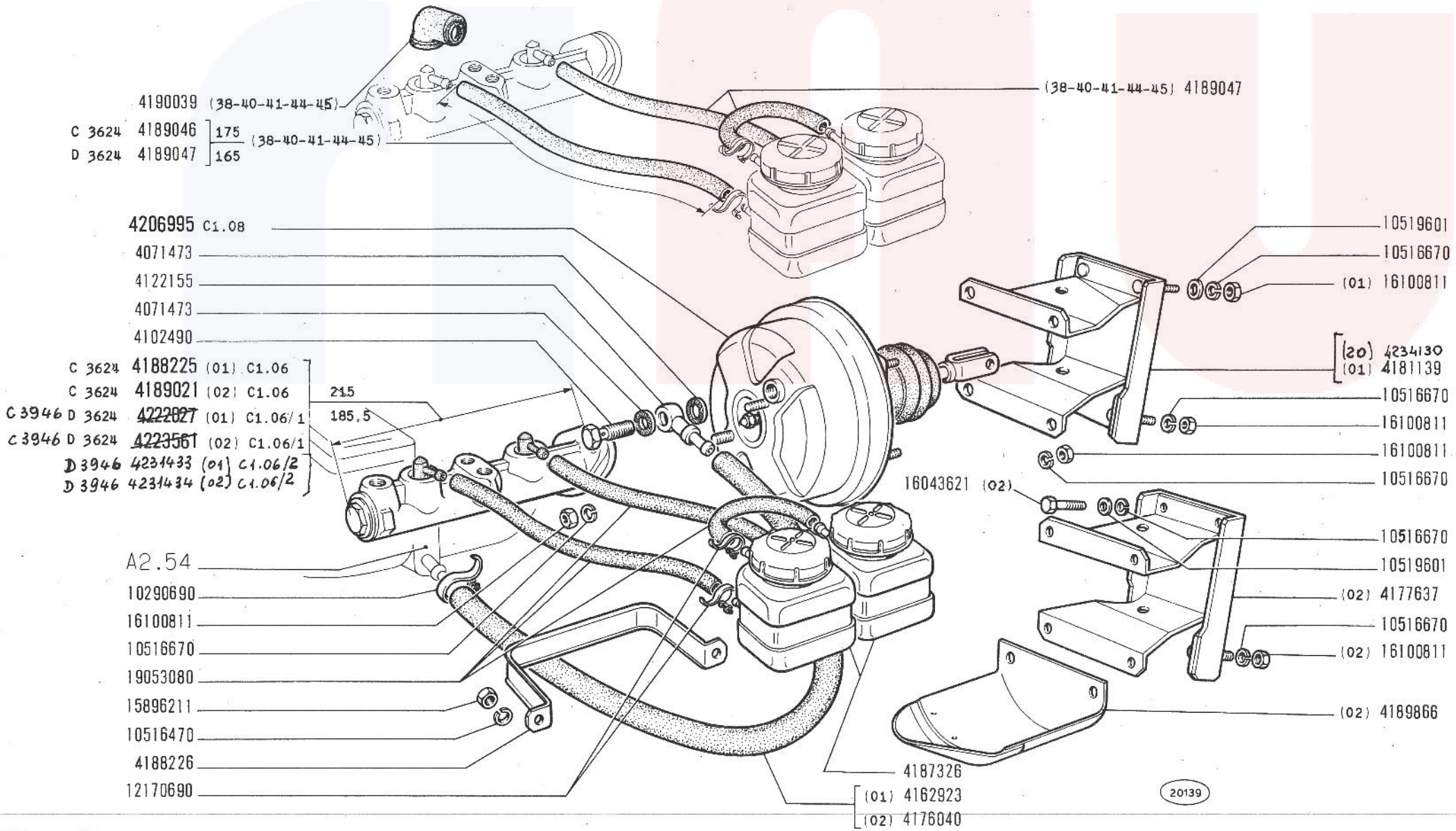

125 Special

603.10.183

COMANDO IDRAULICO FRENI

Commande hydraulique de freins
Hydraulische Bremsbetätigung

Brake Hydraulic System
Sistema de freno hidráulico

C1.02

~~V.1970~~
27·02·71

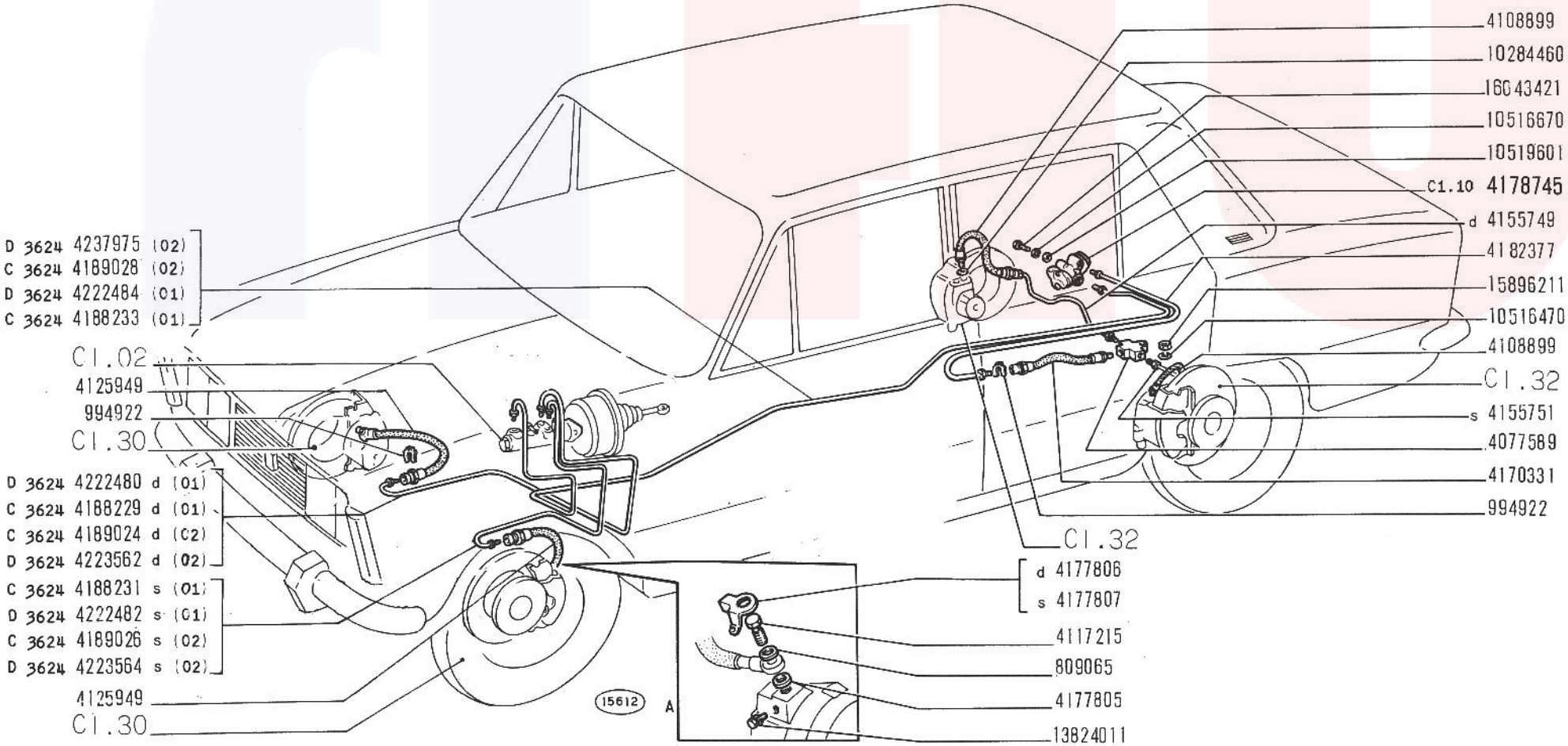

125 Special

COMANDO IDRAULICO FRENI SULLE RUOTE

- *Commande hydraulique de freins aux roues*
- *Hydraulische Radbremsbetätigung*
- *Service Brake Hydraulic System*
- *Sistema de freno hidráulico de ruedas*

C1.03

V-1970

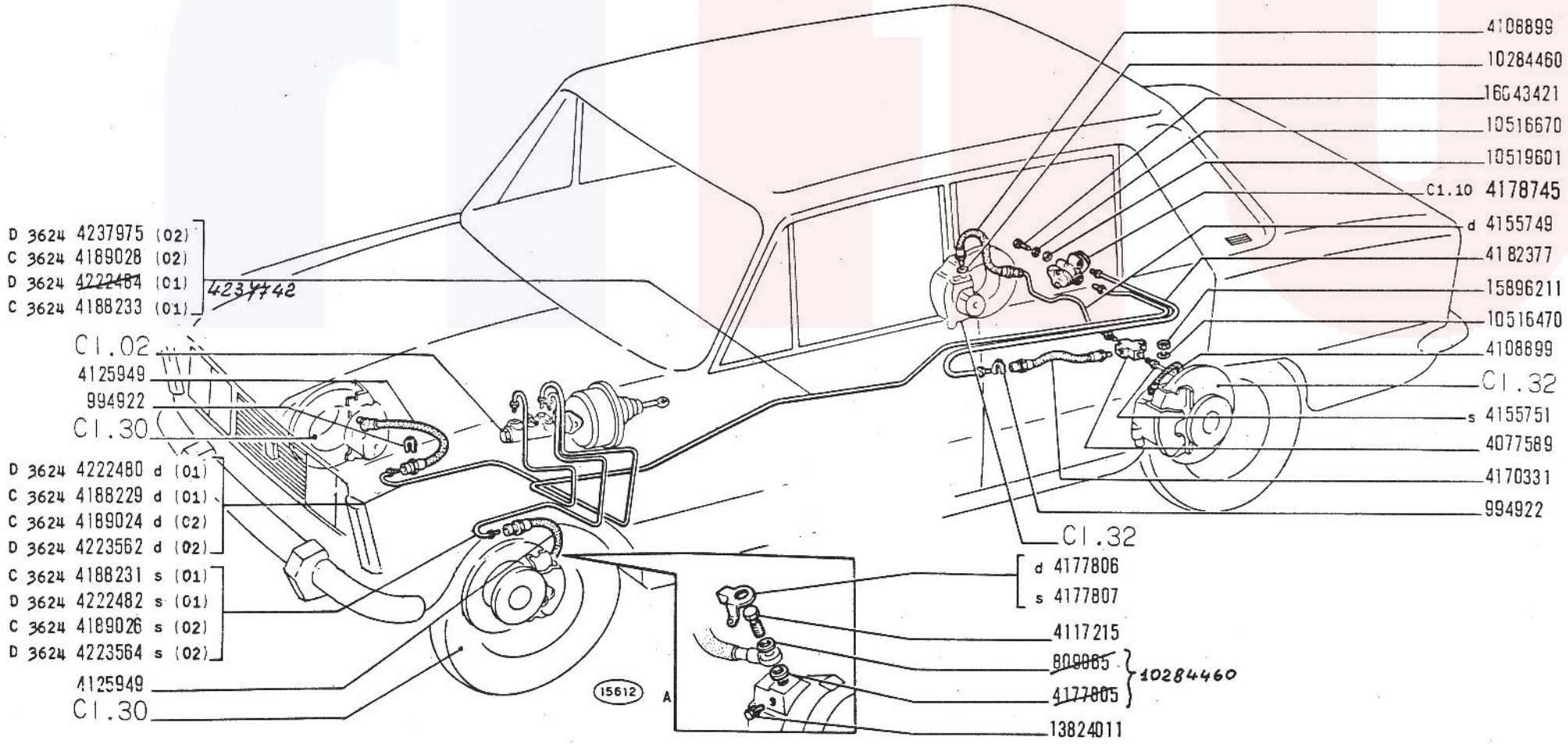

125 Special

603.10.183

COMANDO IDRAULICO FRENI SULLE RUOTE

Commande hydraulique de freins aux roues
Hydraulische Radbremsbetätigung

Service Brake Hydraulic System
Sistema de freno hidráulico de ruedas

C1.03

~~V.1970~~
10-11-70

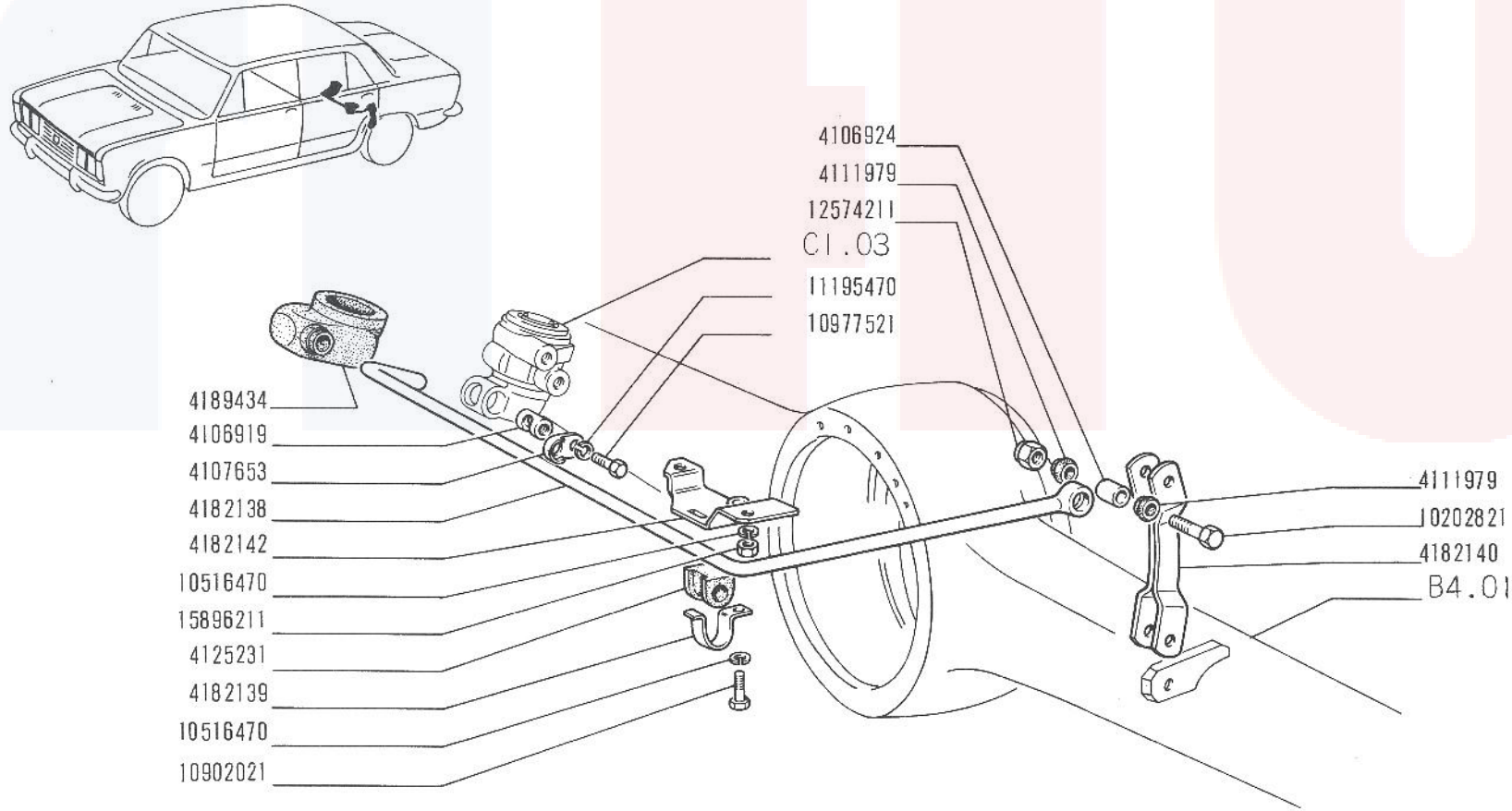

15807

COMANDO CORRETTORE DI FRENATA

125 Special

- *Commande de correcteur de freinage*
- *Betätigung des Bremskraftreglers*
- *Braking Action Compensator Control*
- *Mando de válvula de compensación de freno*

C1.04

XI-1

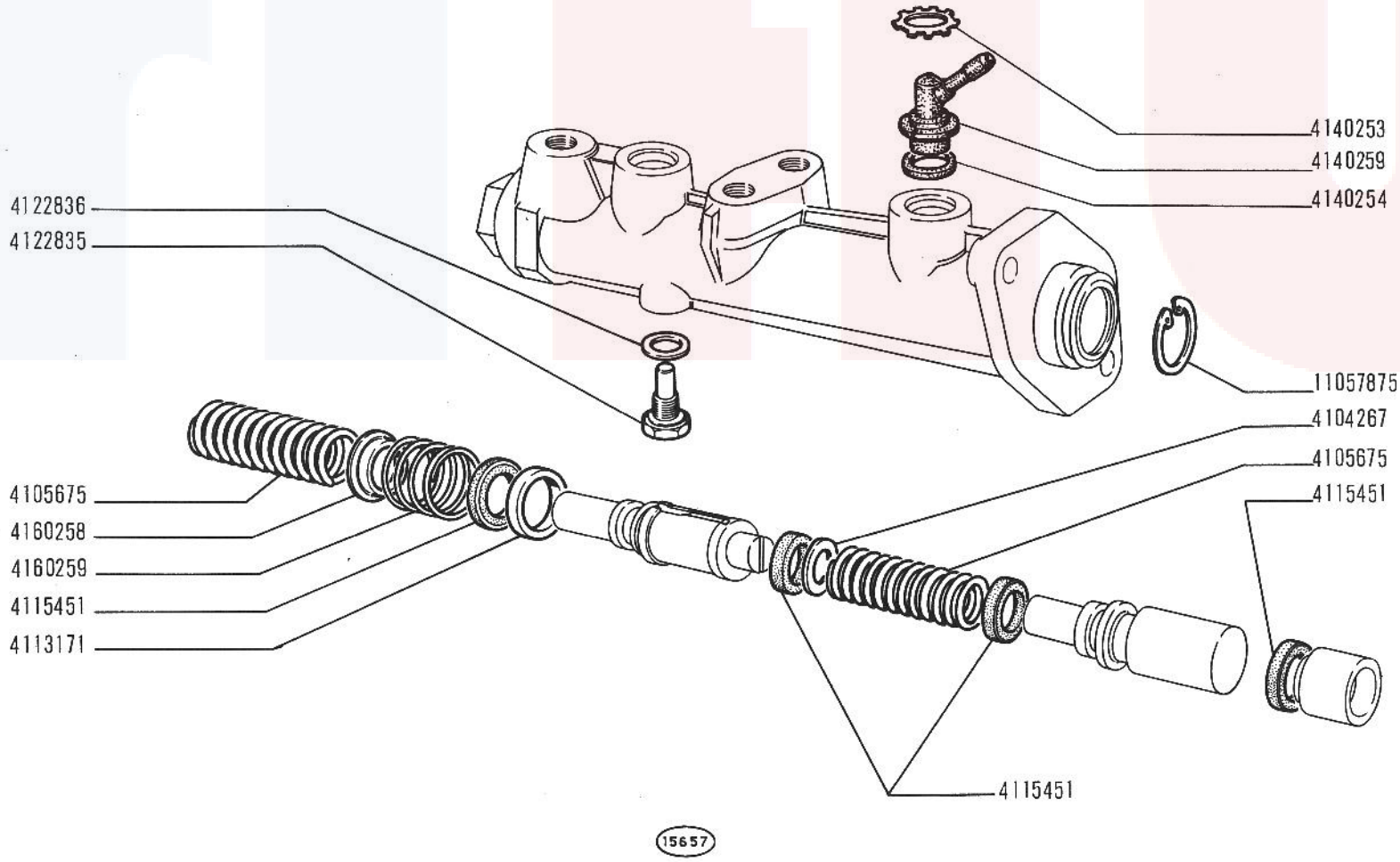

125 Special

CILINDRO MAESTRO 4188225 - 4189021

- *Maître-cylindre*
- *Hauptzylinder*
- *Master Cylinder*
- *Bomba*

C1.06

V-197

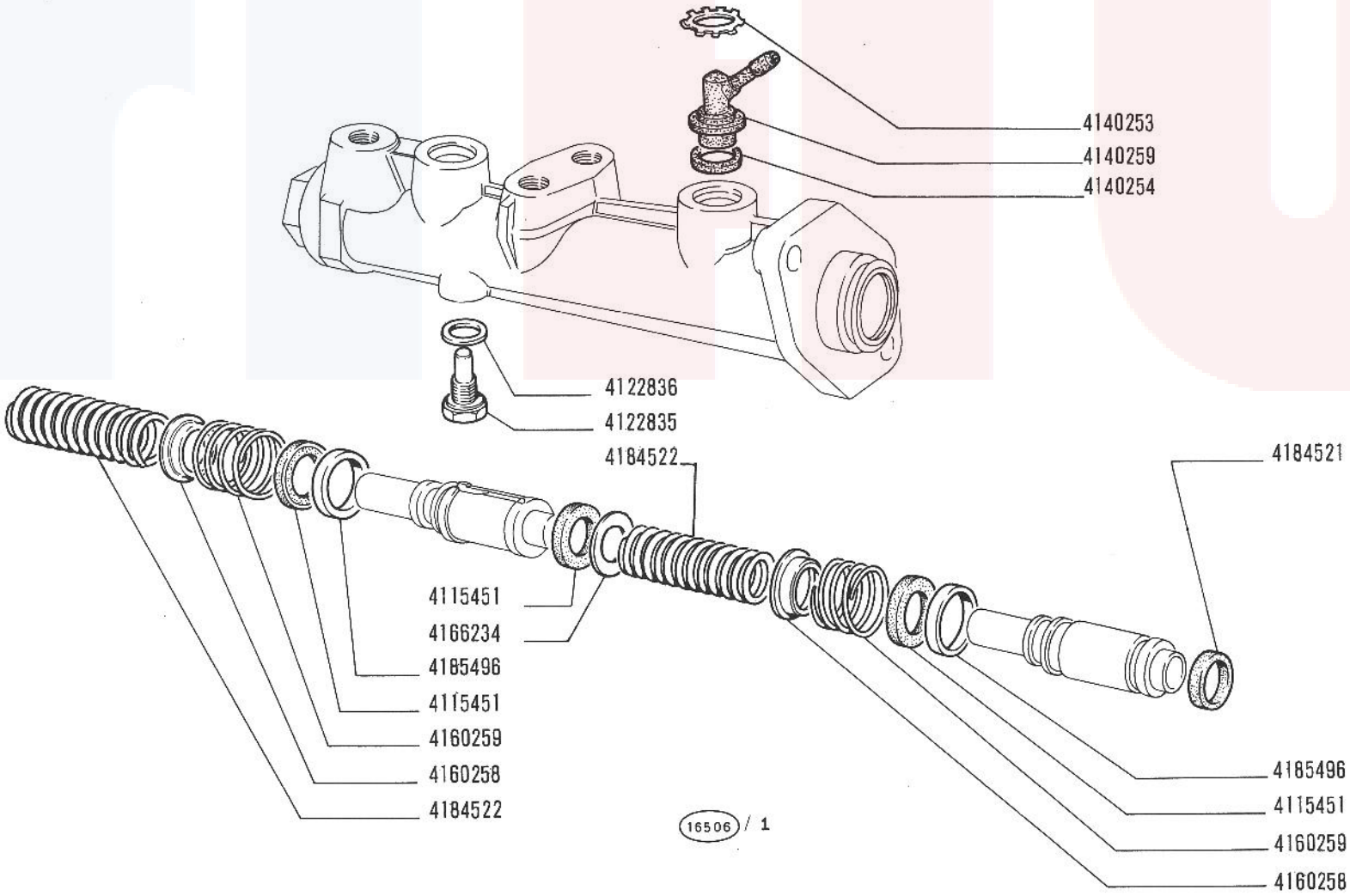

125 Special

CILINDRO MAESTRO 4222027, 4223561

- *Maître-cylindre*
- *Hauptzylinder*
- *Master Cylinder*
- *Bomba*

C1.06/1

V-1970

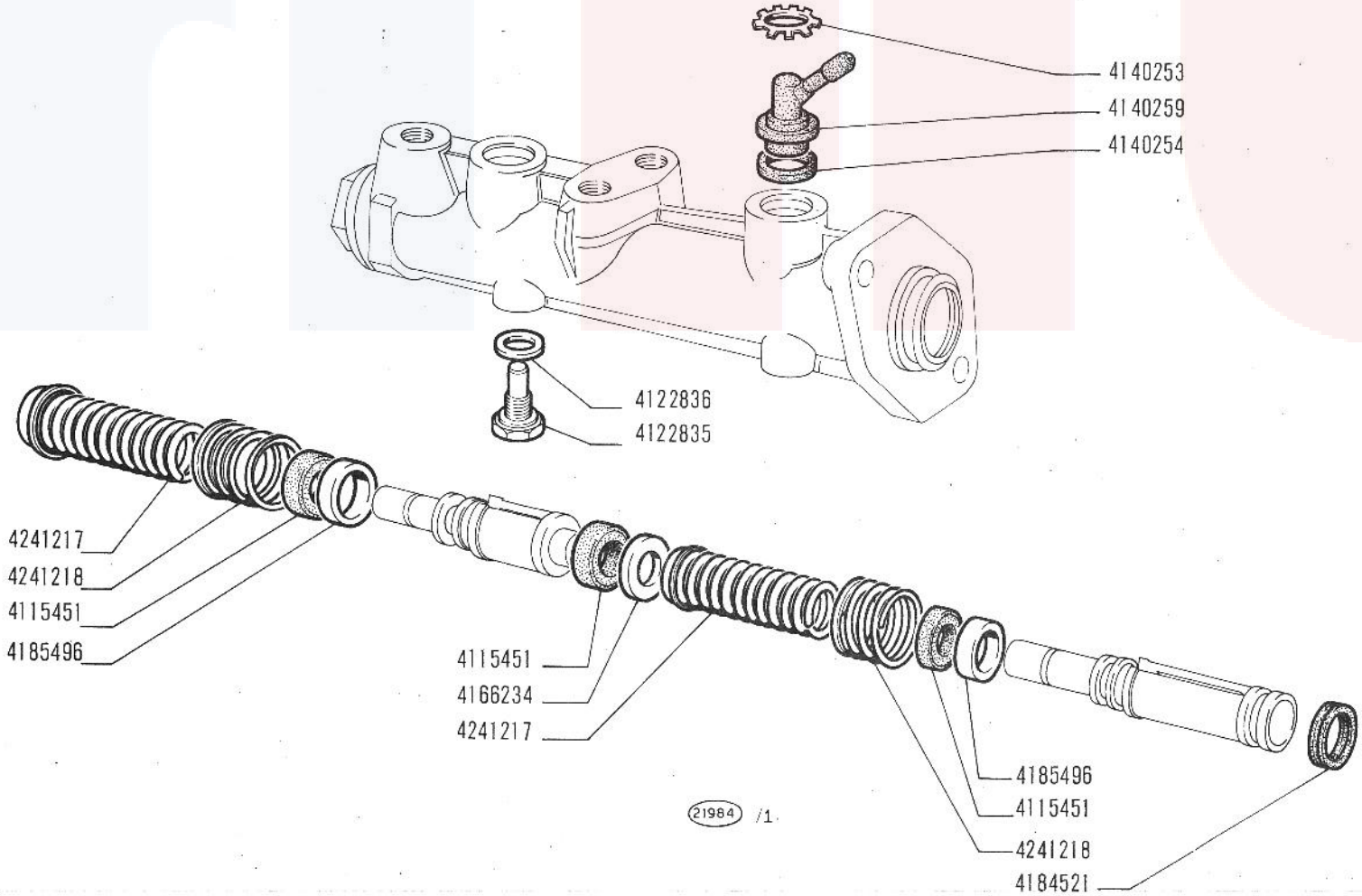

125 Special
603.10.183

CILINDRO MAESTRO 4231433, 4231434

Maître-cylindre
Hauptzylinder

Master cylinder
Bomba

C1.06/2

27-02-71

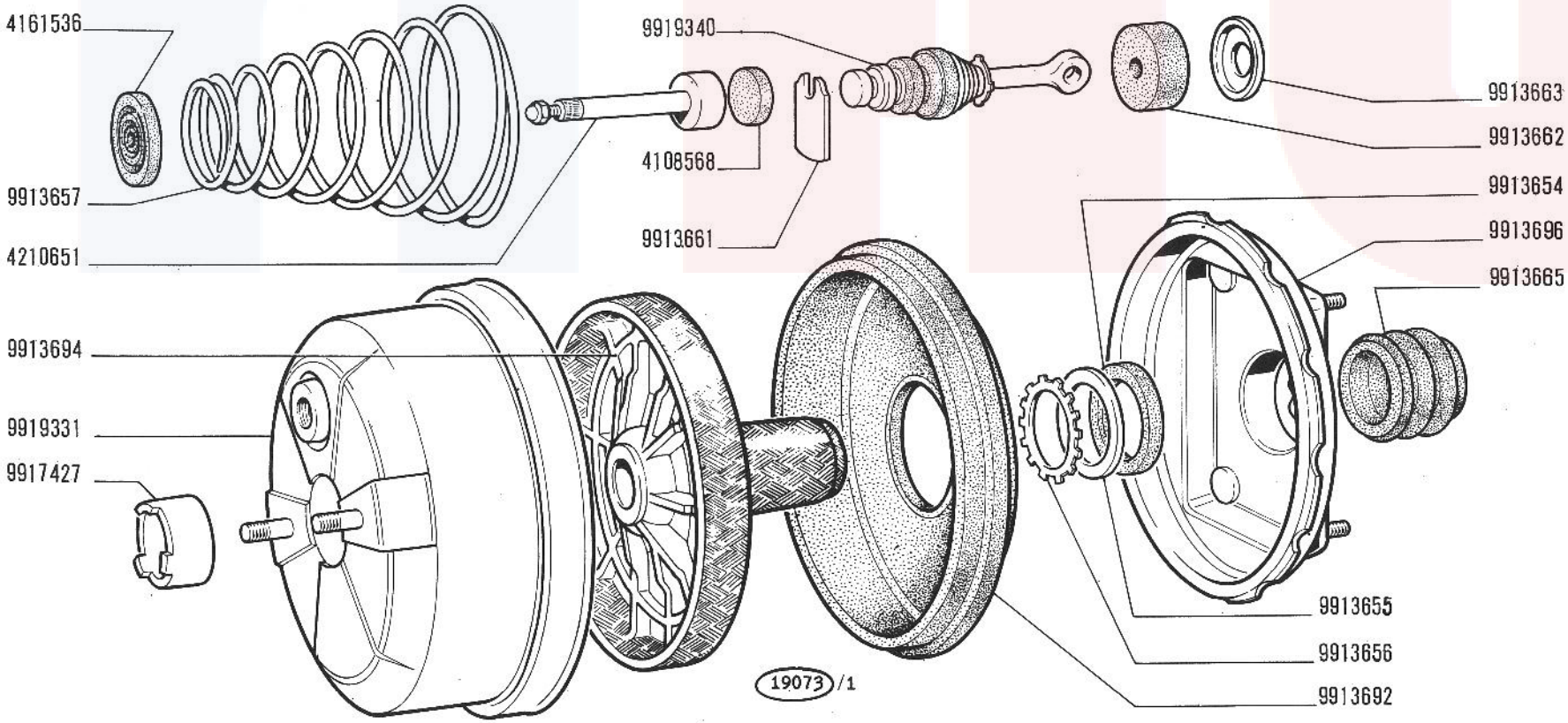

125 Special

SERVOFRENO 4206995 (Bonaldi)

- *Servo-frein*
- *Servobremse*
- *Brake Servo*
- *Servofreno*

C1.08

V-1970

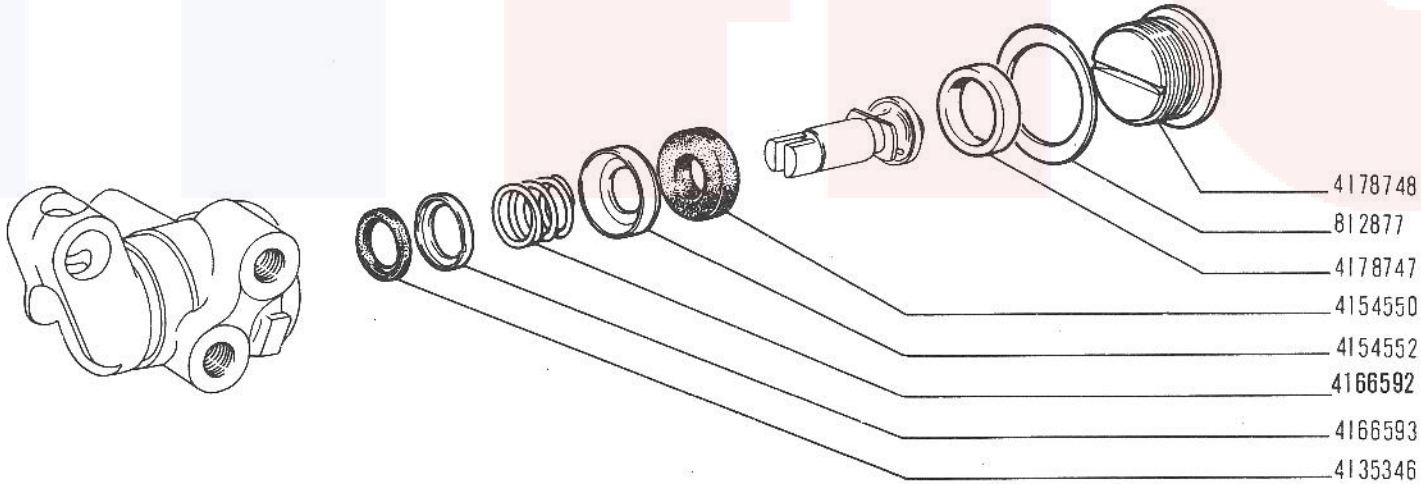

14553

125 Special

CORRETTORE DI FRENATA 4178745

- *Correcteur de freinage*
- *Bremskraftregler*
- *Braking Action Compensator*
- *Válvula de compensación de freno*

C1.10

XI-1968

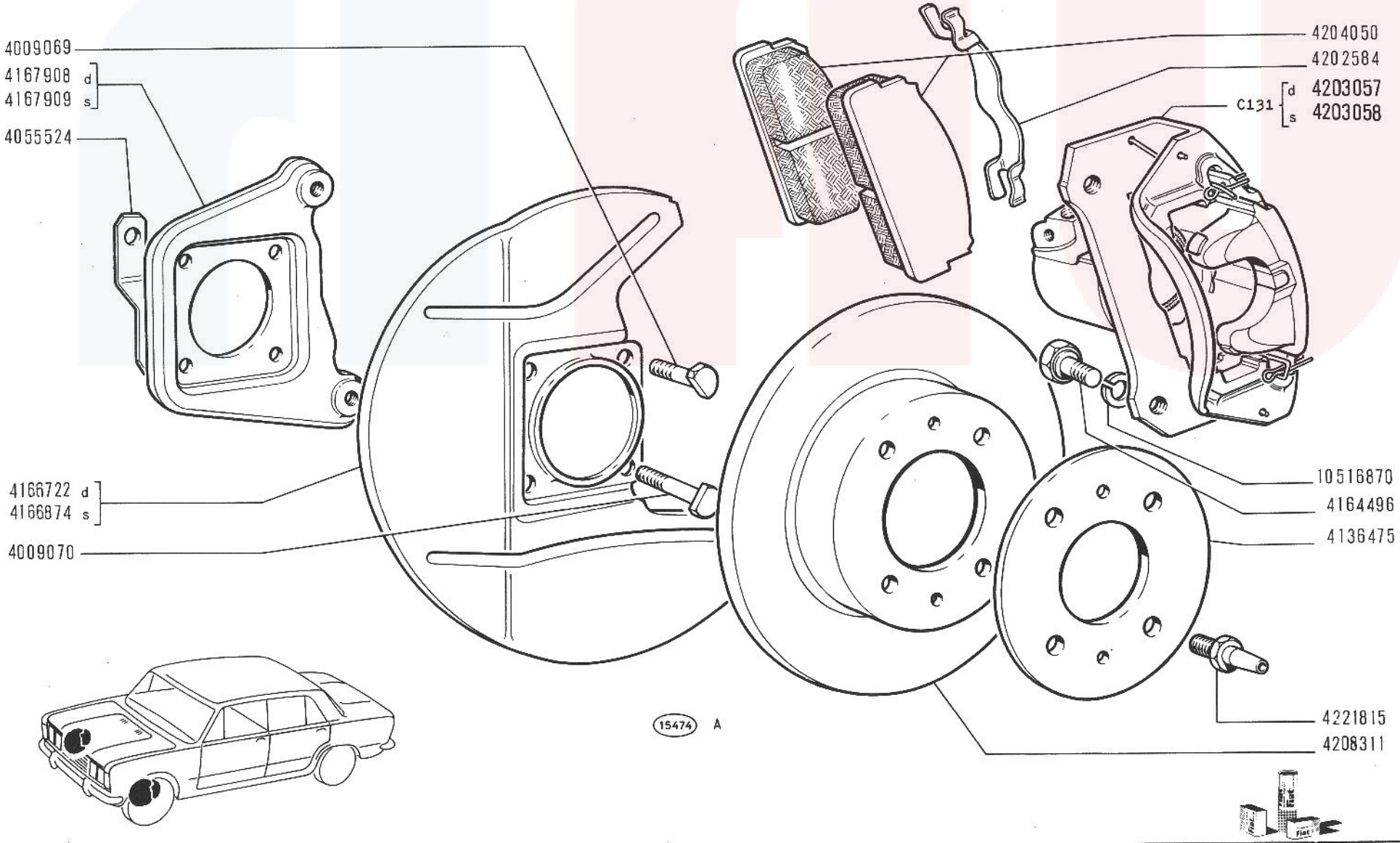

FRENI RUOTE ANTERIORI

125 Special

- *Freins de roues AV*
- *Vorderradbremsen*
- *Front Wheel Brakes*
- *Frenos anteriores*

C1.30

V-1970

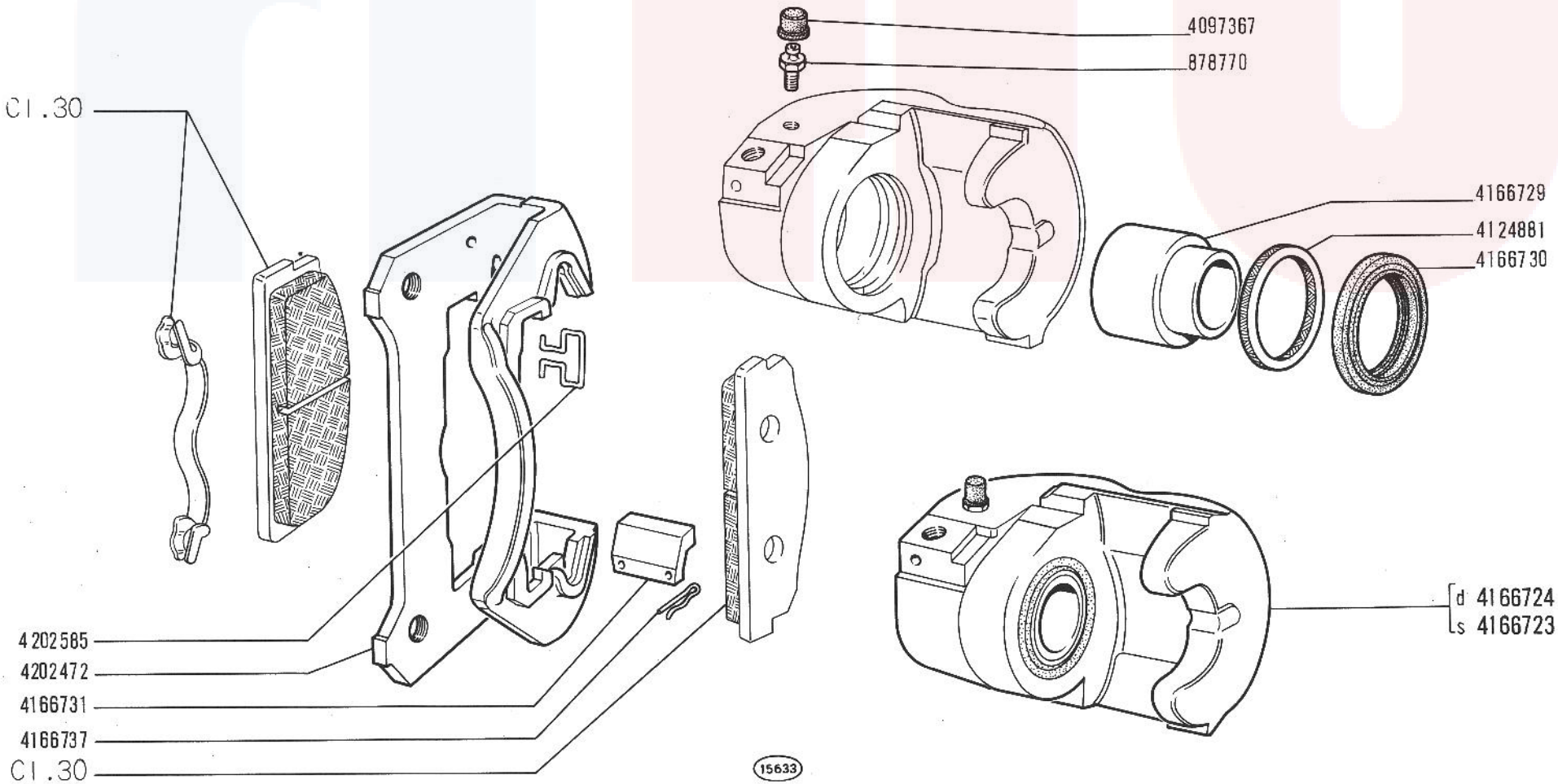

125 Special

PINZA ANTERIORE d 4203057, s 4203058

- *Étrier avant*
- *Vorderer Sattel*
- *Front Brake Caliper*
- *Pinza de freno anterior*

C1.31

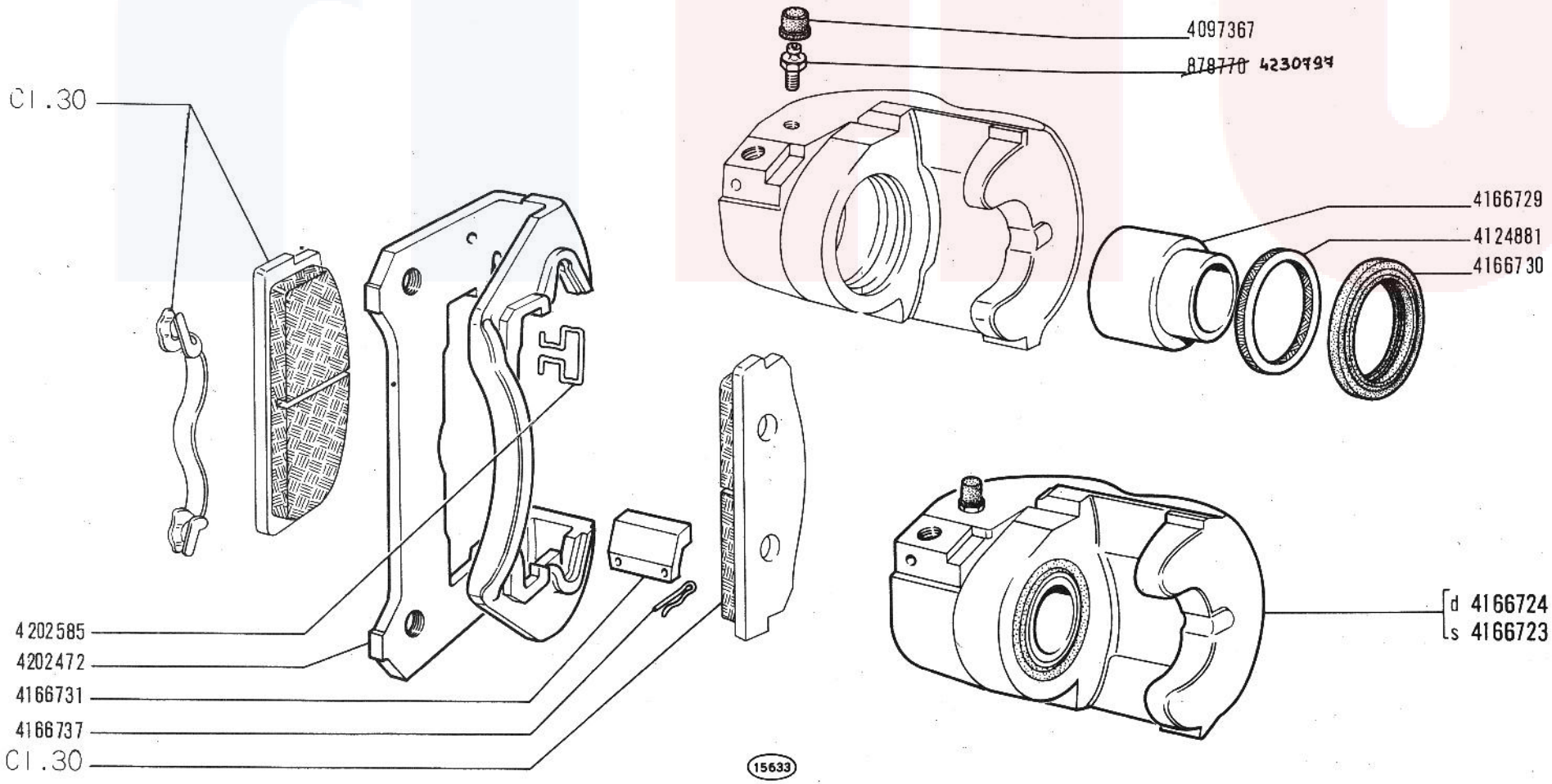

125 Special
603.10.183

PINZA ANTERIORE d 4203057, s 4203058

Étrier avant
Vorderer Sattel

Front Brake Caliper
Pinza de freno anterior

C1.31

~~V-1970~~
27-02-71

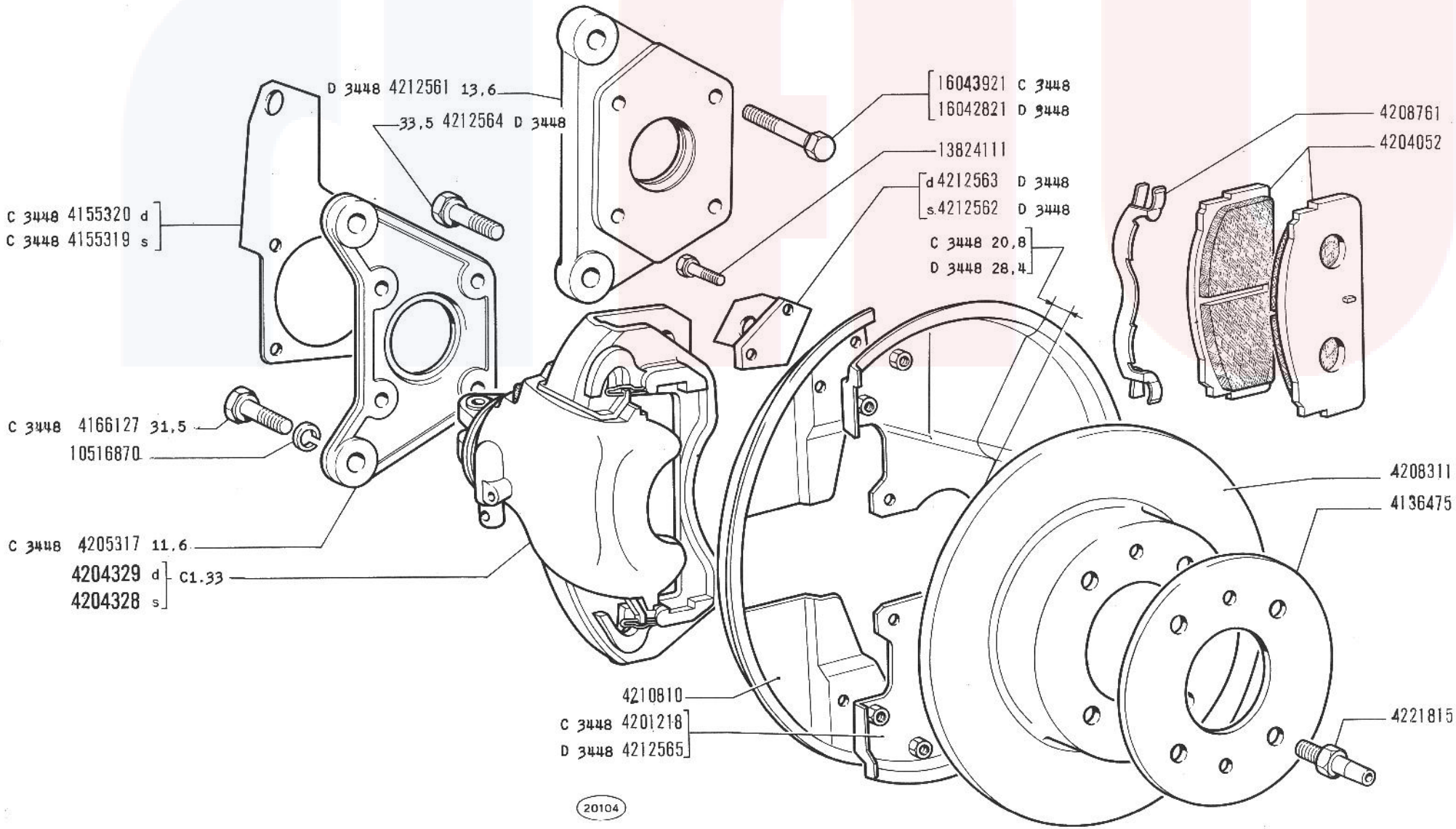

125 Special

FRENI RUOTE POSTERIORI

- *Freins de roues AR*
- *Hinterradbremsen*
- *Rear Wheel Brakes*
- *Frenos posteriores*

C1.32

V-1970

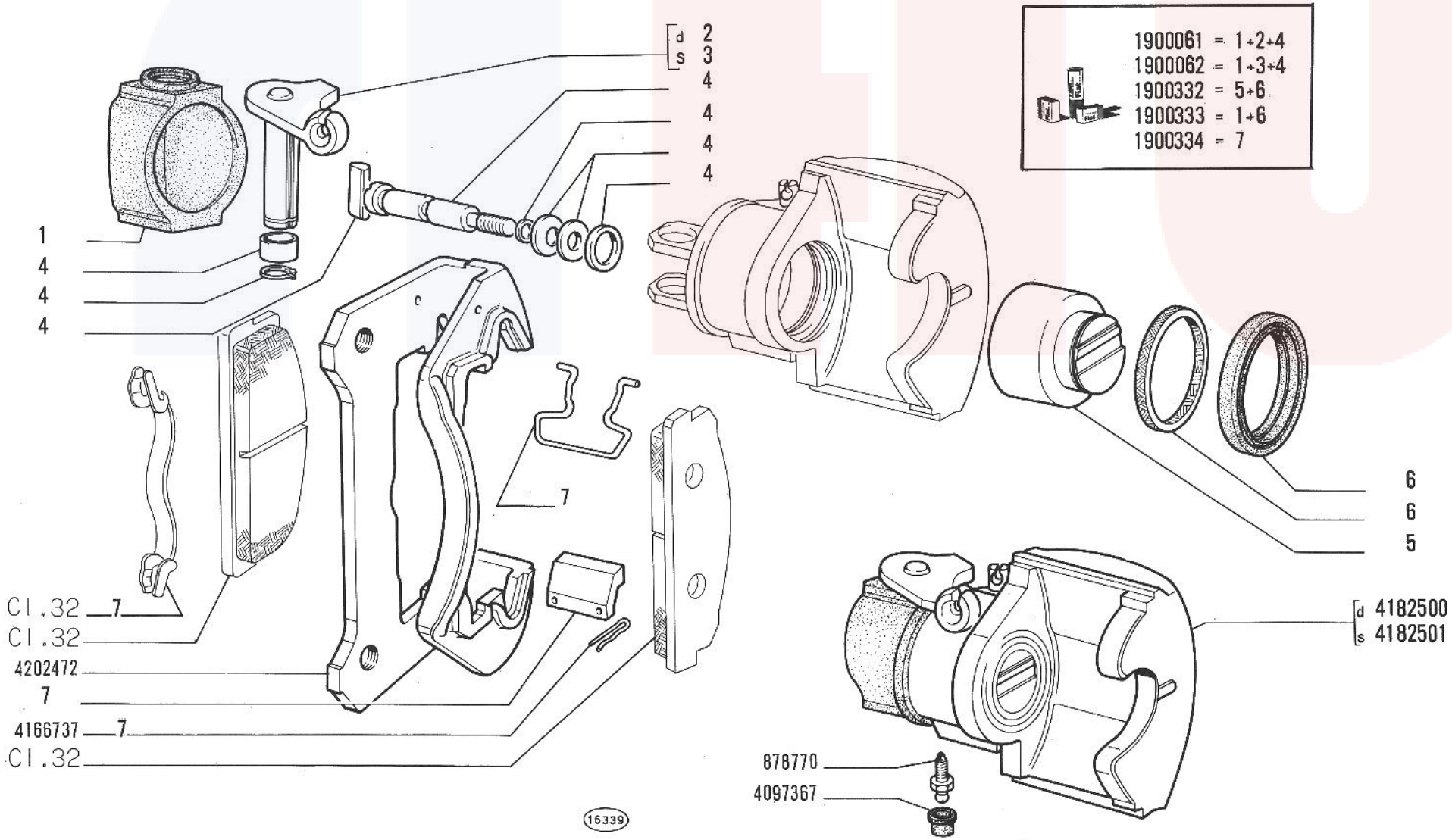

125 Special

PINZA POSTERIORE s 4204328, d 4204329

- *Étrier arrière*
- *Hinterer Sattel*
- *Rear Brake Caliper*
- *Pinza de freno posterior*

C1.33

V-1970

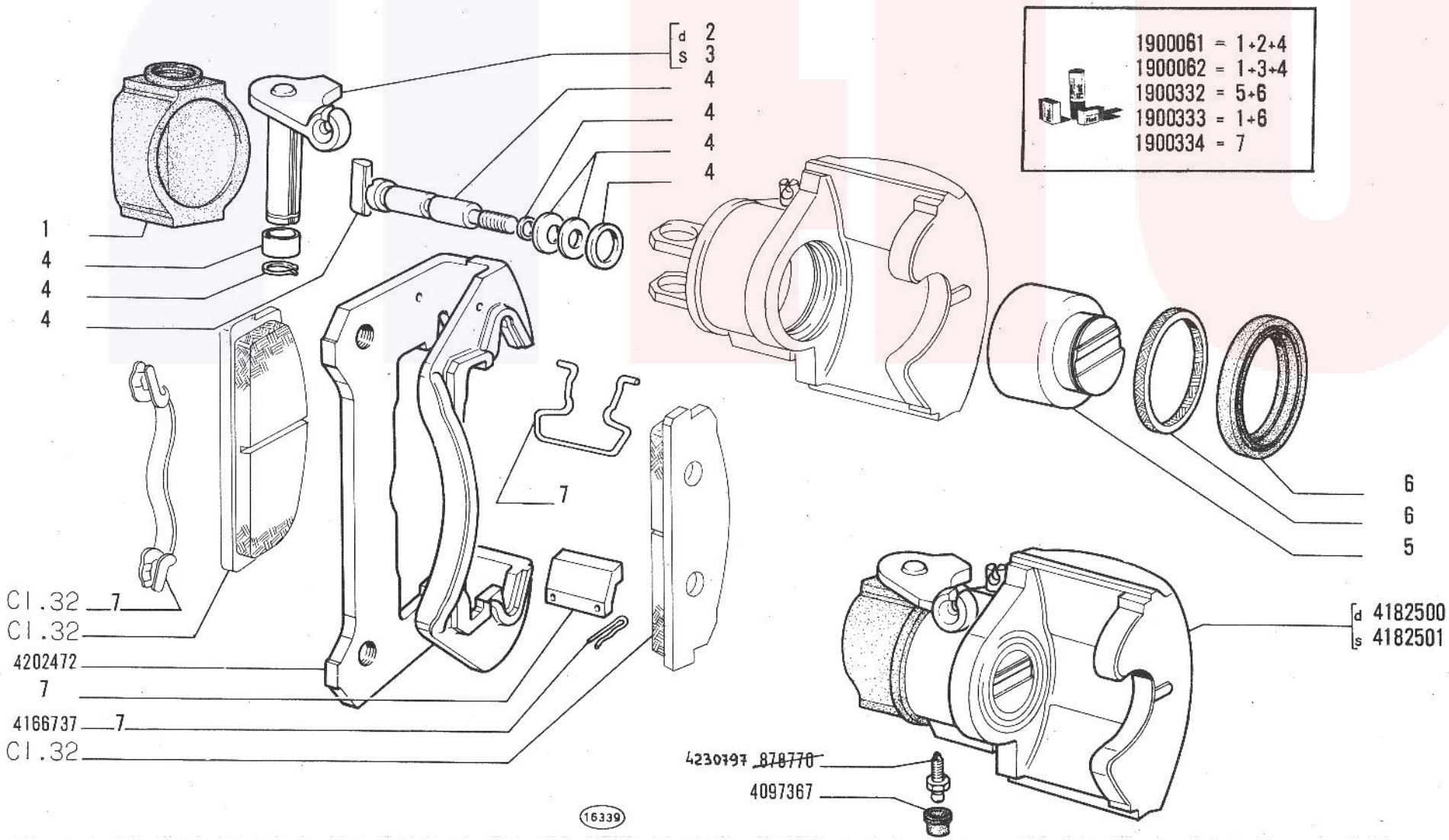

125 Special
603.10.183

PINZA POSTERIORE s 4204328, d 4204329

Étrier arrière
Hinterer Sattel

Rear Brake Caliper
Pinza de freno posterior

C1.33

~~V-1970~~
27-02-71

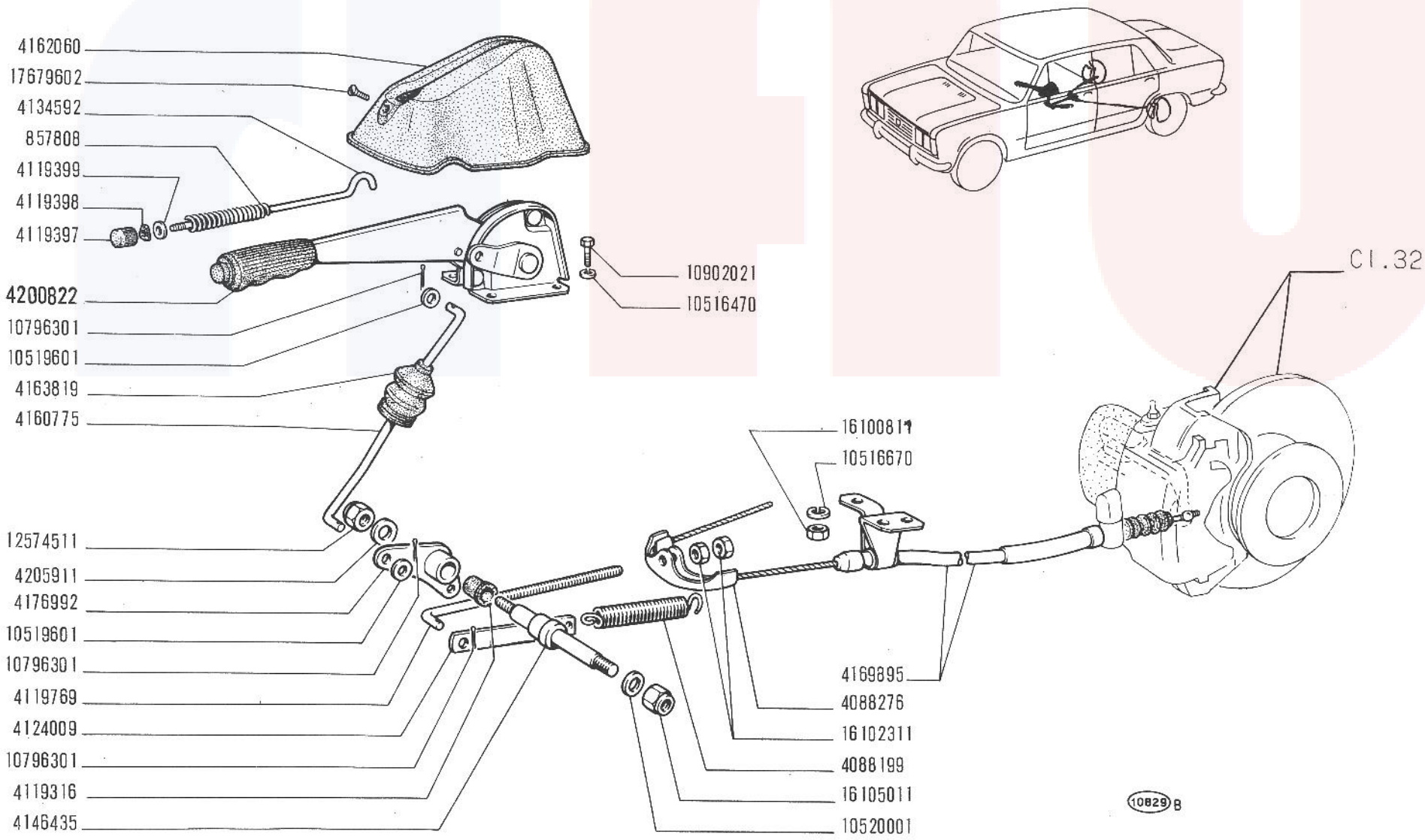

125 Special

COMANDO A MANO FRENI

- *Commande de freins à main*
- *Handbremsbetätigung*
- *Brake Hand Control*
- *Freno de mano*

C1.35

V-1970

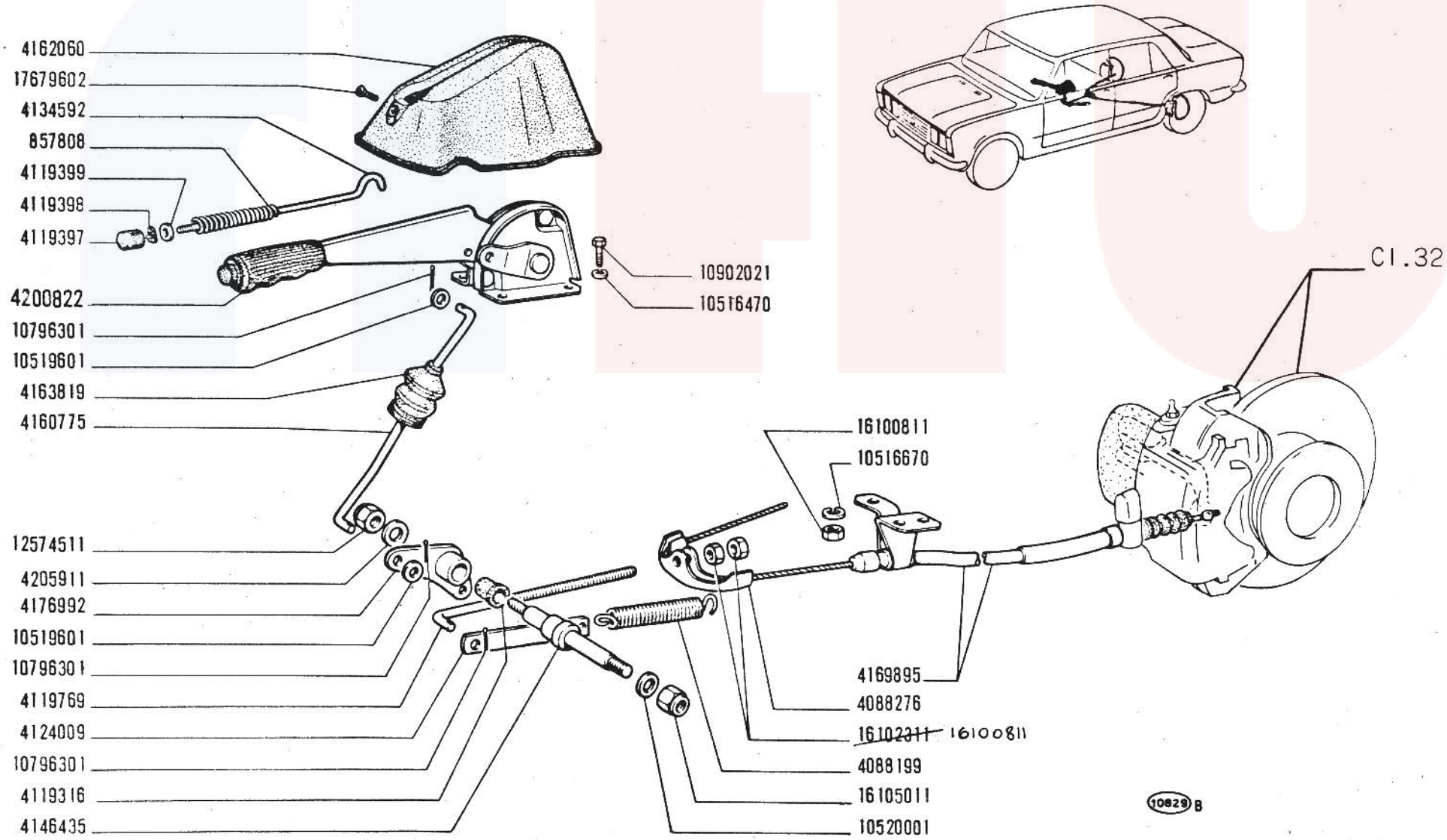

125 Special

603.10.183

COMANDO A MANO FRENI

Commande de freins à main
Handbremsbetätigung

Brake Hand Control
Freno de mano

C1.35

~~V 1970~~
15-9-197

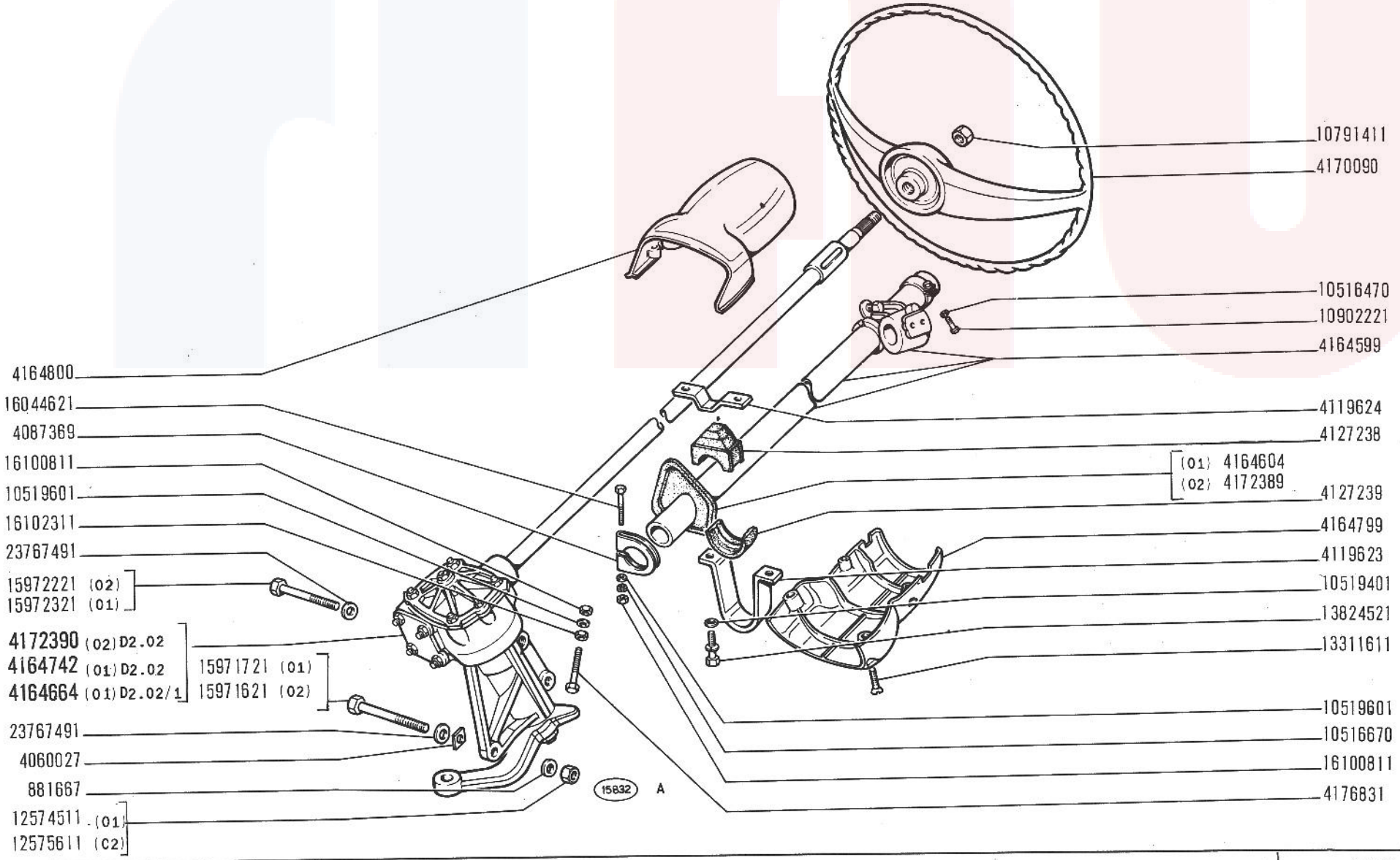

COMANDO STERZO

125 Special

- *Commande de direction*
- *Lenkgetriebe*
- *Steering Gear*
- *Volante y caja de la dirección*

D2.01

V-1970

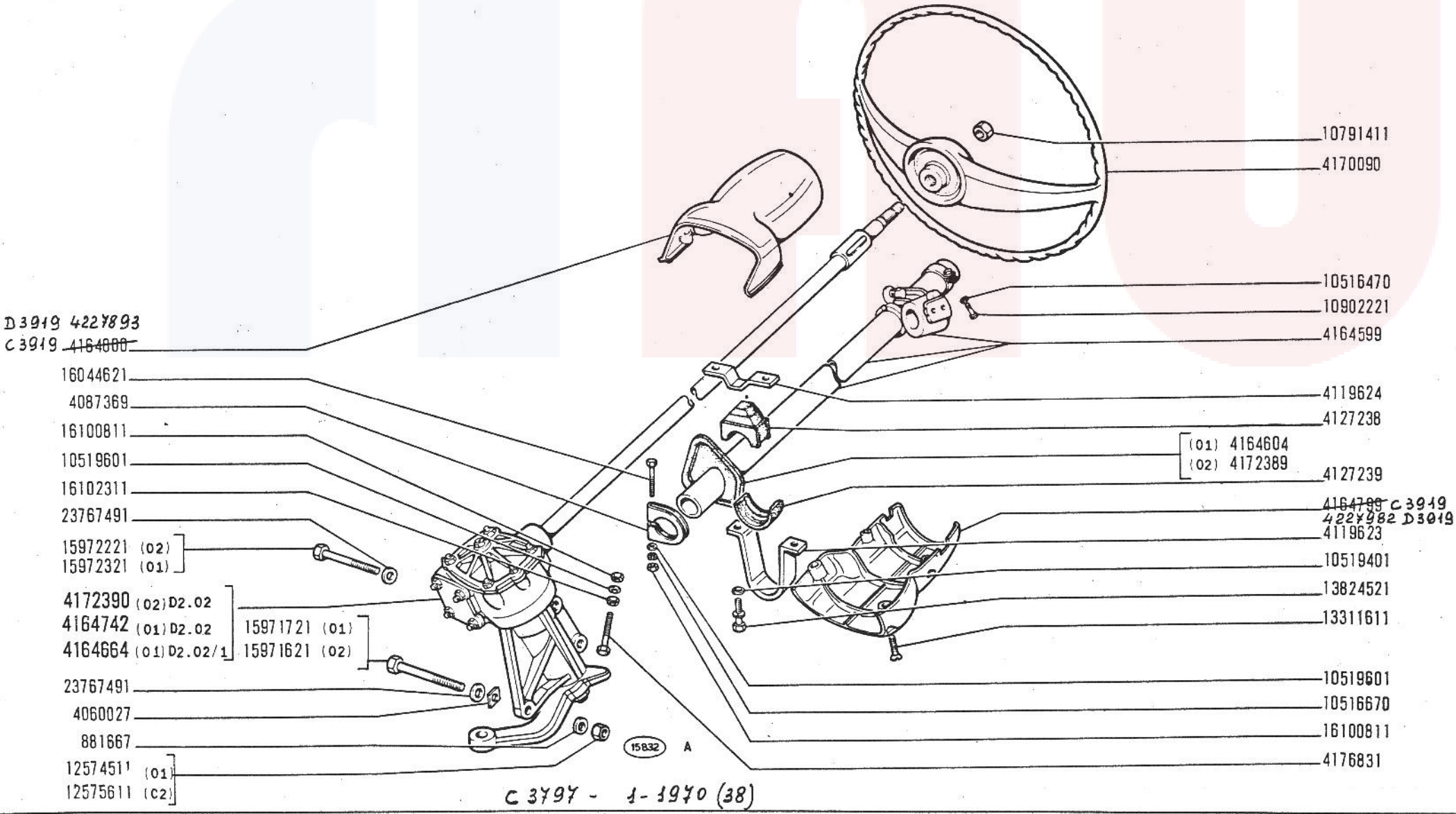

125 Special
603.10.183

COMANDO STERZO

Commande de direction
Lenkgetriebe

Steering Gear
Volante y caja de la dirección

D2.01

~~V 1970~~
10-11-70

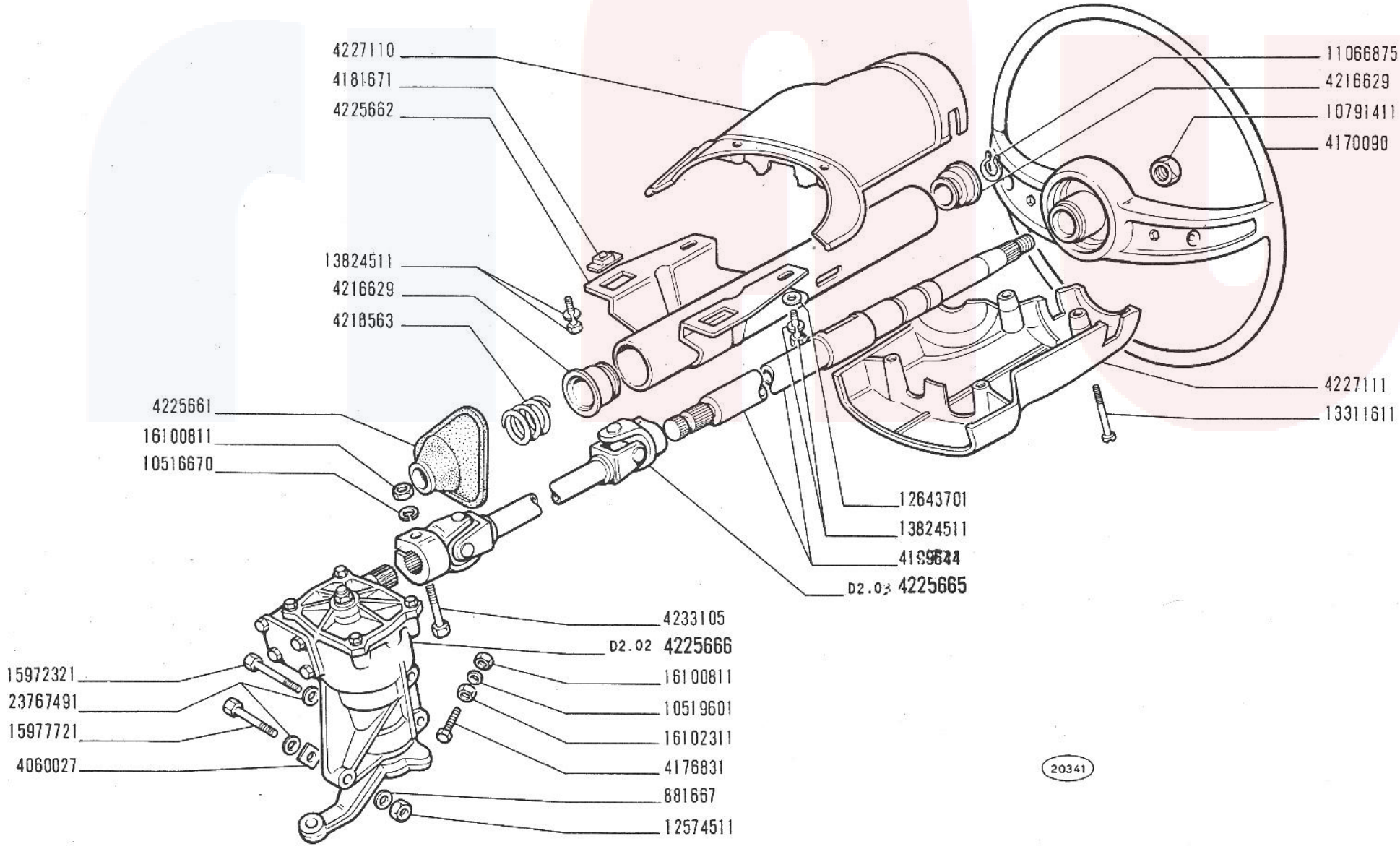

D 3797 - 1-1970 (38)

125 Special

603.10.183

COMANDO STERZO

Commande de direction
Lenkgetriebe

Steering Gear
Volante y caja de la dirección

D2.01/1

~~V-1970~~
10-11-7

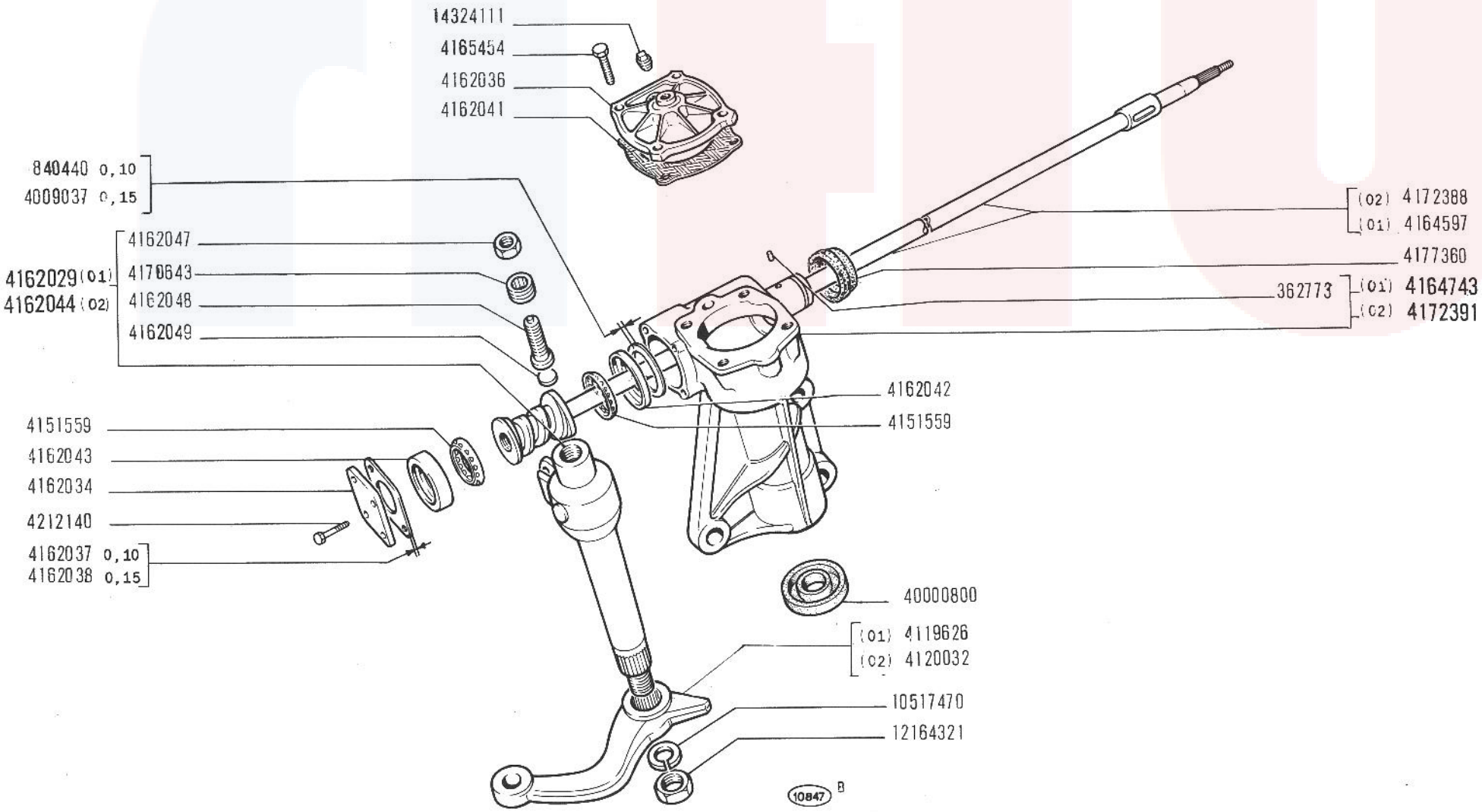

SCATOLA STERZO 4164742 - 4172390

1

D2.02

125 Special

- *Boîtier de direction*
- *Lenkgehäuse*
- *Steering Box*
- *Caja de la dirección*

V-1970

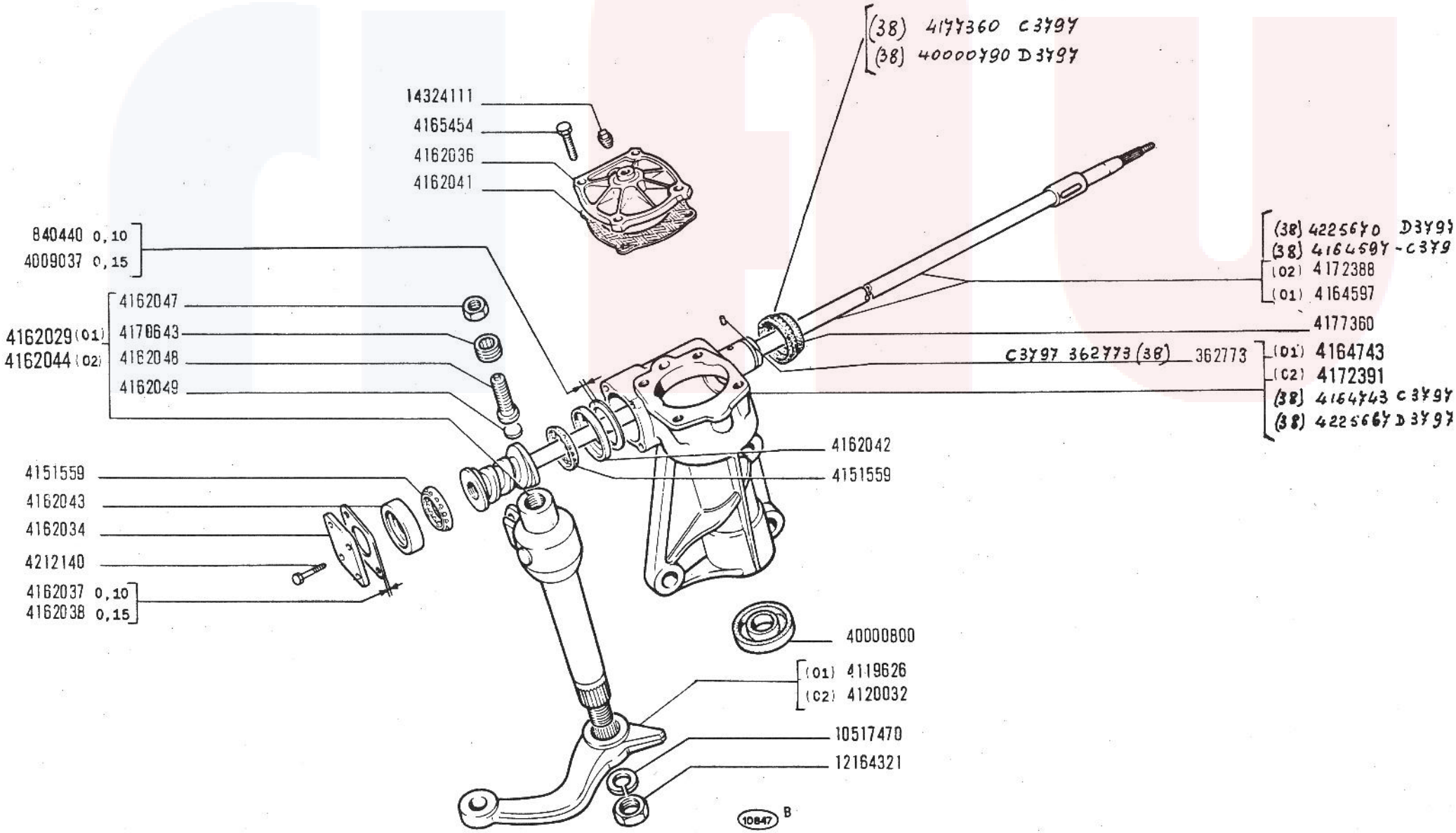

SCATOLA STERZO 4164742 - 4172390 - 4225666 - 1

D2.02

125 Special
603.10.183

Boîtier de direction
Lenkgehäuse

Steering Box
Caja de la dirección

~~V-1970~~
10-11-70

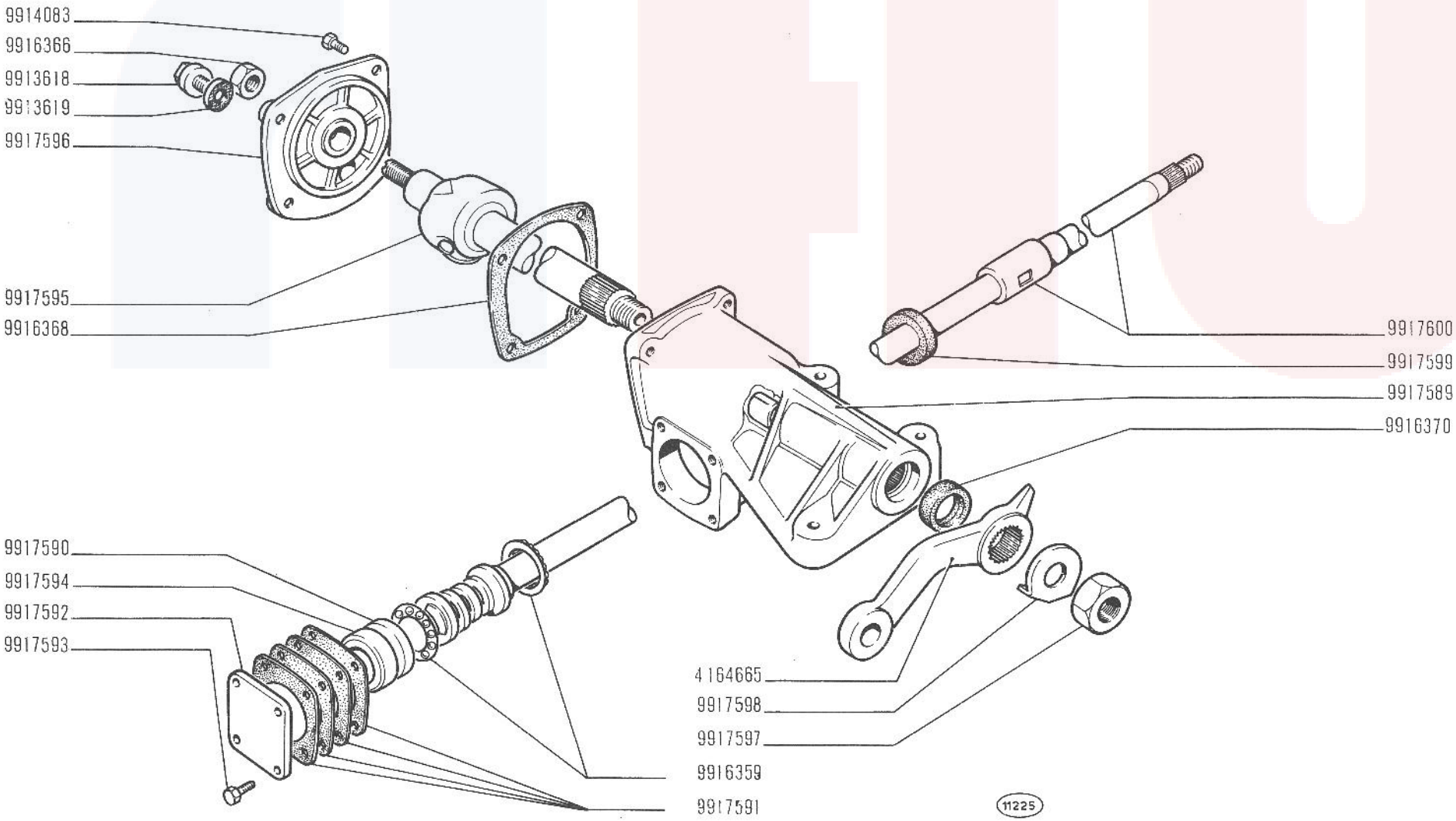

125 Special

SCATOLA STERZO 4164664 (Gemmer France)

- *Boîtier de direction*
- *Lenkgehäuse*
- *Steering Box*
- *Caja de la dirección*

D2.02/1

XI-1968

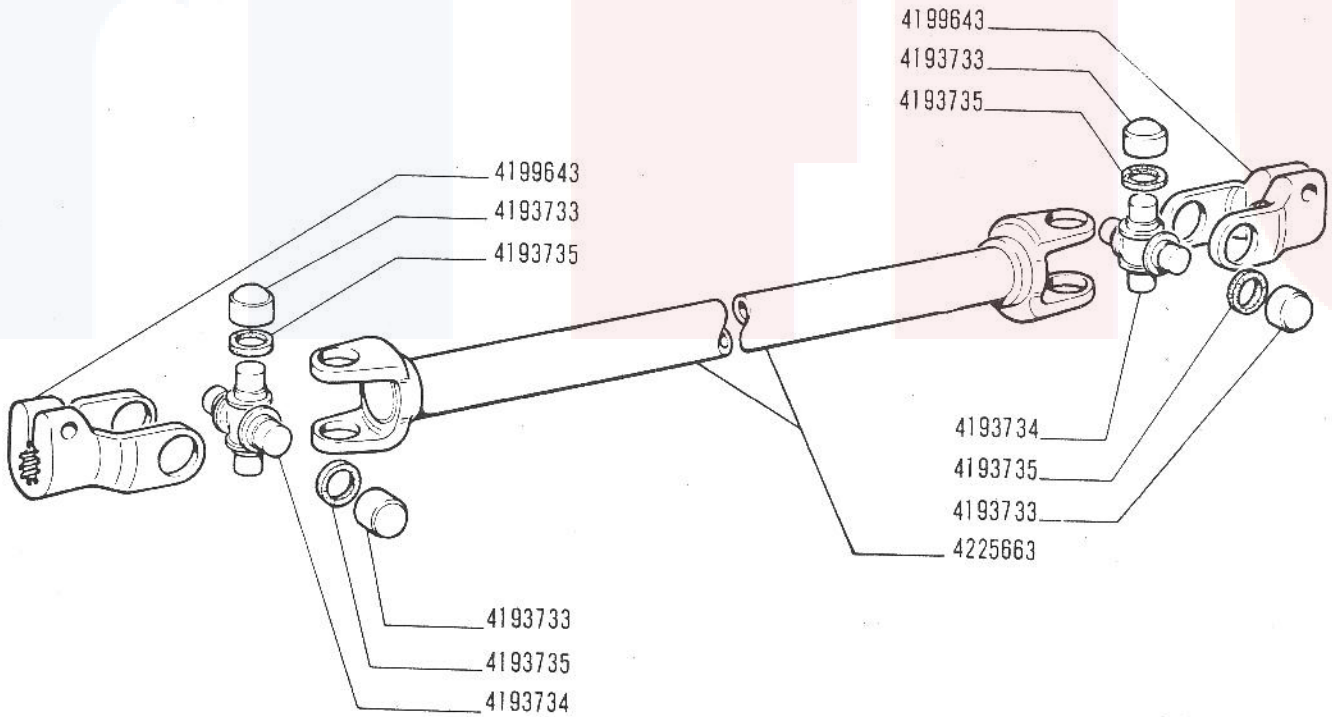

(16529)/2

D 3797 - 1.1970 (38)

125 Special

603.10.183

Arbre articulé
Gelenkwelle

ALBERO SNODATO 4225665

Shaft with Joint
Árbol articulado

D2.03

~~V-1970~~
10-11-70

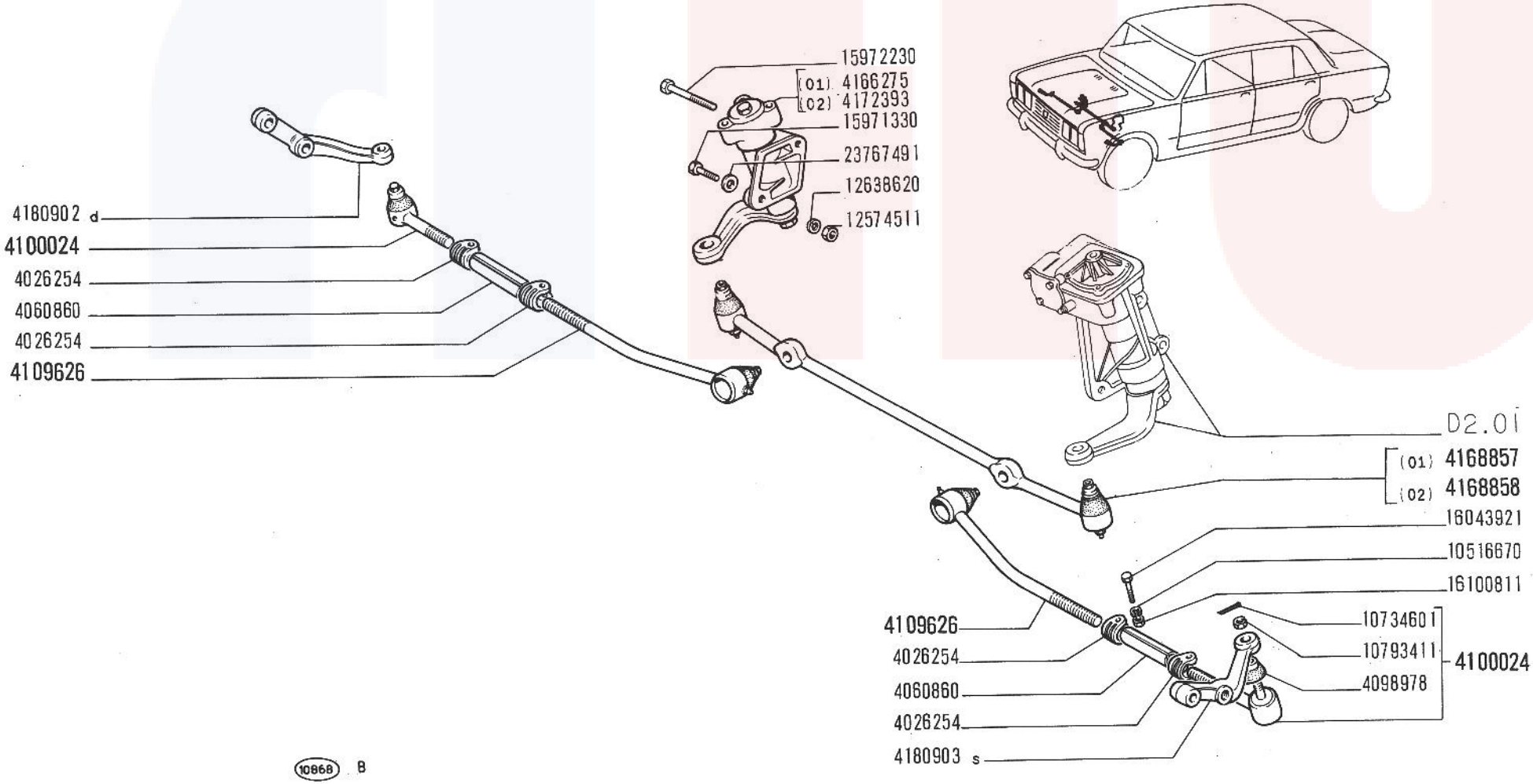

125 Special

TIRANTERIA COMANDO STERZO

- *Timonerie de direction*
- *Lenkgestänge*
- *Steering Linkage*
- *Timonería de la dirección*

D2.10

V-1970

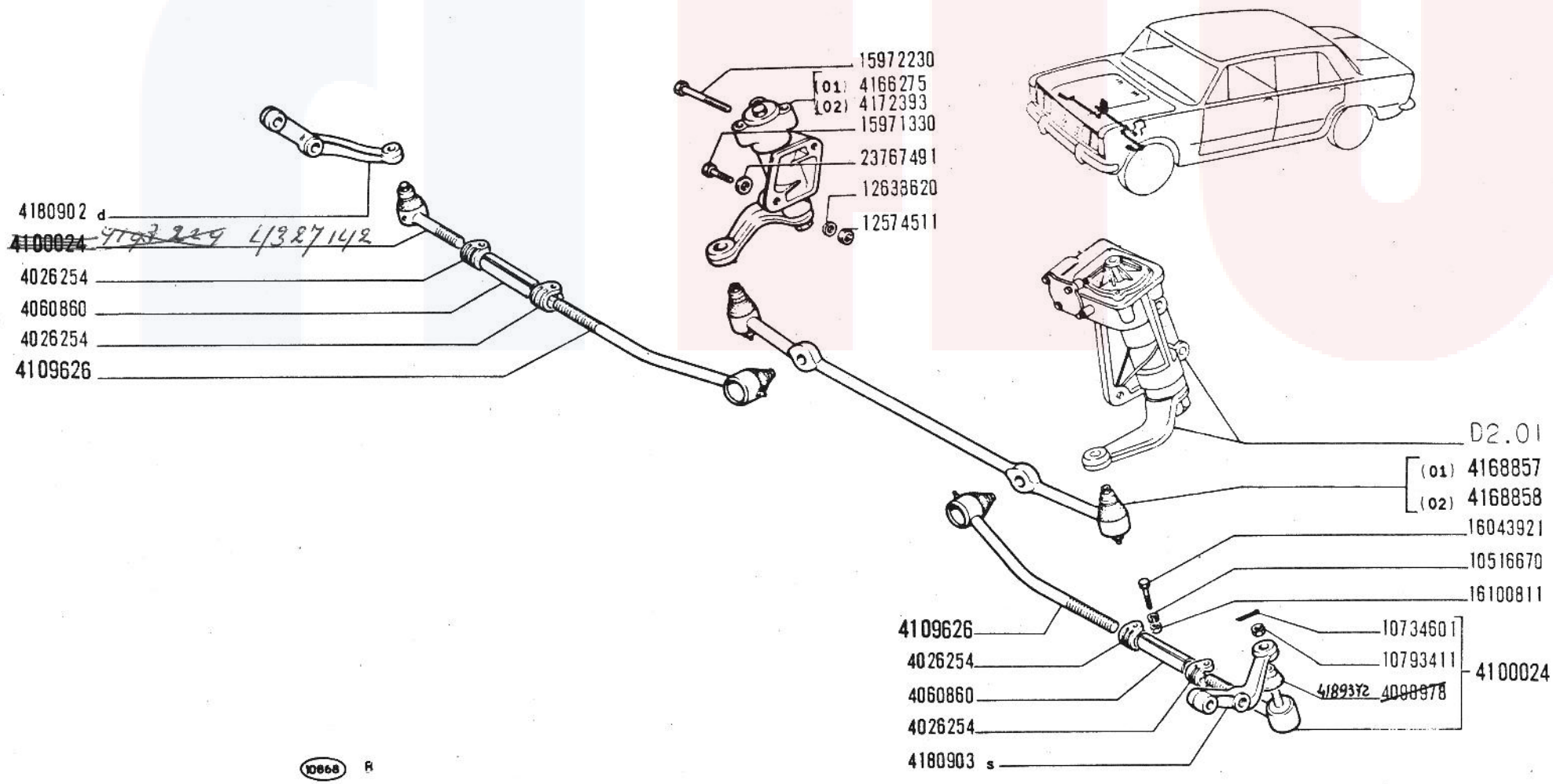

125 Special

603.10.183

TIRANTERIA COMANDO STERZO

Timonerie de direction
Lenkgestänge

Steering Linkage
Timoneria de la dirección

D2.10

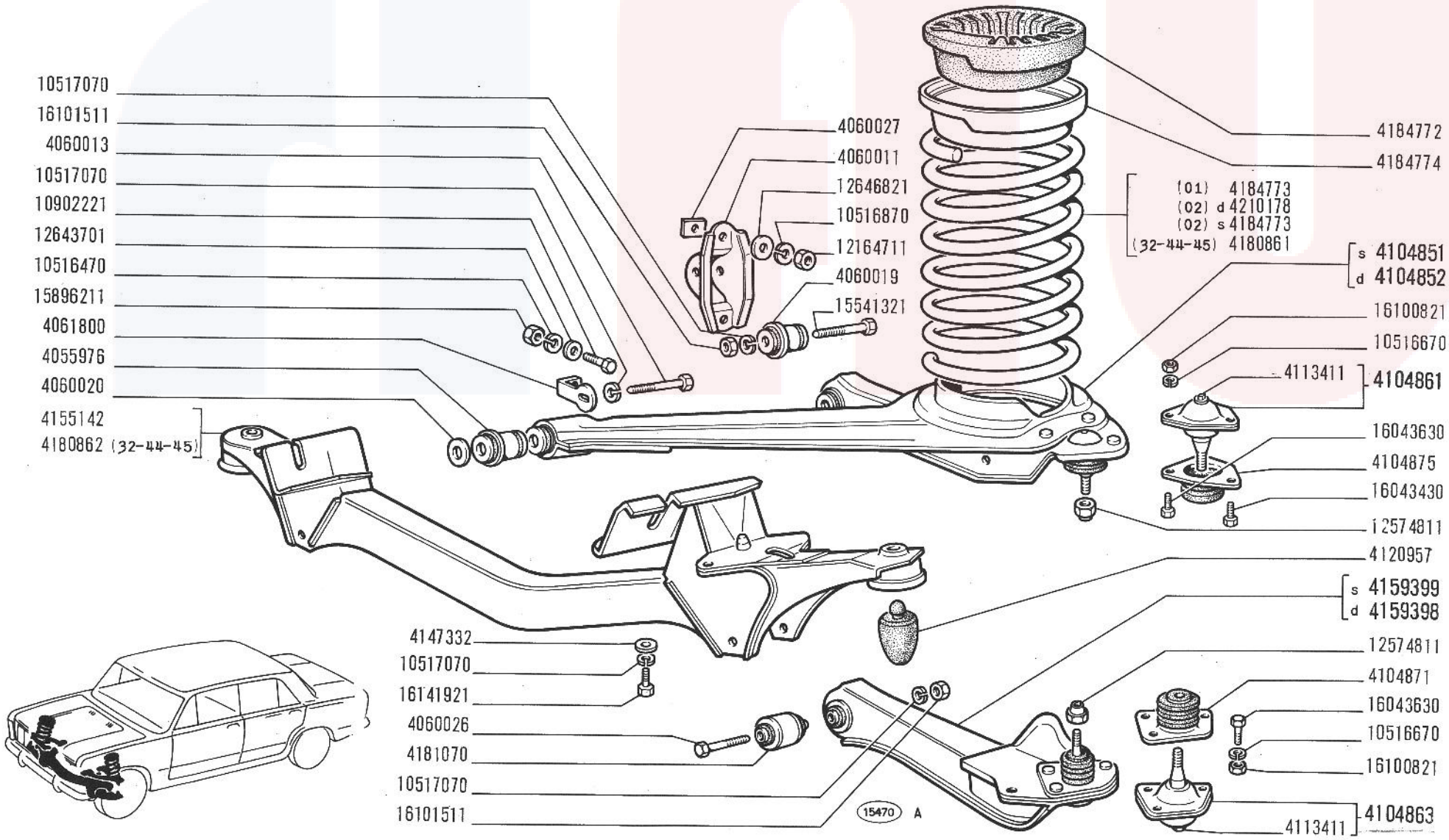

125 Special

SOSPENSIONE ANTERIORE

- *Suspension AV*
- *Vorderradaufhängung*
- *Front Suspension*
- *Suspensión anterior*

D3.01

V-1970

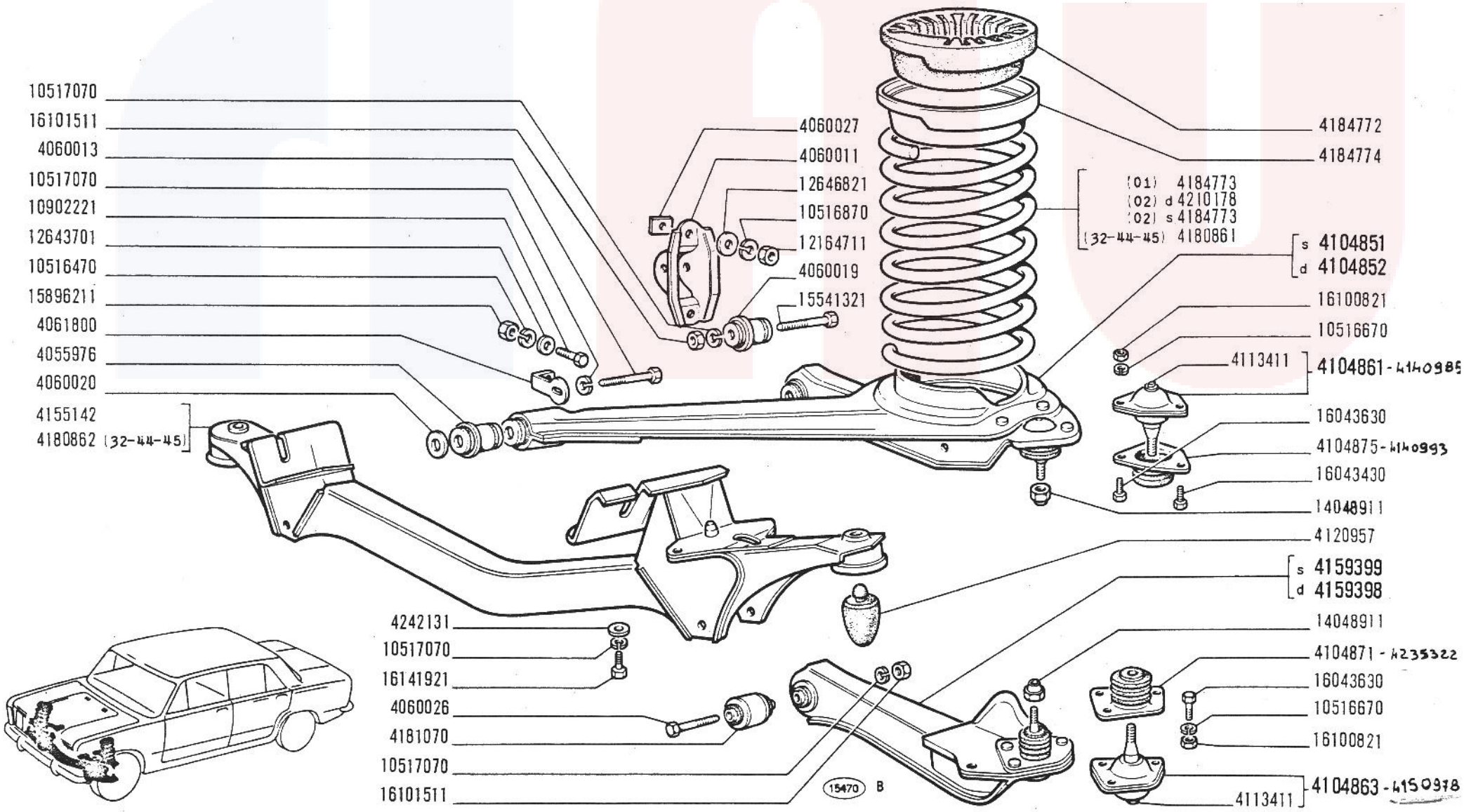

125 Special

SOSPENSIONE ANTERIORE

Suspension AV
Vorderradaufhängung

Front Suspension
Suspensión anterior

D3.01

~~VII-1971~~
15-03-7

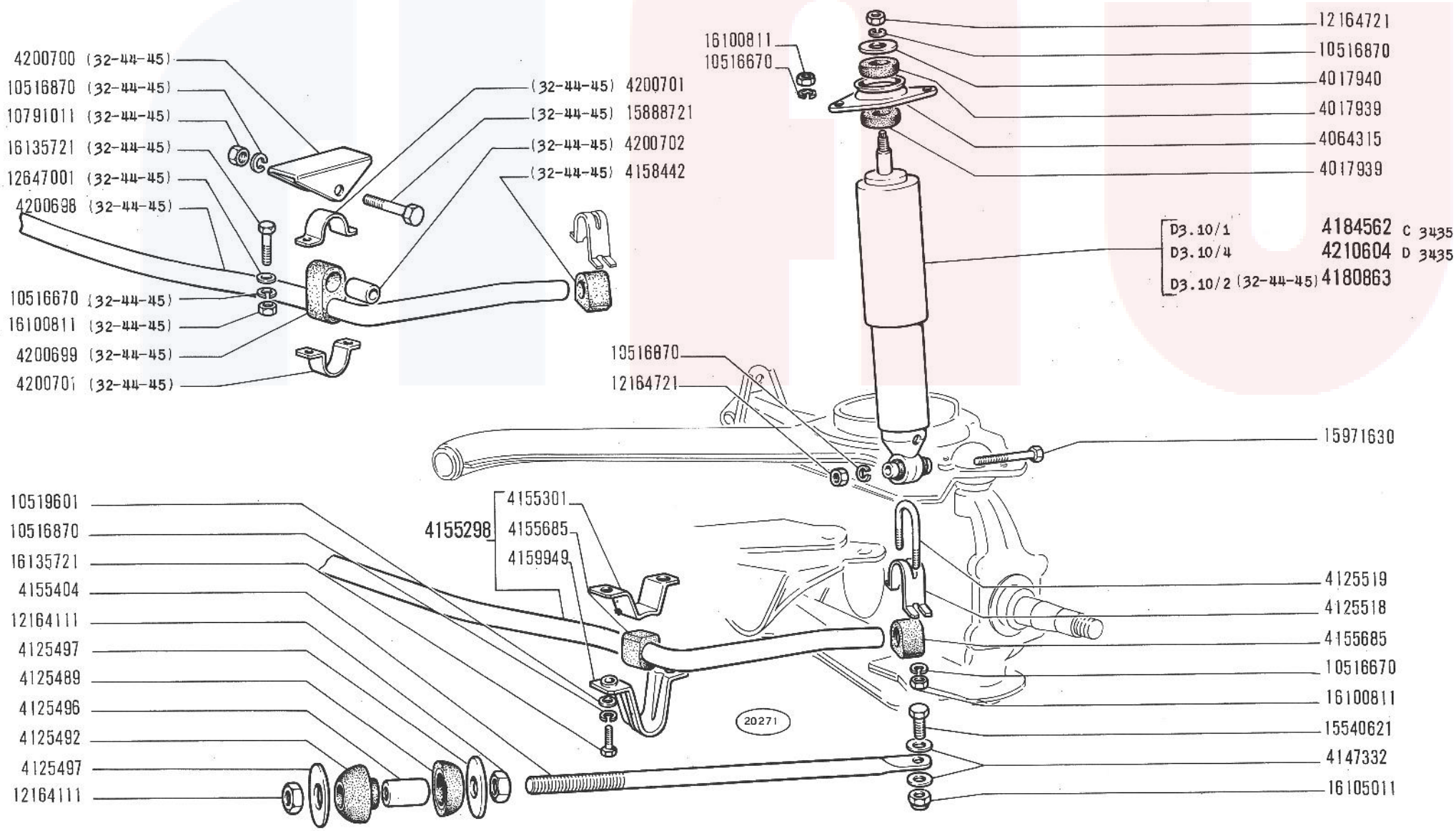

125 Special

AMMORTIZZATORI E BARRE ANTERIORI

- *Amortisseurs et barres AV*
- *Vordere Stossdämpfer und Stabilisator*
- *Front Shock Absorbers and Bars*
- *Amortiguadores y barras anteriores*

D3.02

V-1970

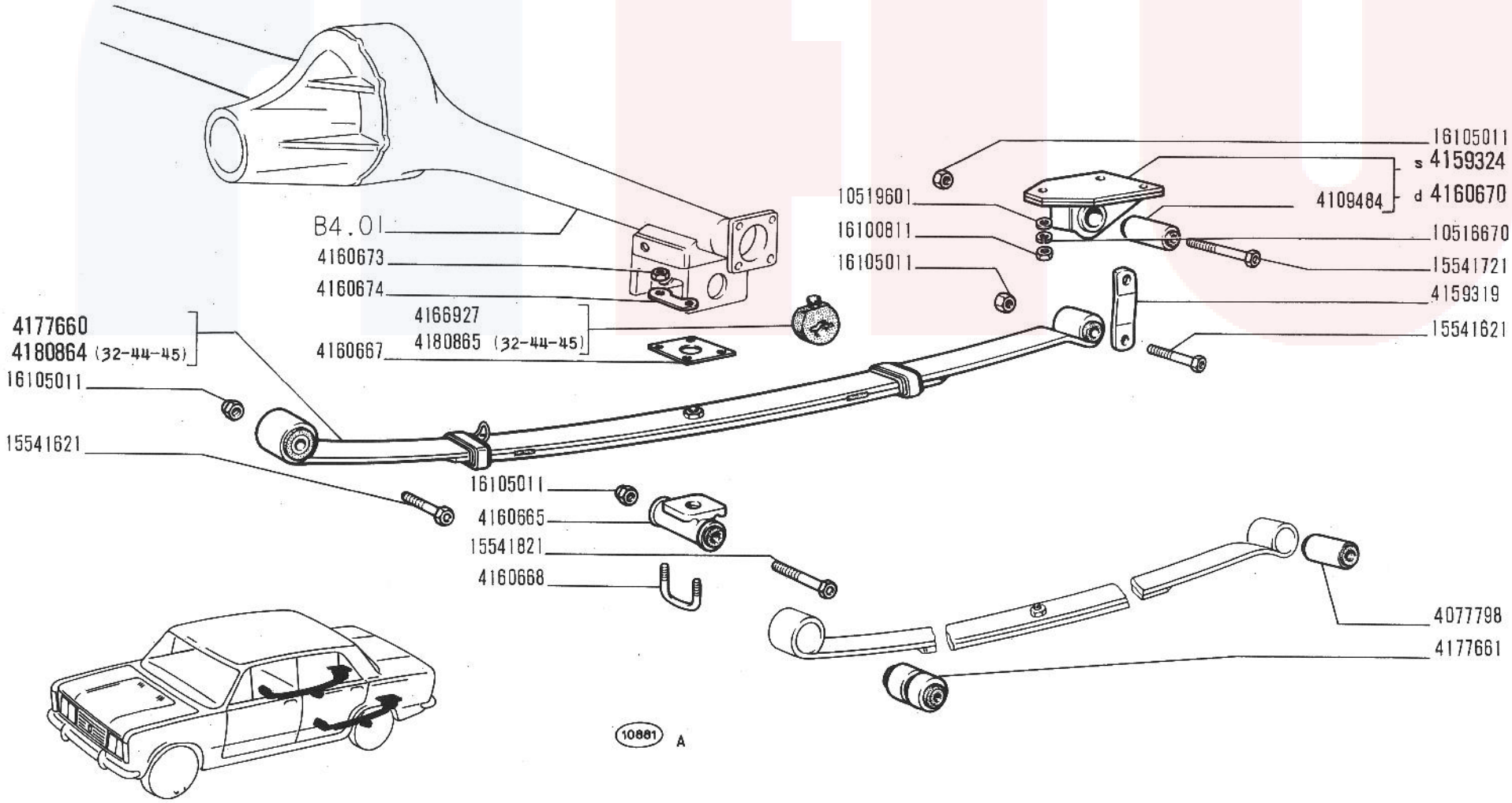

125 Special

SOSPENSIONE POSTERIORE

- *Suspension AR*
- *Hinterradaufhängung*
- *Rear Suspension*
- *Suspensión posterior*

D3.05

V-1970

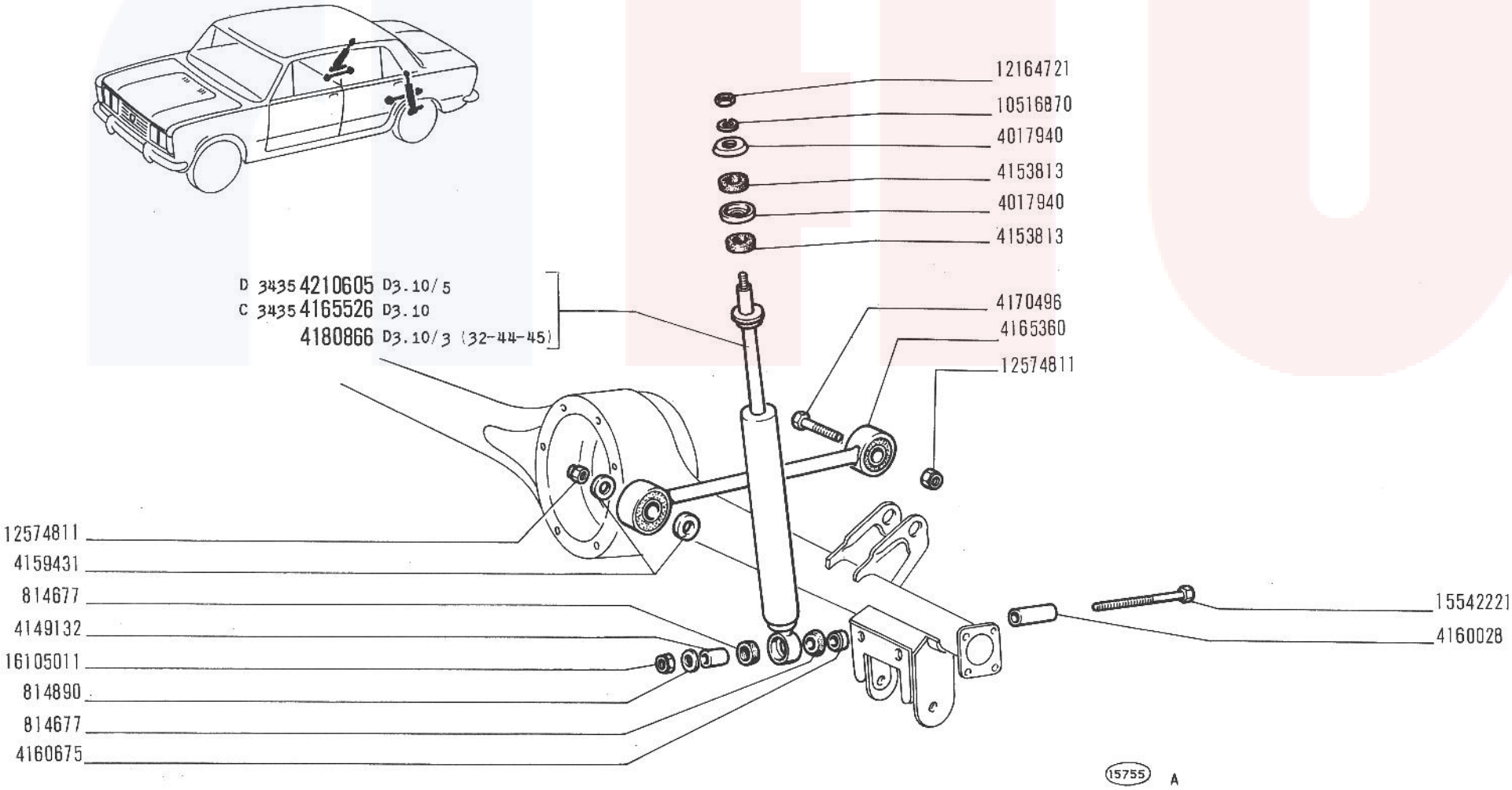

125 Special

AMMORTIZZATORI E BARRE POSTERIORI

- *Amortisseurs et barres AR*
- *Hintere Stossdämpfer und Stabilisator*
- *Rear Shock Absorbers and Bars*
- *Amortiguadores y barras posteriores*

D3.06

V-1970

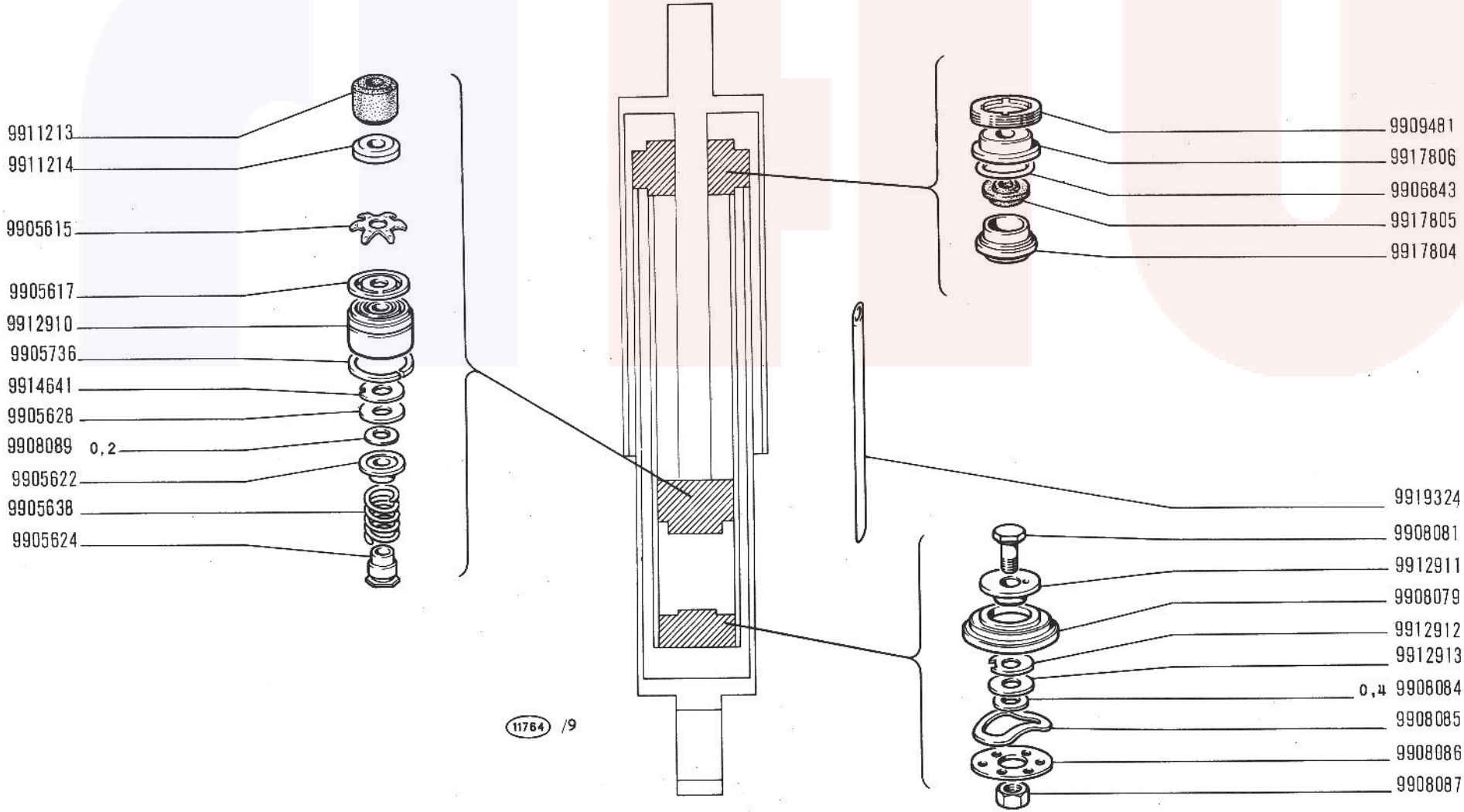

125 Special

AMMORTIZZATORE POSTERIORE 4165526 (Riv)

- *Amortisseur AR*
- *Hinterer Stossdämpfer*
- *Rear Shock Absorber*
- *Amortiguador posterior*

D3.10

V-1970

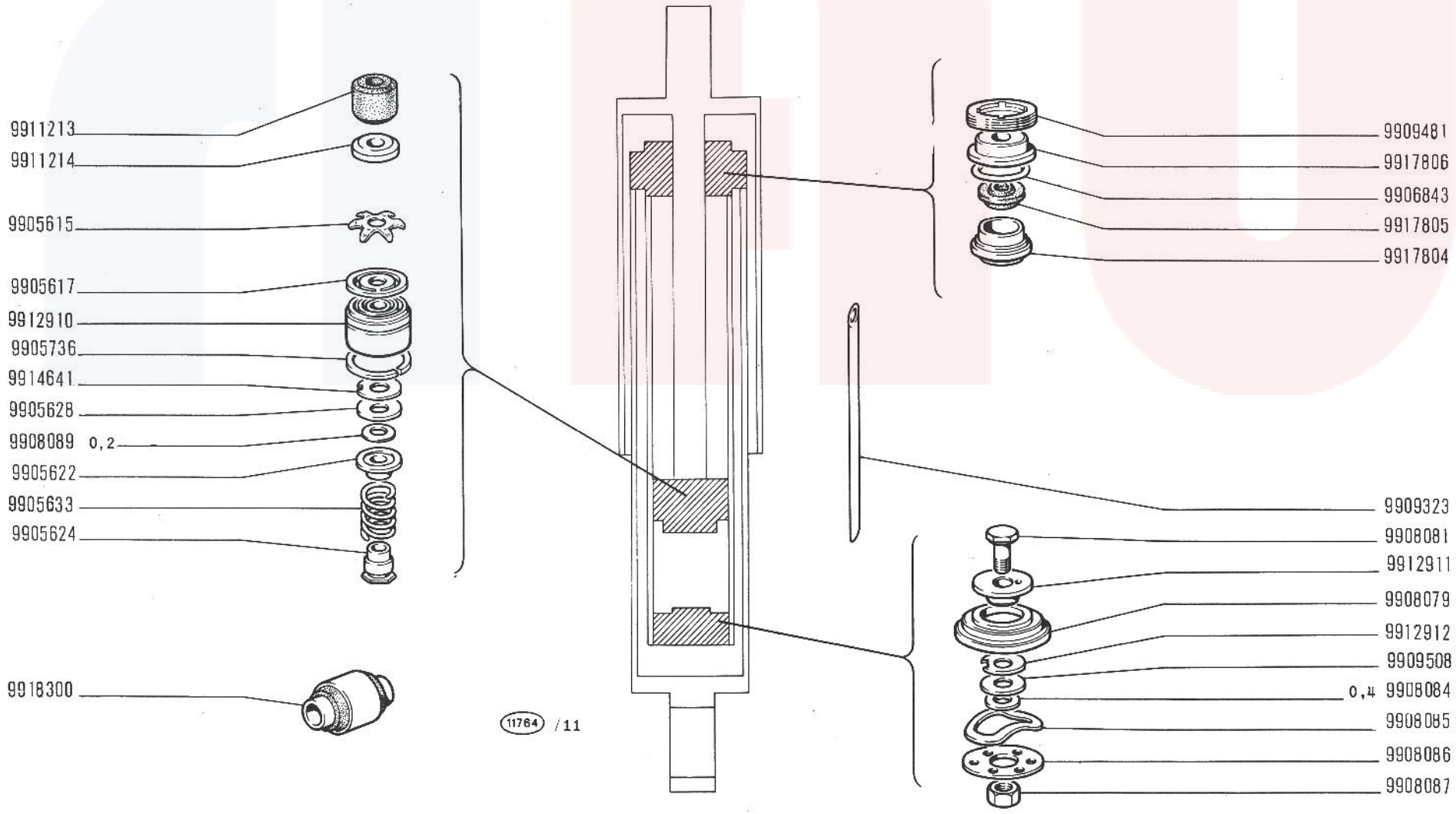

125 Special

AMMORTIZZATORE ANTERIORE 4184562 (Riv)

- *Amortisseur AV*
- *Vorderer Stossdämpfer*
- *Front Shock Absorber*
- *Amortiguador anterior*

D3.10/1

V-1

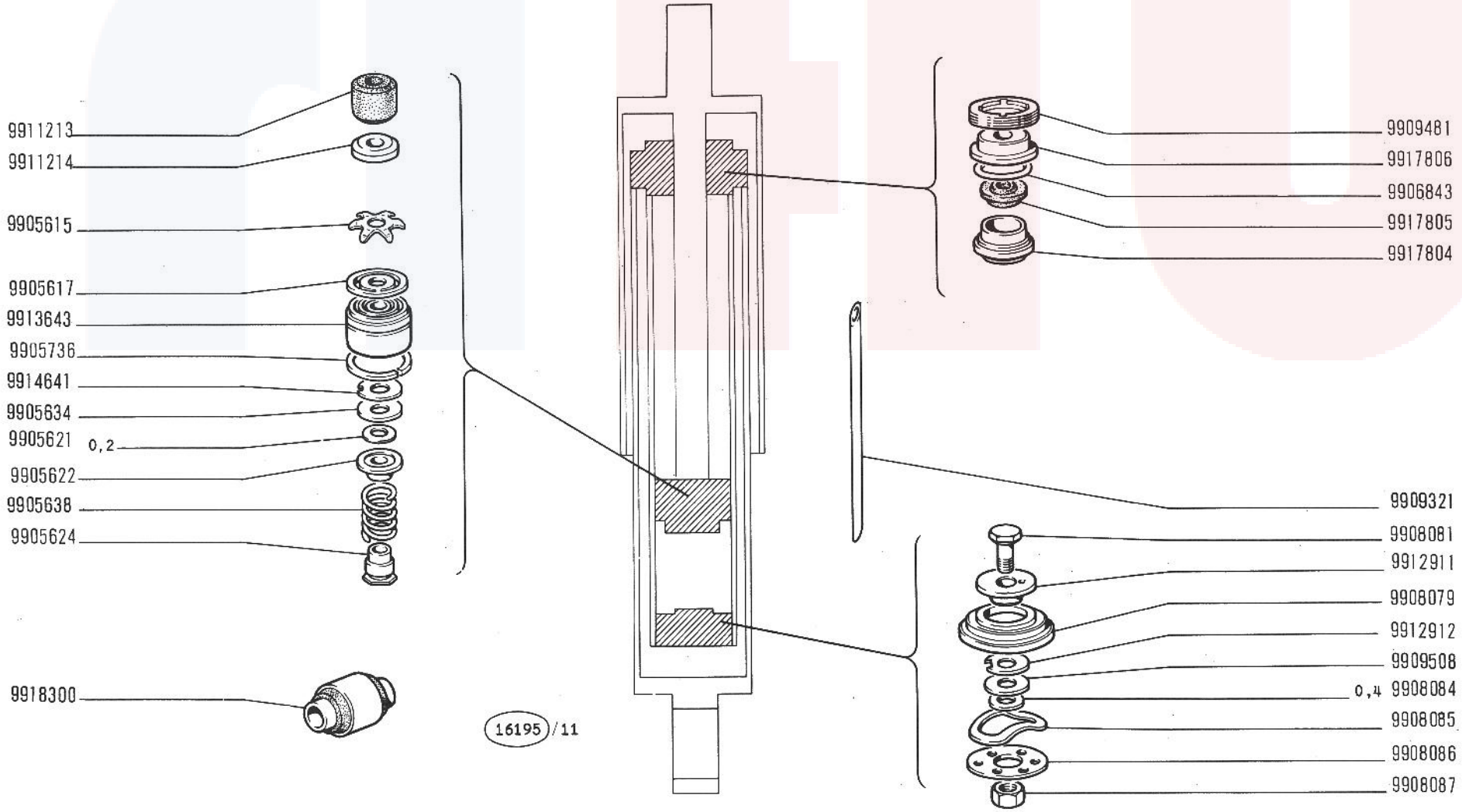

125 Special

AMMORTIZZATORE ANTERIORE 4180863 (Riv)

2

- *Amortisseur AV*
- *Vorderer Stossdämpfer*
- *Front Shock Absorber*
- *Amortiguador anterior*

D3.10/2

V-1970

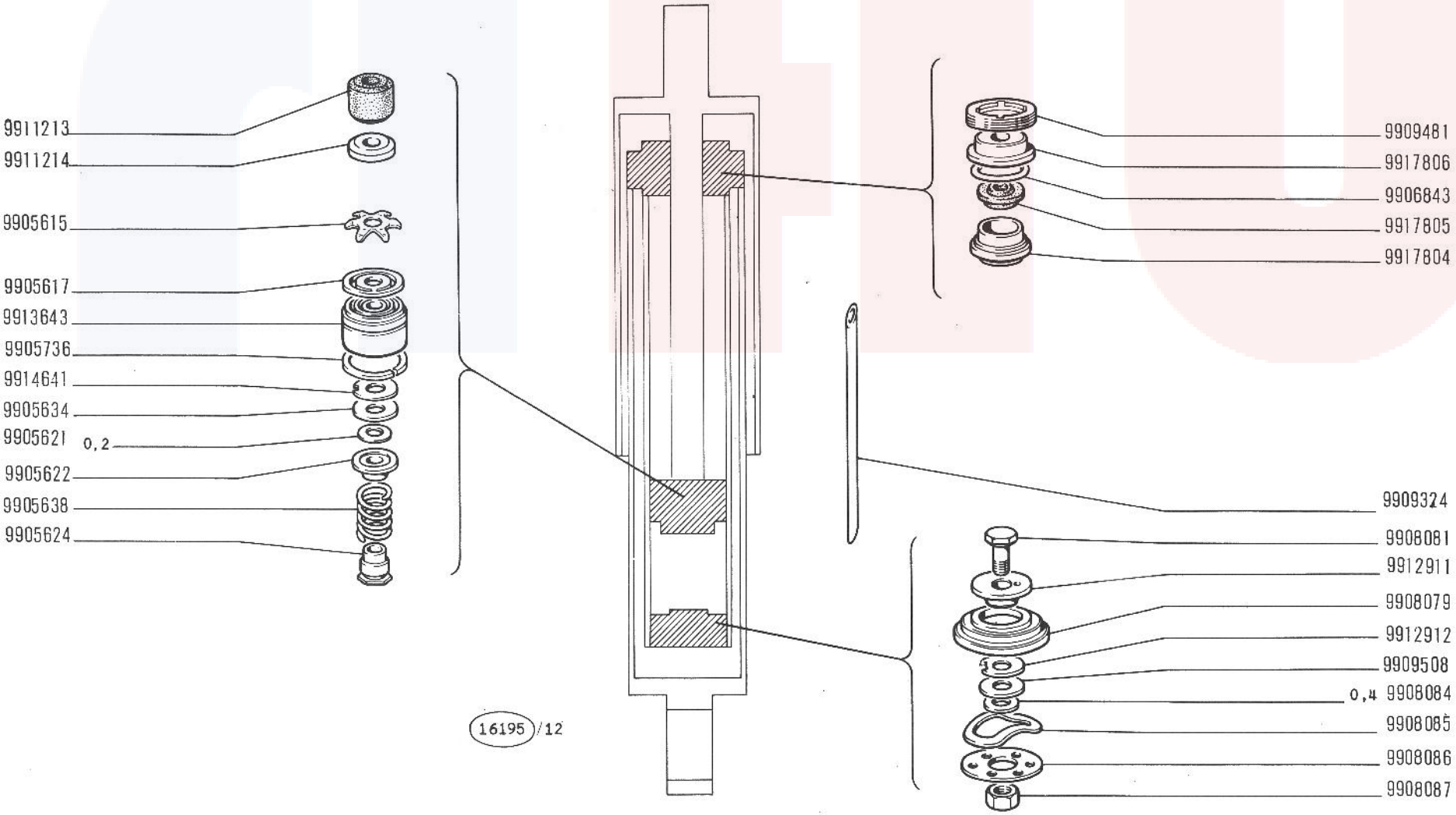

125 Special

AMMORTIZZATORE POSTERIORE 4180866 (Riv) 3

- *Amortisseur AR*
- *Hinterer Stossdämpfer*
- *Rear Shock Absorber*
- *Amortiguador posterior*

D3.10/3

V-1970

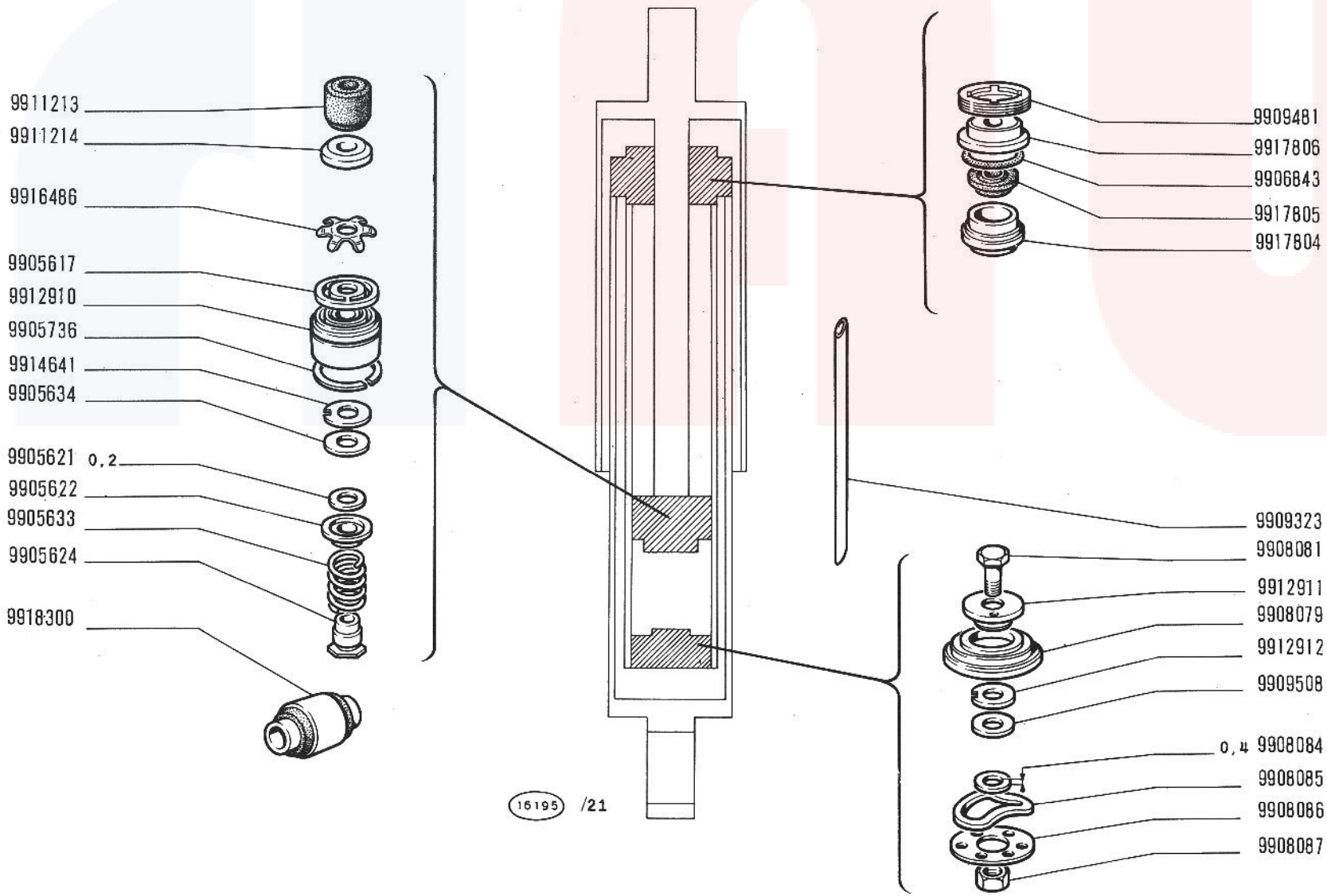

125 Special

AMMORTIZZATORE ANTERIORE 4210604 (Riv)

2

- *Amortisseur AV*
- *Vorderer Stossdämpfer*
- *Front Shock Absorber*
- *Amortiguador anterior*

D3.10/4

V-1970

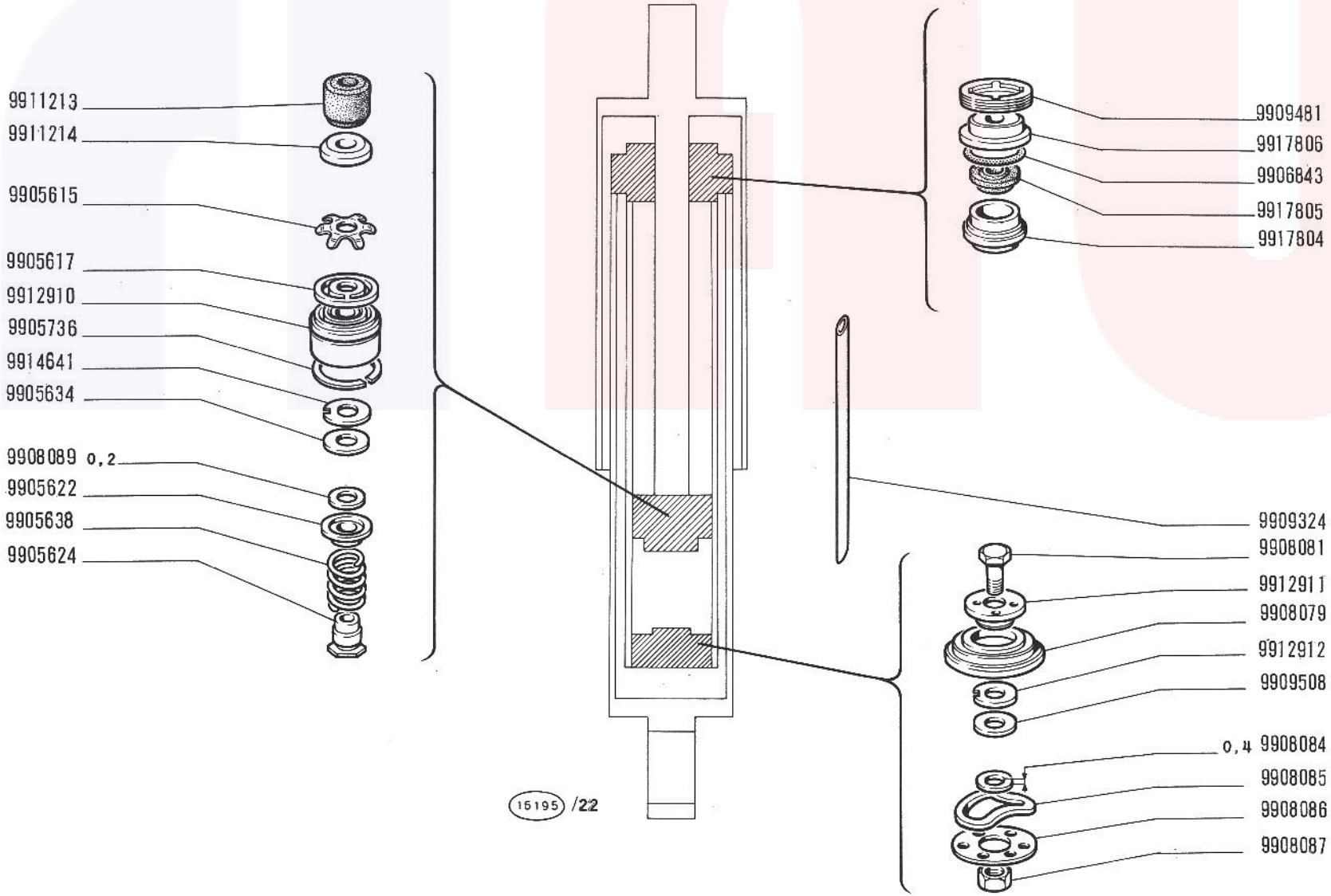

125 Special

AMMORTIZZATORE POSTERIORE 4210605 (Riv)

3

- *Amortisseur AR*
- *Hinterer Stossdämpfer*
- *Rear Shock Absorber*
- *Amortiguador posterior*

D3.10/5

V-1970

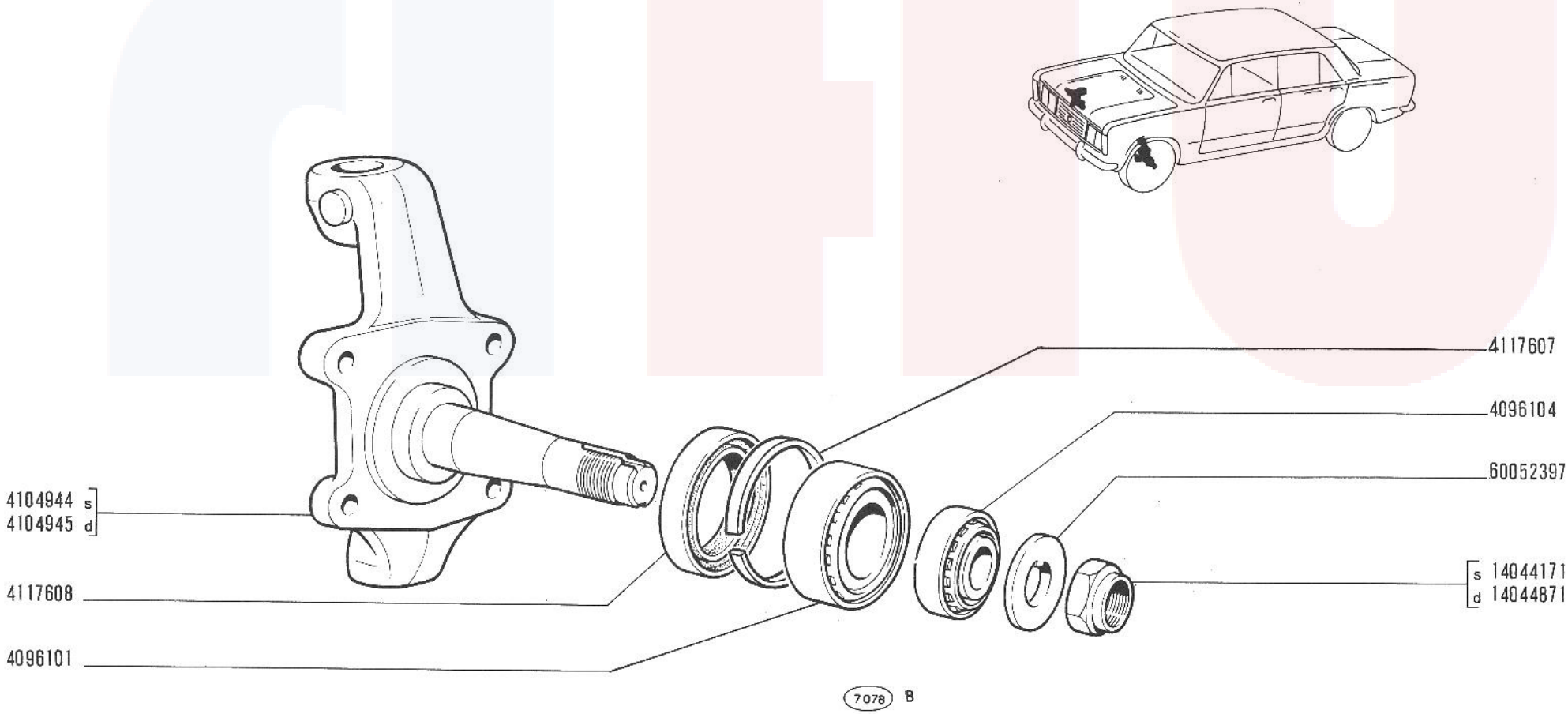

125 Special

FUSO A SNODO

- *Fusée*
- *Achsschenkel*

- *Steering Knuckle*
- *Mangueta*

D3.14

XI-1968

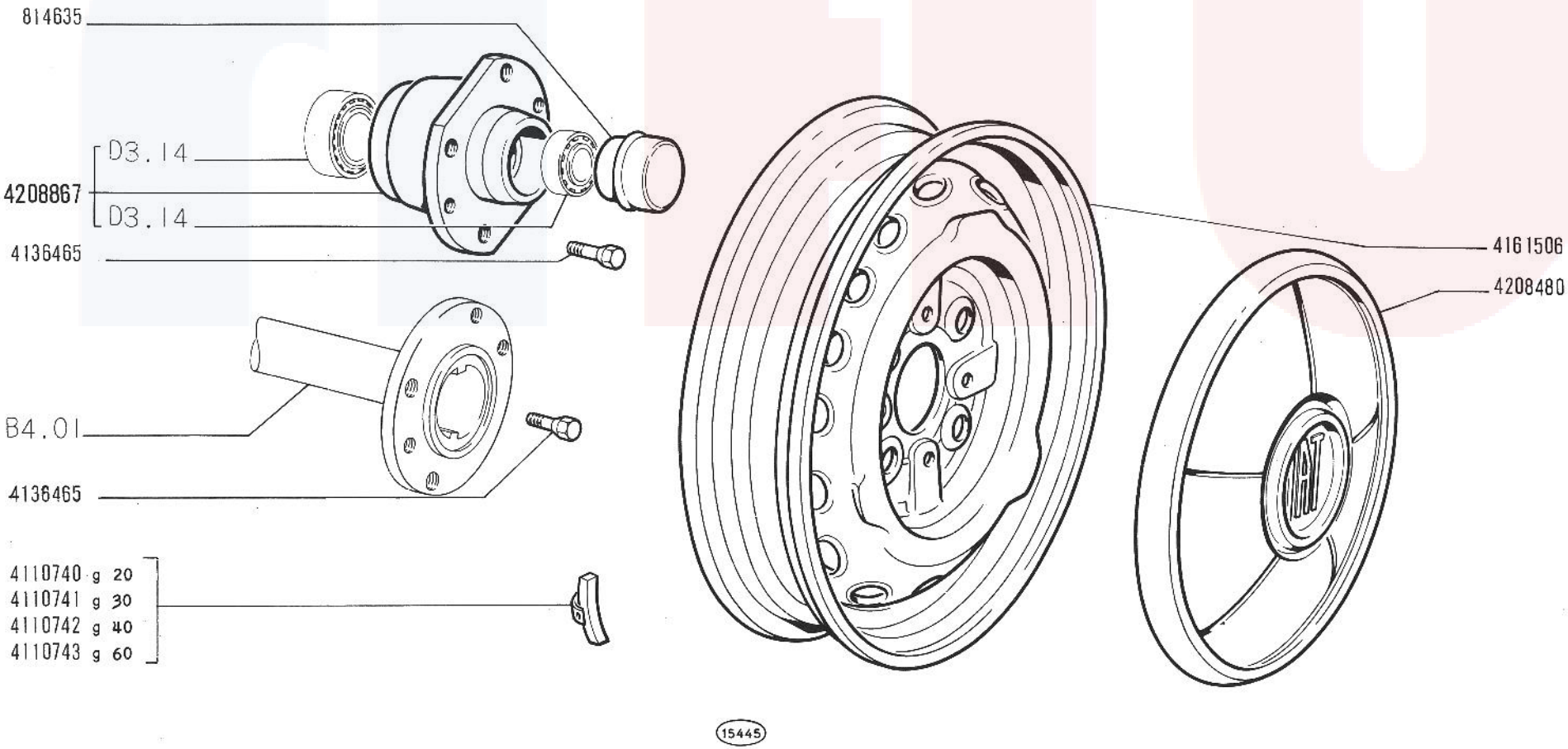

125 Special

RUOTE

- *Roues*
- *Räder*

- *Wheels*
- *Ruedas*

D3.16

1/2 | V-1970

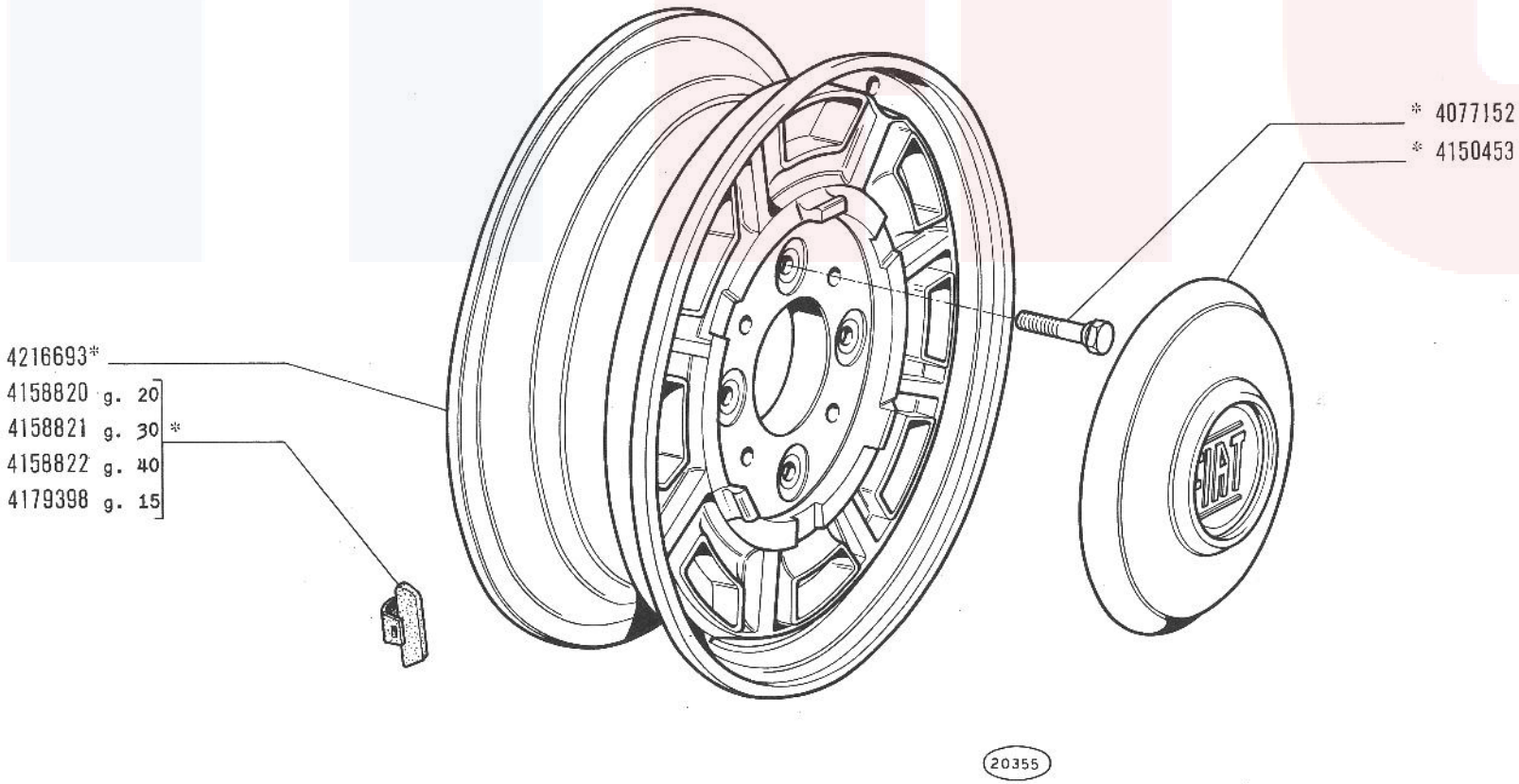

* Vedere elenco Voir la liste -Siehe Tabelle -See list -Vease la lista

125 Special

RUOTE

- *Roues*
- *Räder*
- *Wheels*
- *Ruedas*

1

D3.16

2/2

V-1970

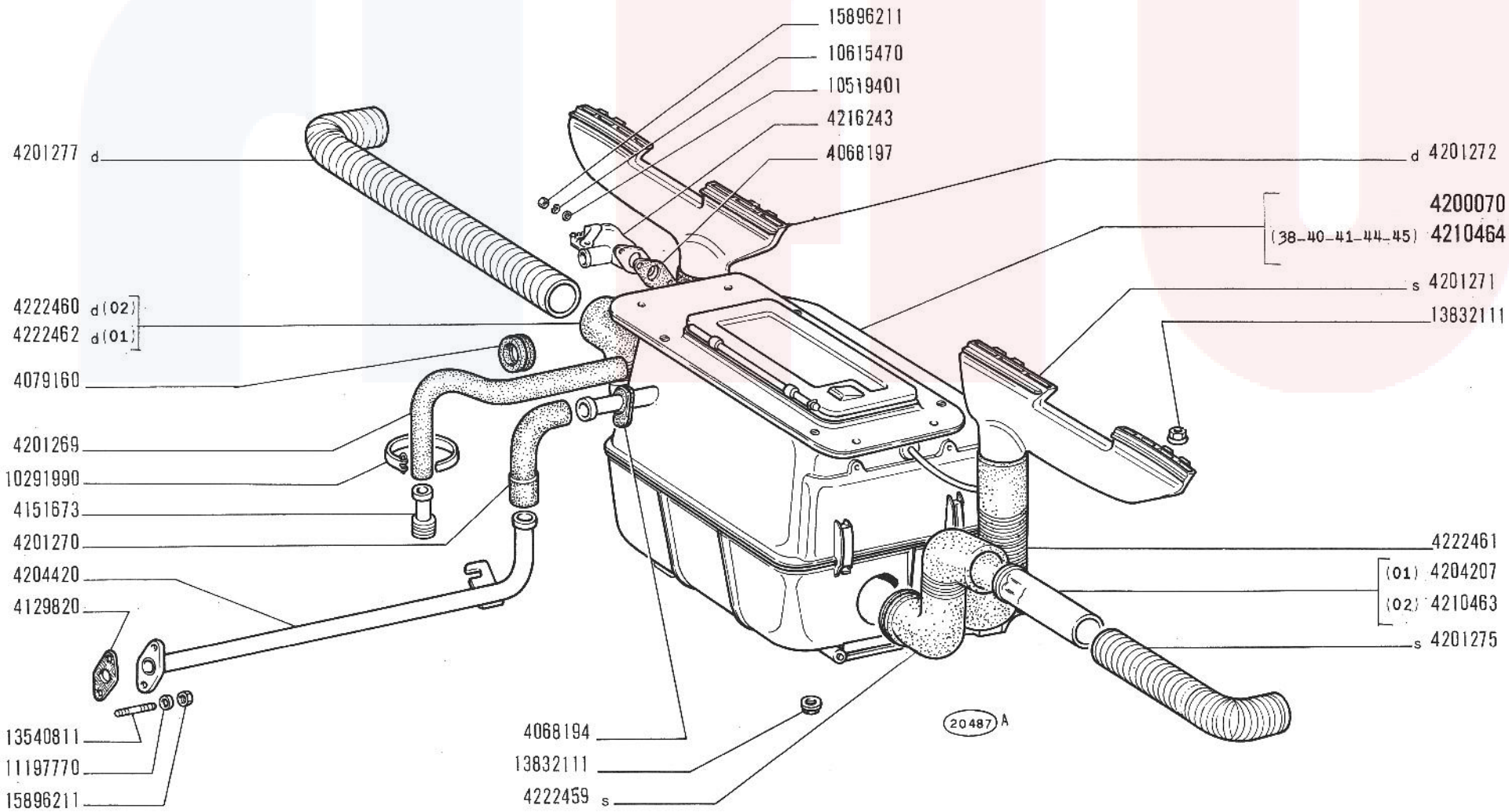

125 Special

RISCALDAMENTO E VENTILAZIONE

- *Chauffage et aération*
- *Heizung und Belüftung*
- *Ventilation and Heating System*
- *Sistema de ventilación y calefacción*

E1.01

V-1970

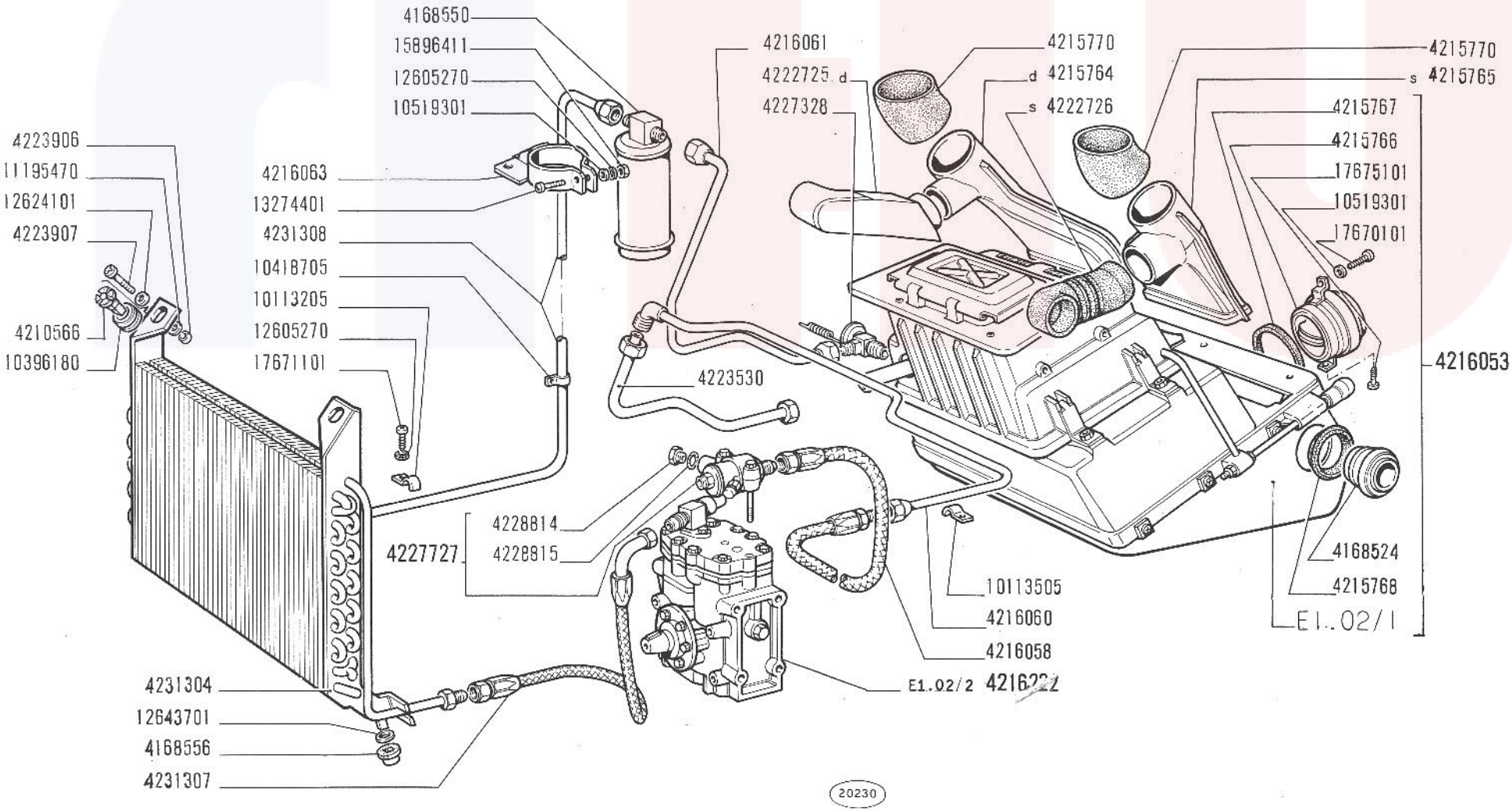

CONDIZIONAMENTO ARIA

3

E1.01/1

125 Special

- *Climatisation*
- *Klimaanlage*
- *Air Conditioning*
- *Acondicionamiento de aire*

V-1970

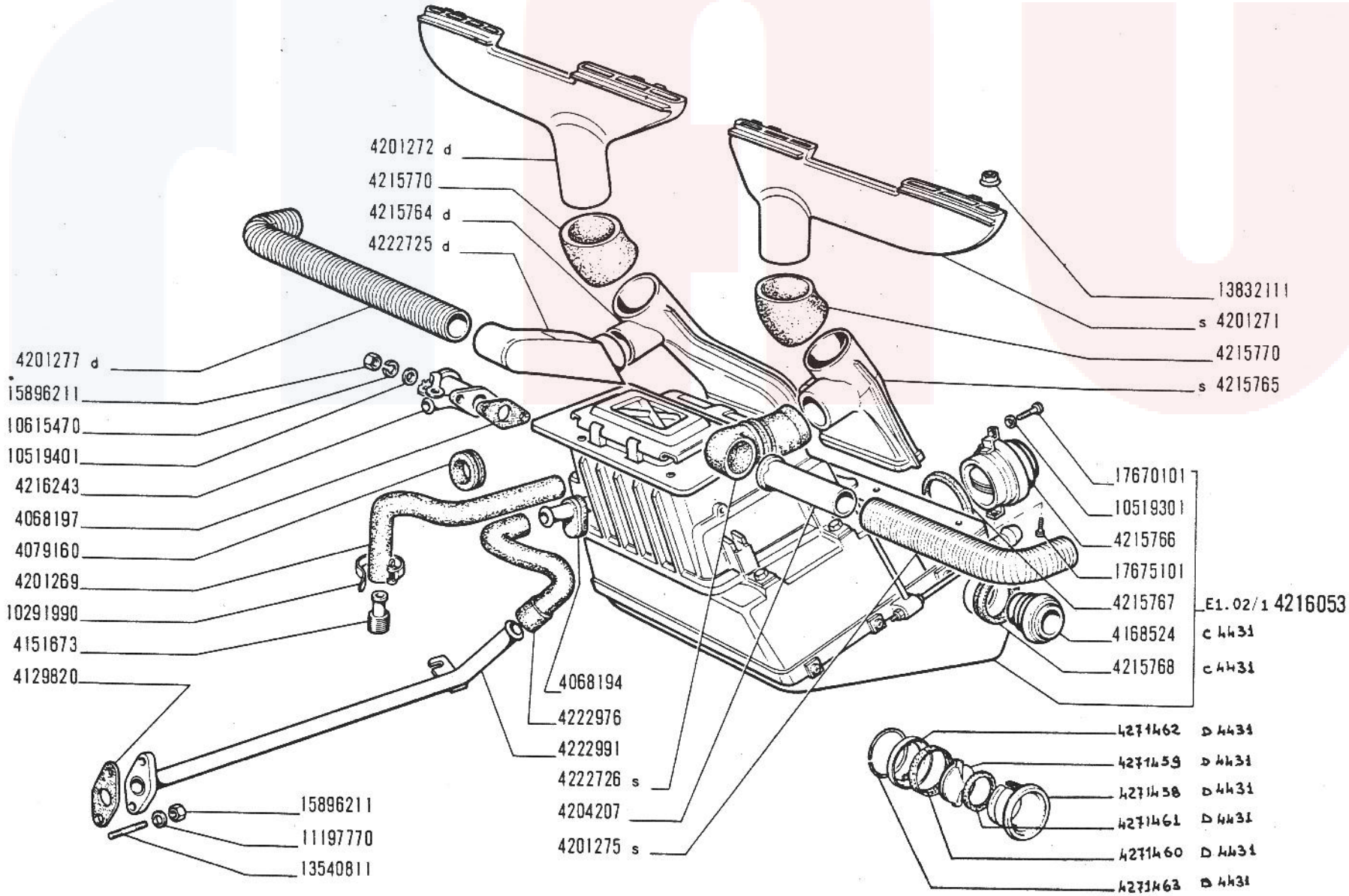

125 Special

CONDIZIONAMENTO ARIA

Climatisation
Klimaanlage

Air Conditioning
Acondicionamiento de aire

3

E1.01/1

1/2

~~VII-1971~~
15-03-72

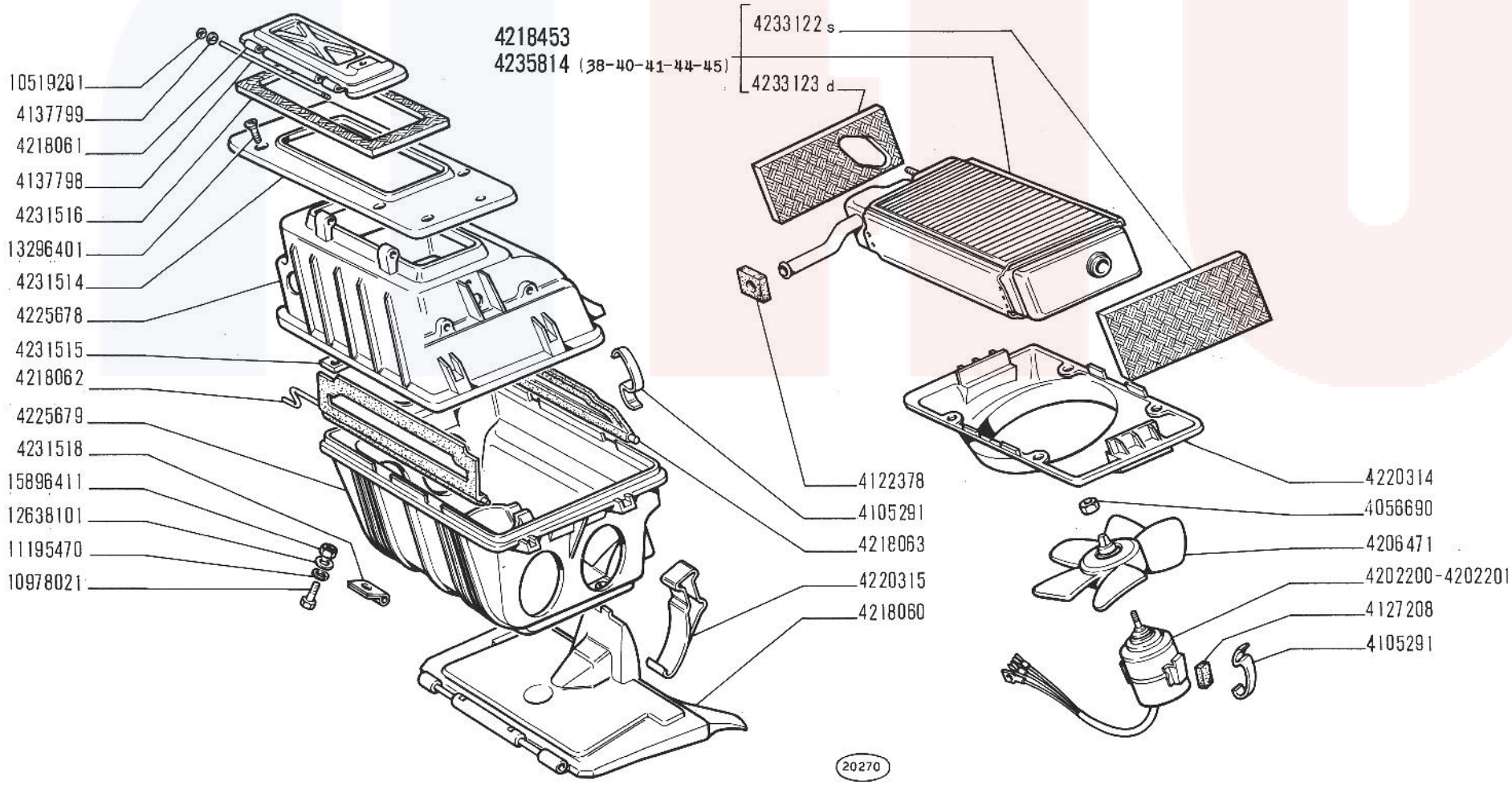

125 Special

RISCALDATORE 4200070 - 4210464

- *Réchauffeur*
- *Heizgerät*
- *Heater*
- *Calorifero*

E1.02

V-1970

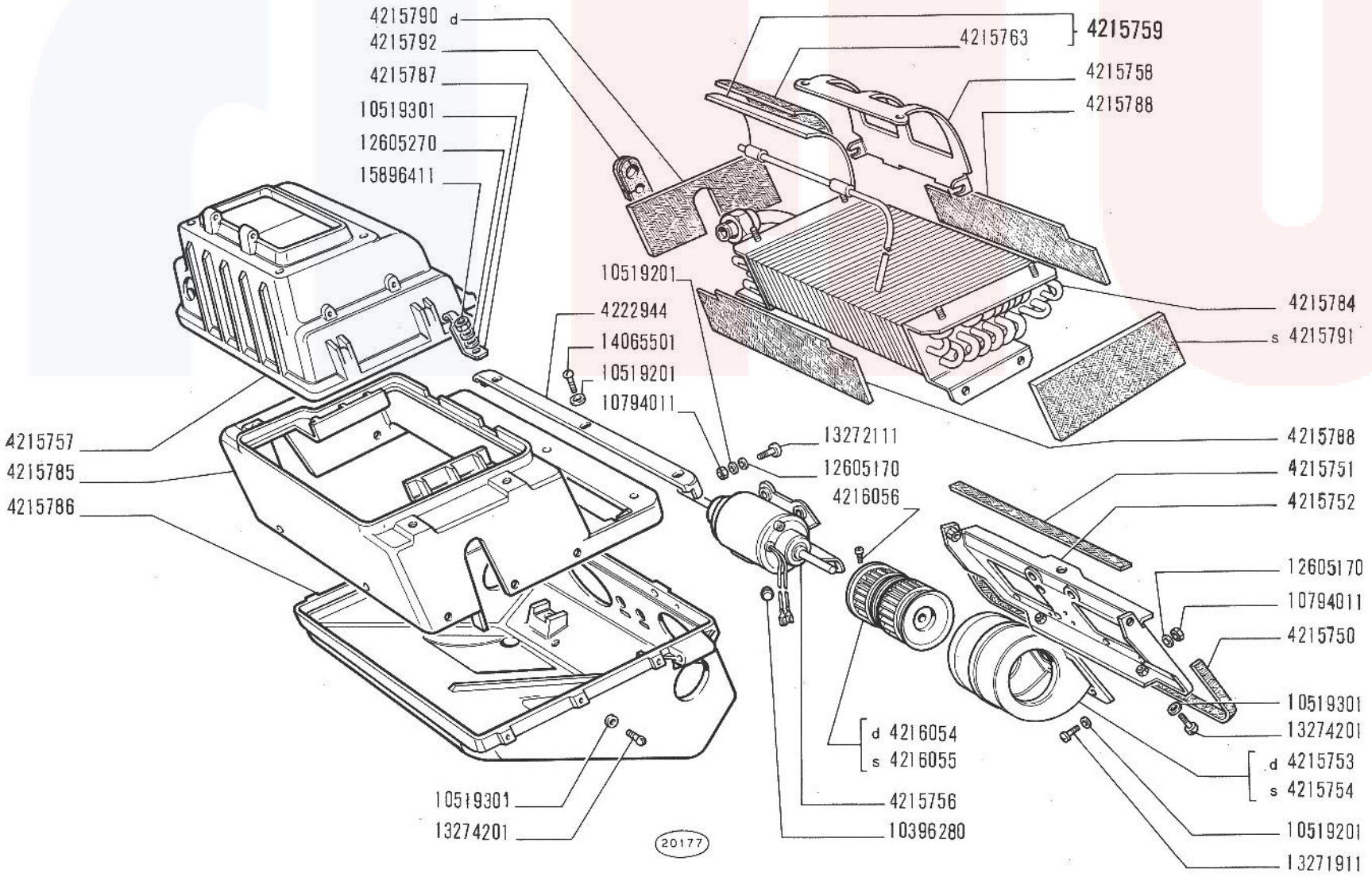

CONDIZIONATORE 4216053

- *Climatiseur*
- *Klimagerät*
- *Air Conditioner*
- *Climatizador*

125 Special

2

E1.02/1

V-1970

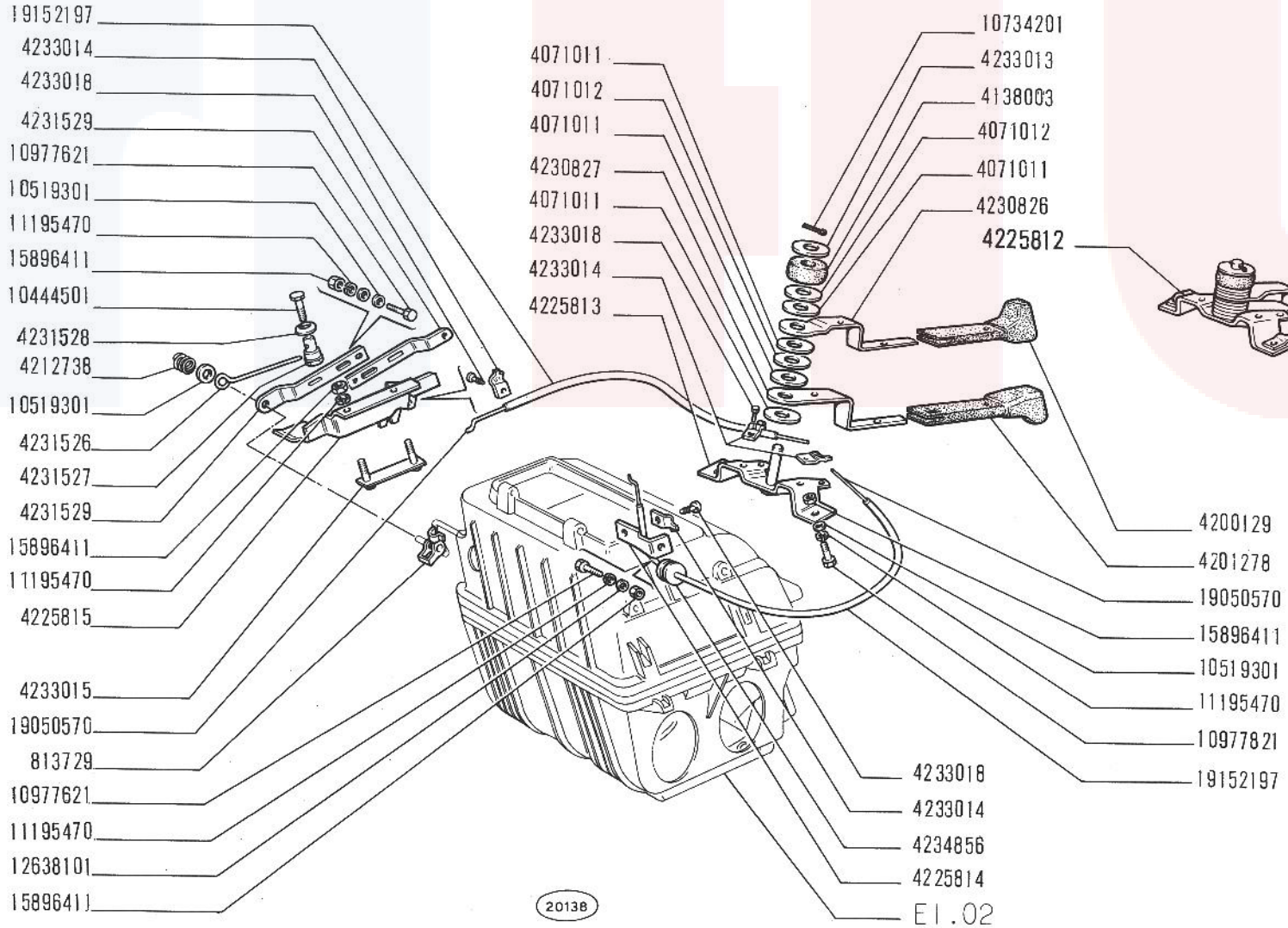

COMANDI RISCALDAMENTO E VENTILAZIONE

1

- *Commandes de chauffage et d'aération*
- *Bedienungsvorrichtung für Heizung und Belüftung*
- *Ventilation and Heating Controls*
- *Mandos de ventilación y calefacción*

125 Special

E1.03

V-1970

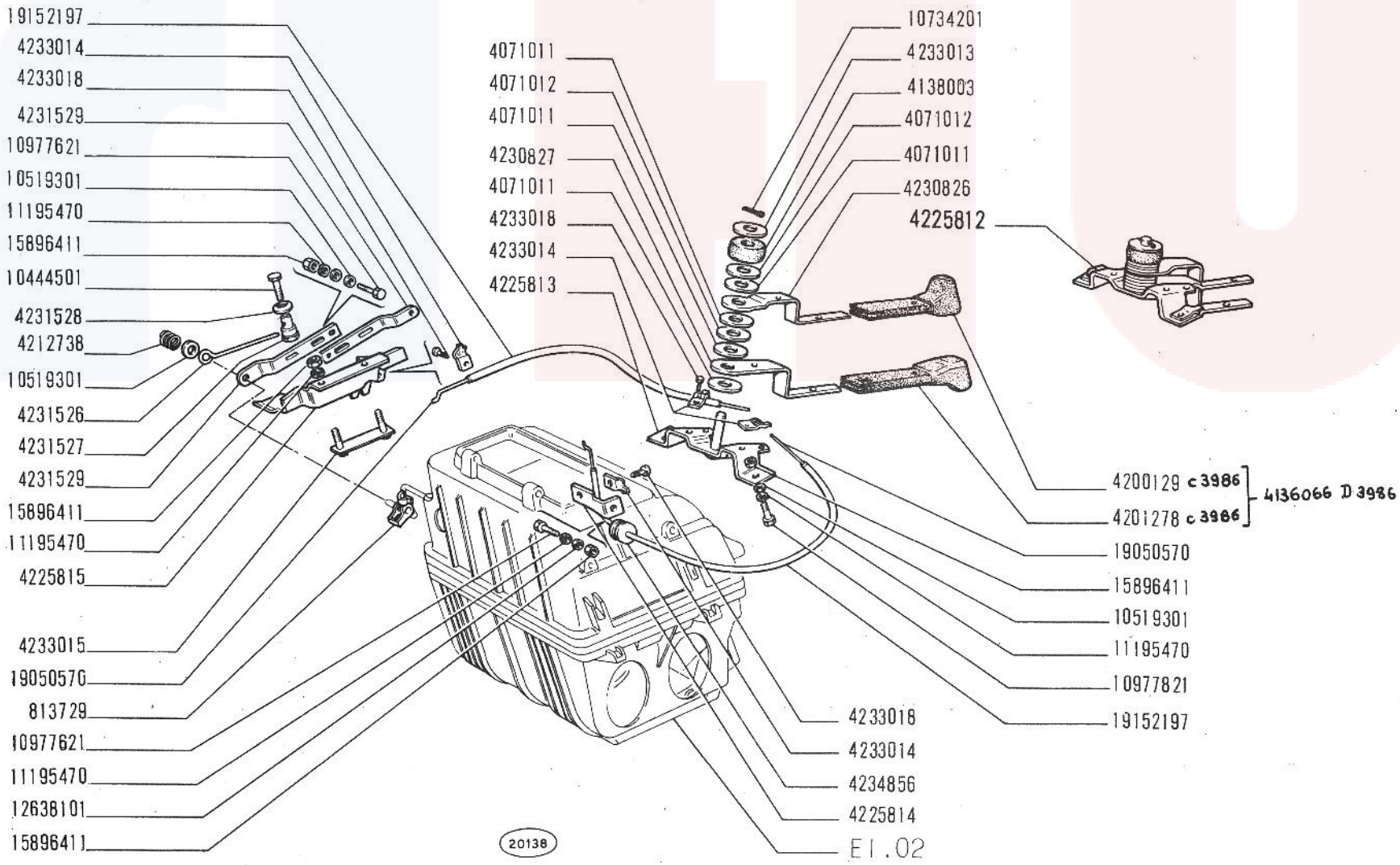

COMANDI RISCALDAMENTO E VENTILAZIONE

1

E1.03

Commandes de chauffage et d'aération
Bedienungsvorrichtung für Heizung und Belüftung

Ventilation and Heating Controls
Mandos de ventilación y calefacción

125 Special
603.10.183

~~V-1970~~
27-02-71

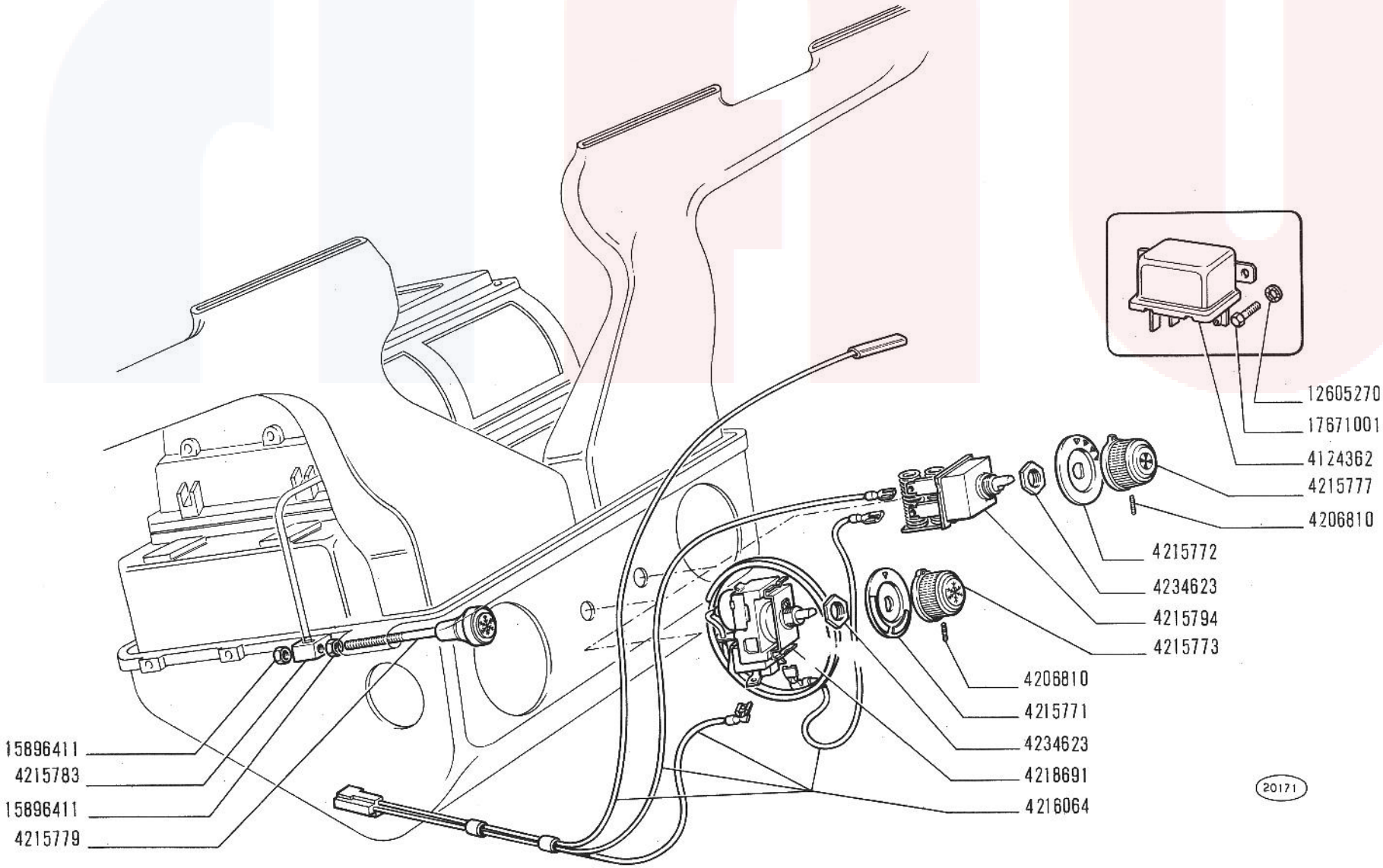

COMANDI CONDIZIONAMENTO ARIA

3

E1.03/1

V-1970

125 Special

- *Commandes de climatiseur*
- *Bedienungsvorrichtungen des Klimageräts*
- *Air Conditioning Controls*
- *Mandos de acondicionamiento de aire*

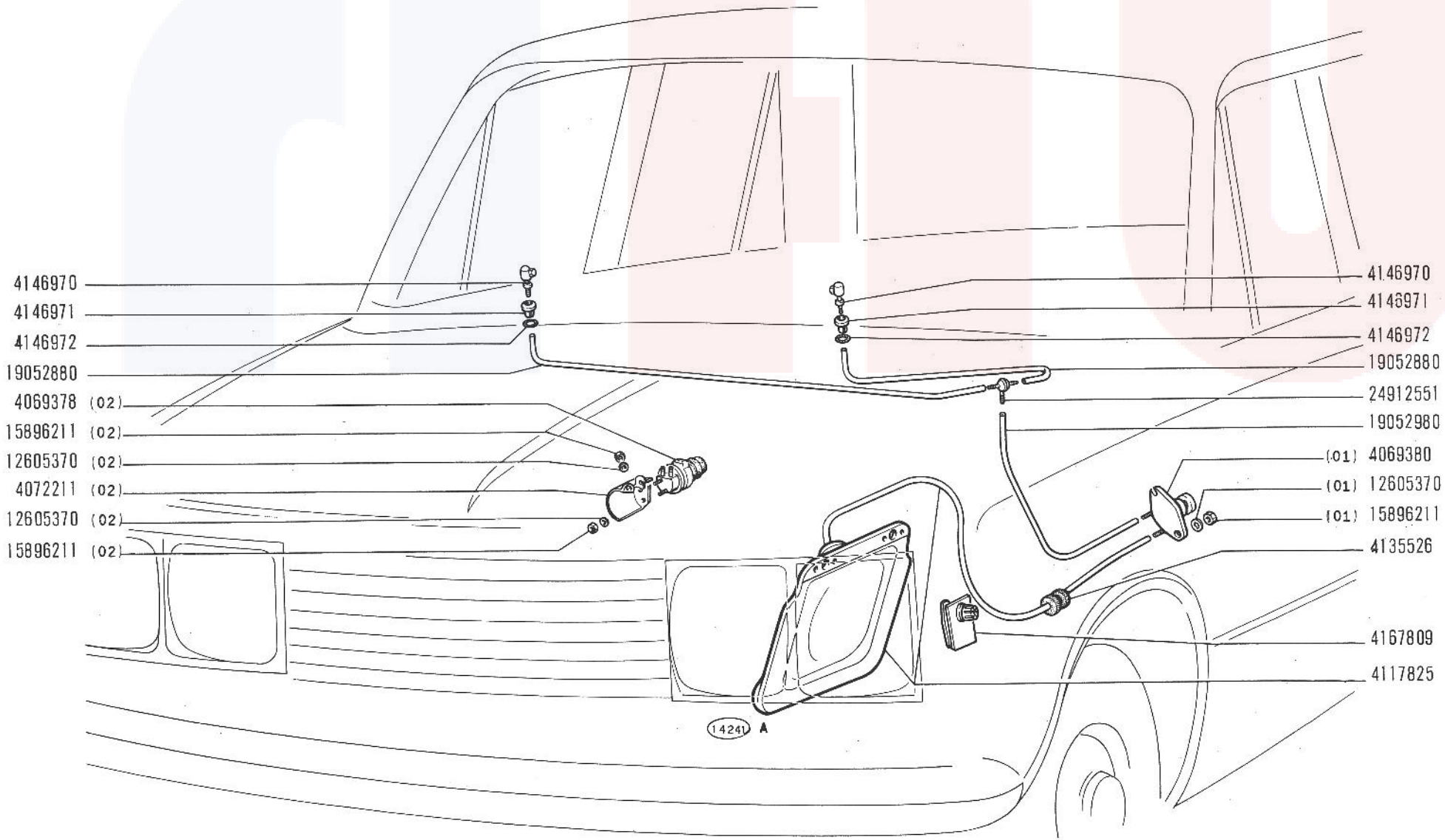

125 Special

LAVACRISTALLO

- *Lave-glace*
- *Scheibenwascher*
- *Windshield Washer*
- *Lava-parabrisas*

E1.07

V-1970

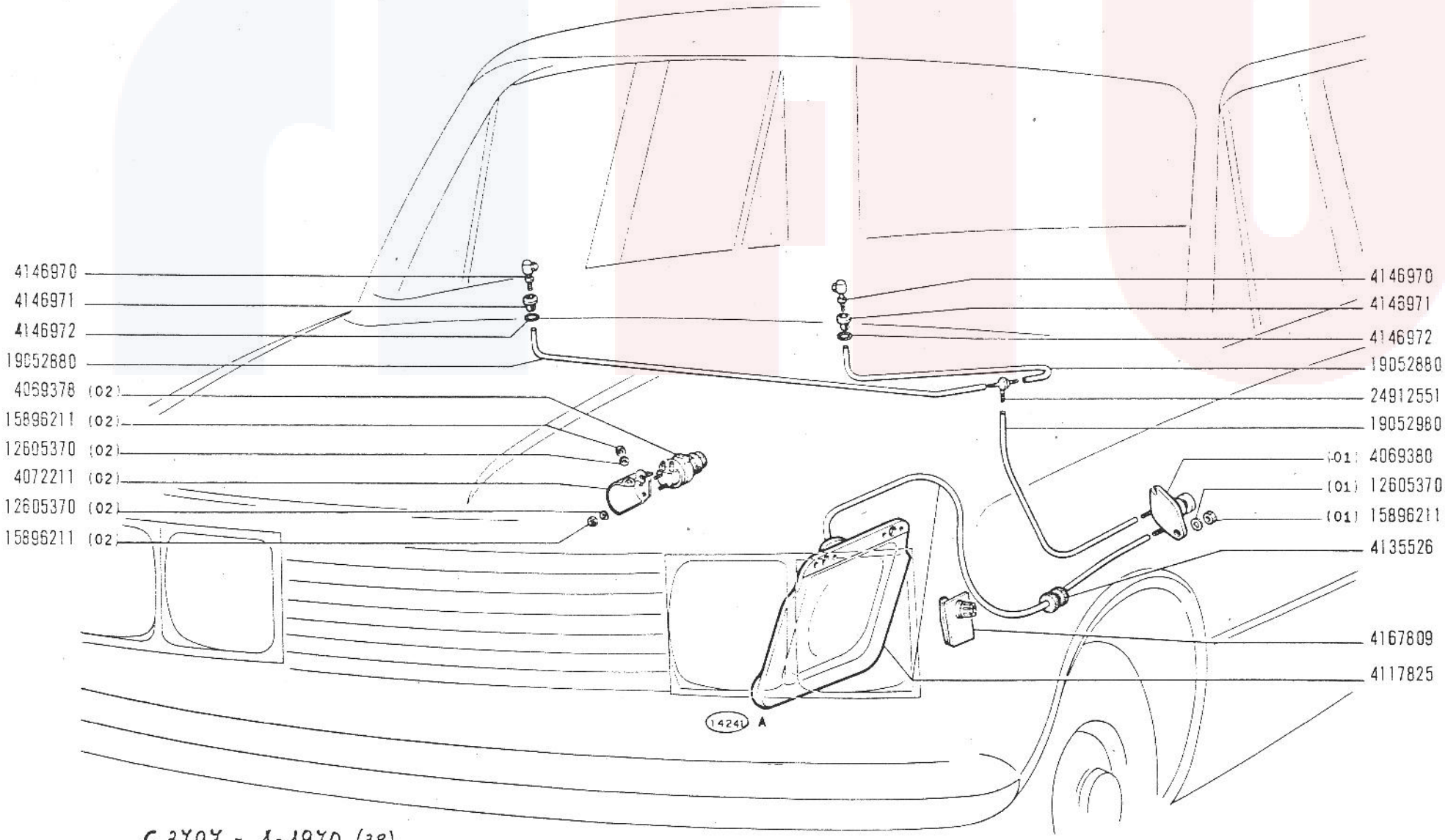

C 3797 - 1-1970 (38)

125 Special
603.10.183

LAVACRISTALLO

Lave-glace
Scheibenwascher

Windshield Washer
Lava-parabrisas

E1.07

~~V-1970~~
10-11-70

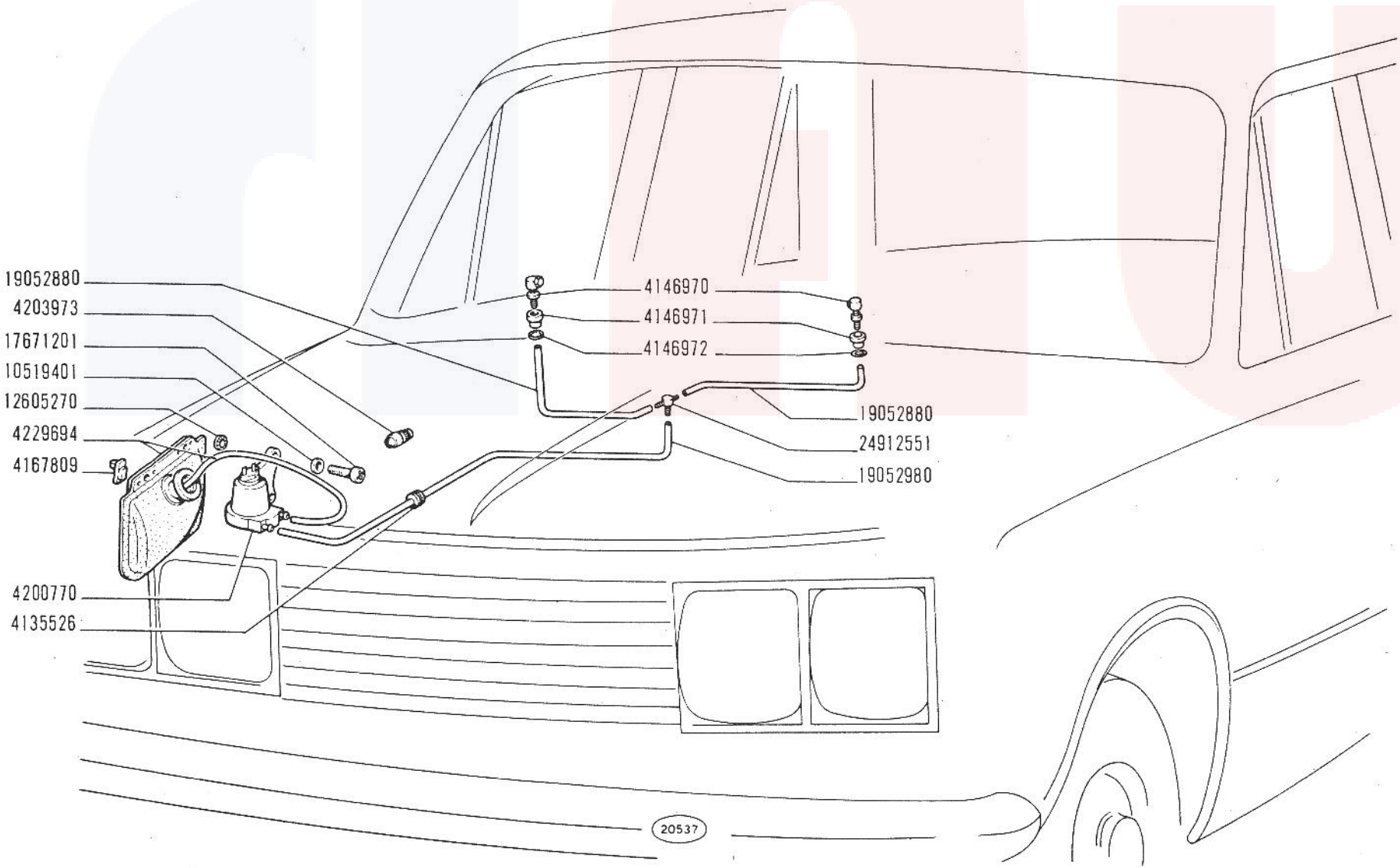

D 3797 - 1-1970 (38)

125 Special

603.10.183

LAVACRISTALLO

Lave-glace
Scheibenwascher

Windshield Washer
Lava-parabrisas

E1.07/1

~~V-1970~~
10-11-70

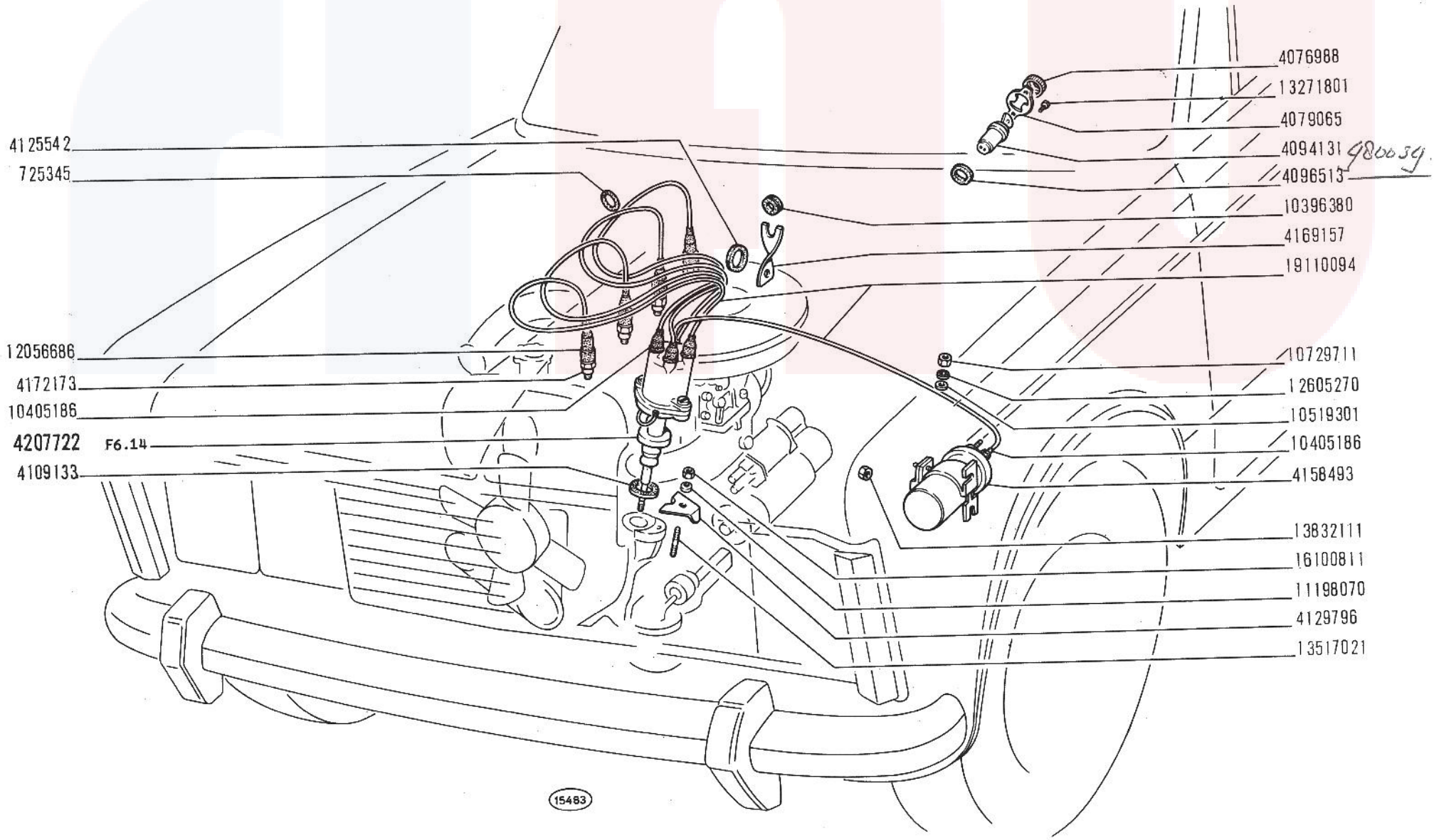

ACCENSIONE MOTORE

125 Special

- *Allumage moteur*
- *Motorzündung*
- *Engine Ignition System*
- *Encendido del motor*

F1.01

1/2

V-1970

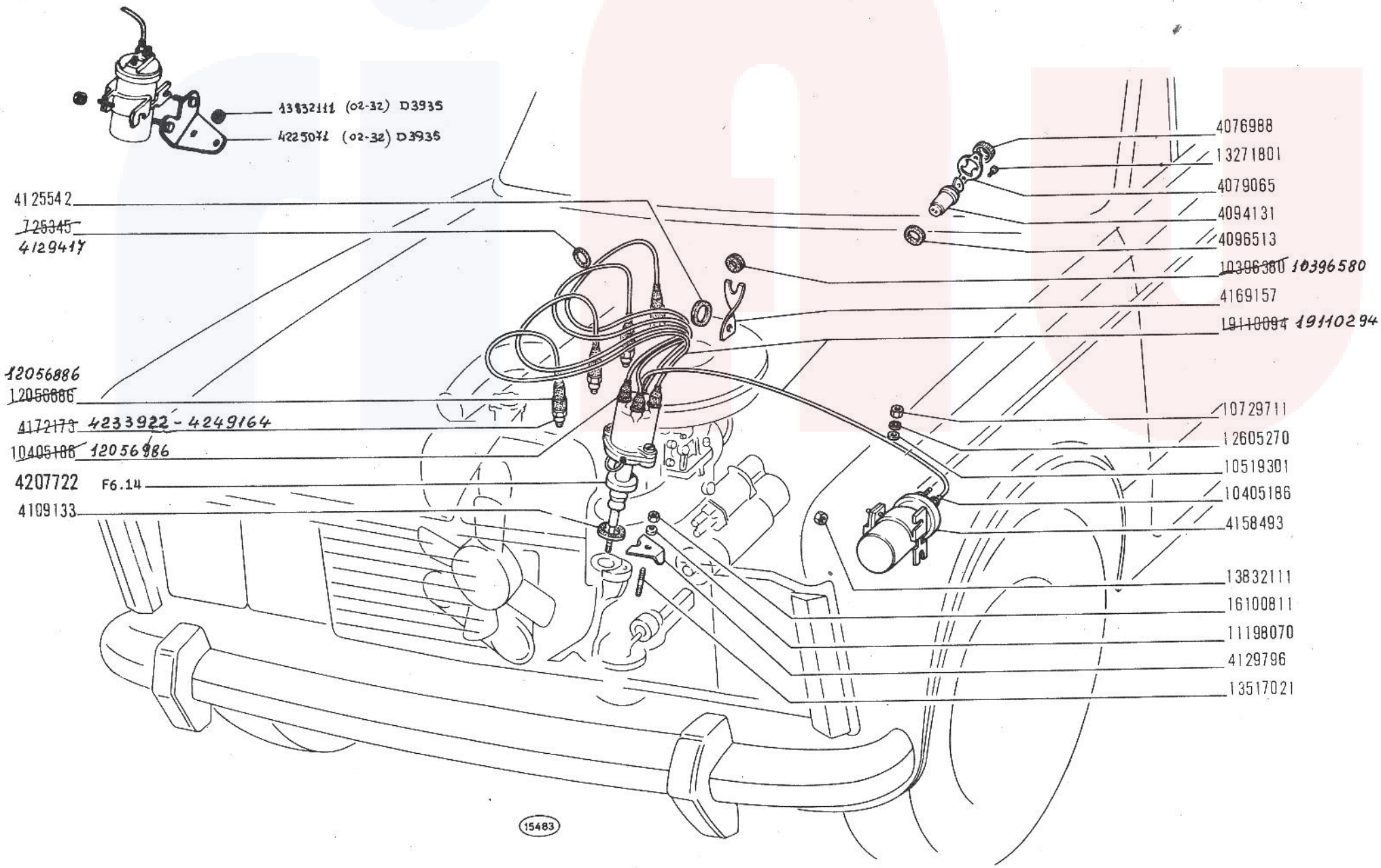

125 Special
603.10.183

ACCENSIONE MOTORE

Allumage moteur
Motorzündung

Engine Ignition System
Encendido del motor

F1.01

1/2

~~V 1970~~
27-02-71

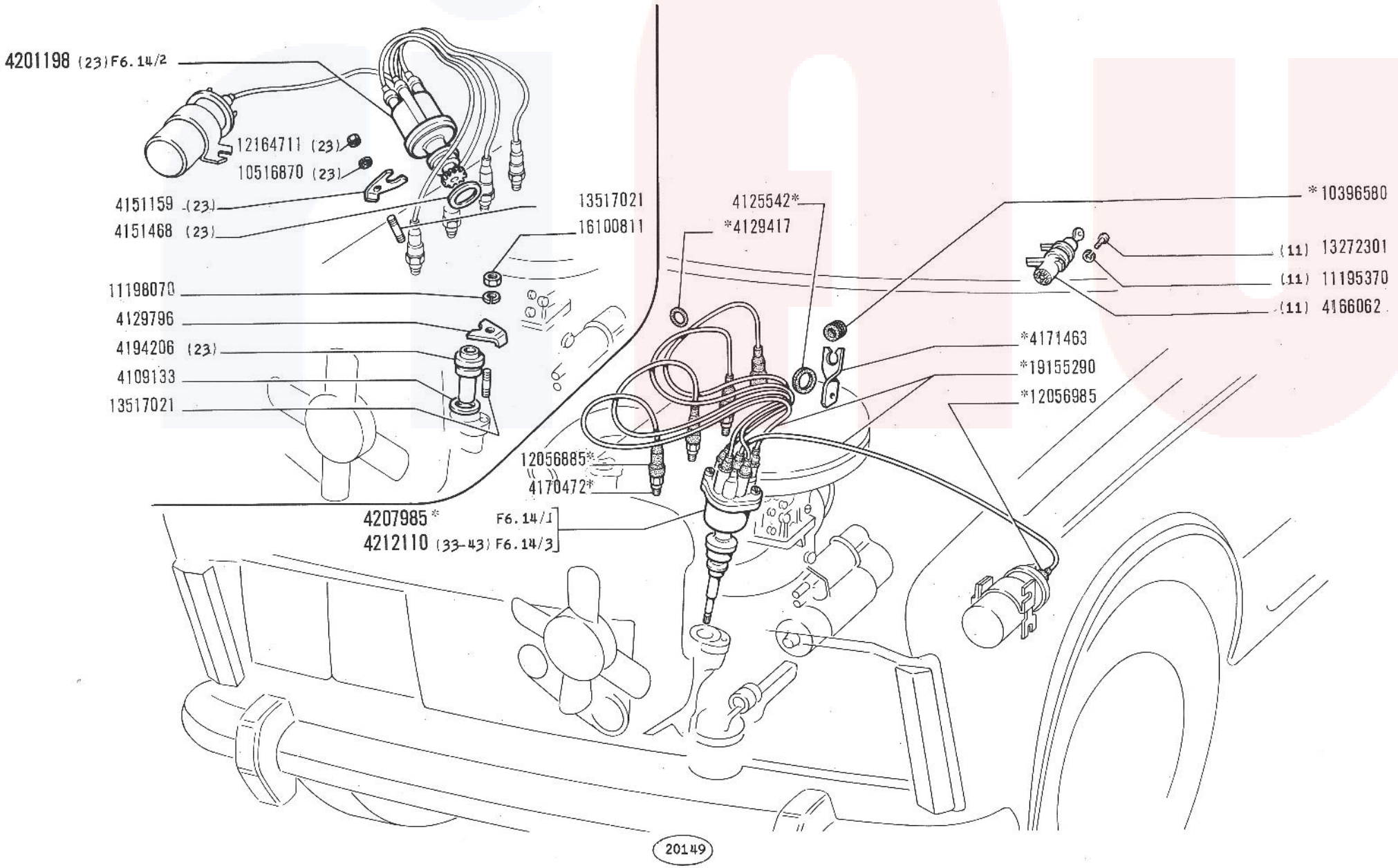

* 33-35-39-43-44-45-46

ACCENSIONE MOTORE

- *Allumage moteur*
- *Motorzündung*
- *Engine Ignition System*
- *Encendido del motor*

125 Special

F1.01

2/2

V-1970

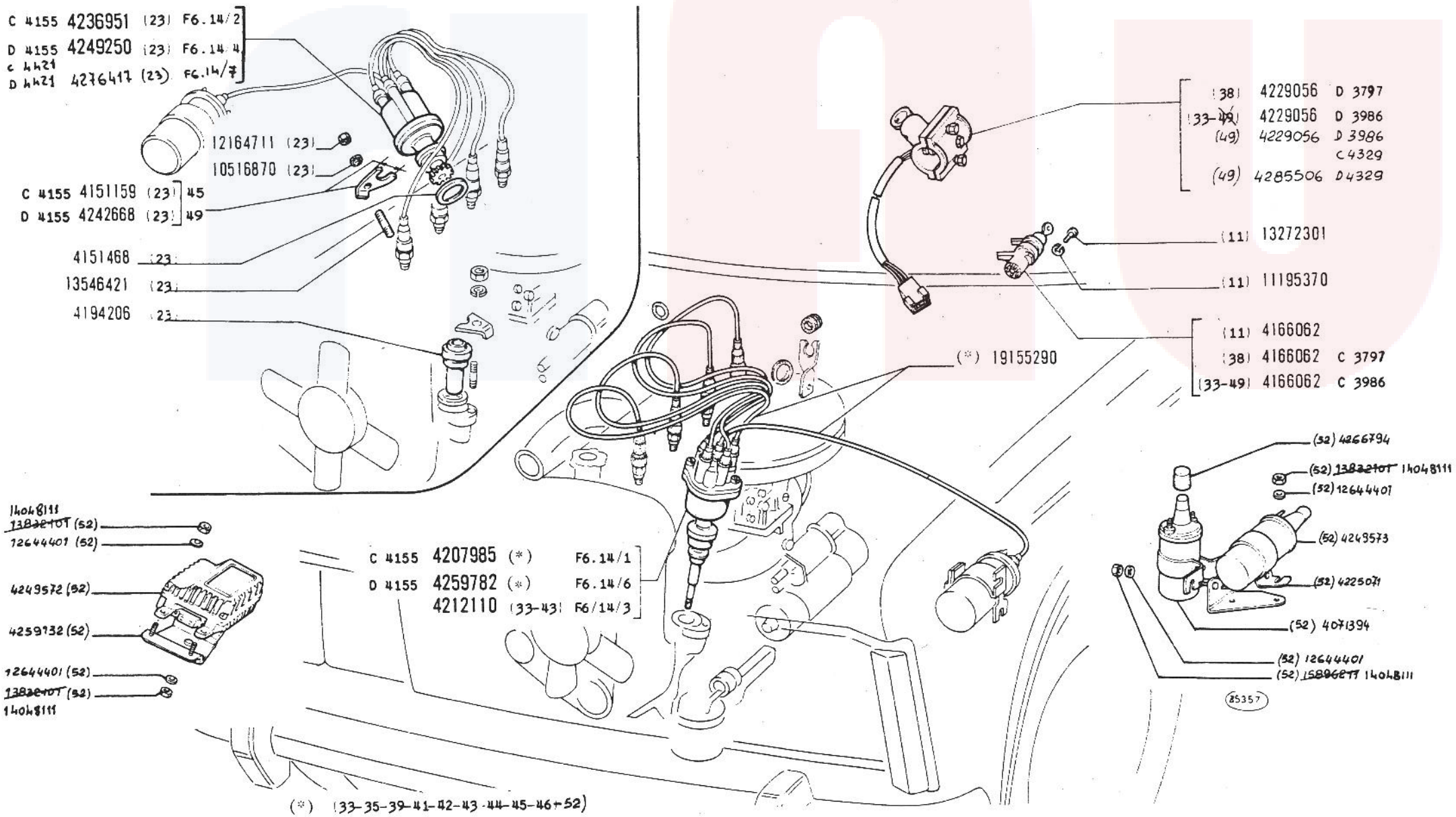

ACCENSIONE MOTORE

125 Special

Allumage moteur
Motorzündung

Engine Ignition System
Encendido del motor

F1.01

2:2

VII-1971

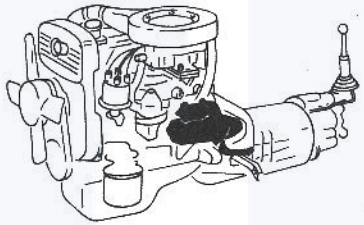

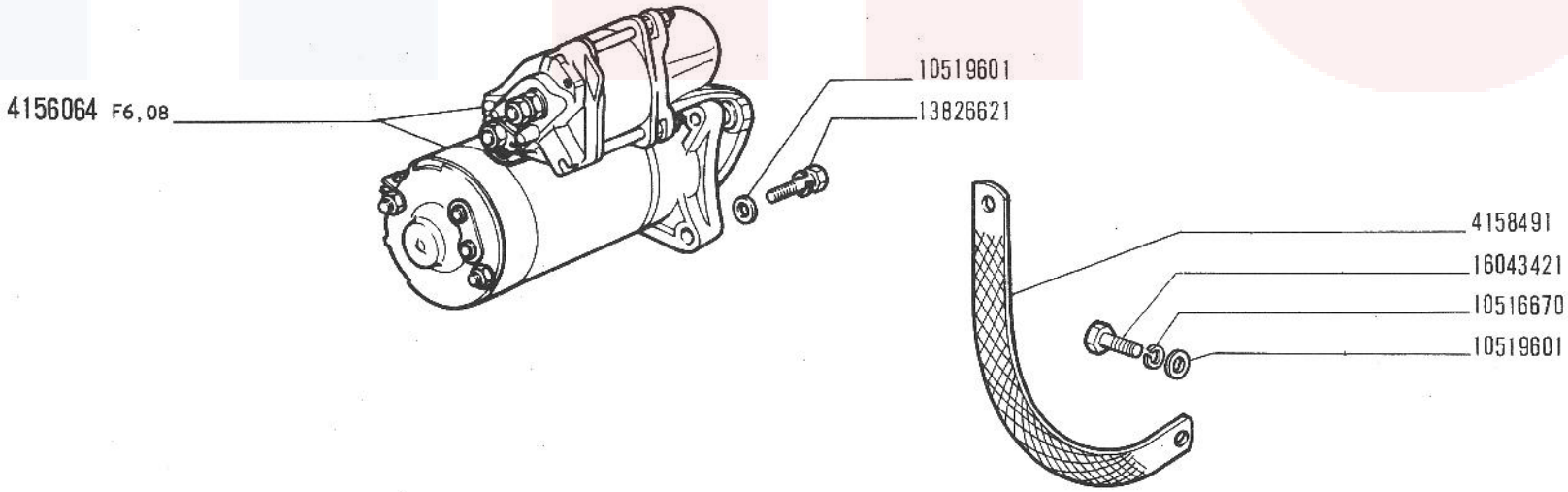
4156064 F6,08
10519601
13826621
4158491
16043421
10516670
10519601
10938

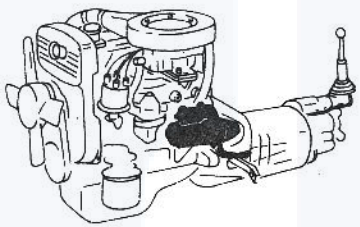

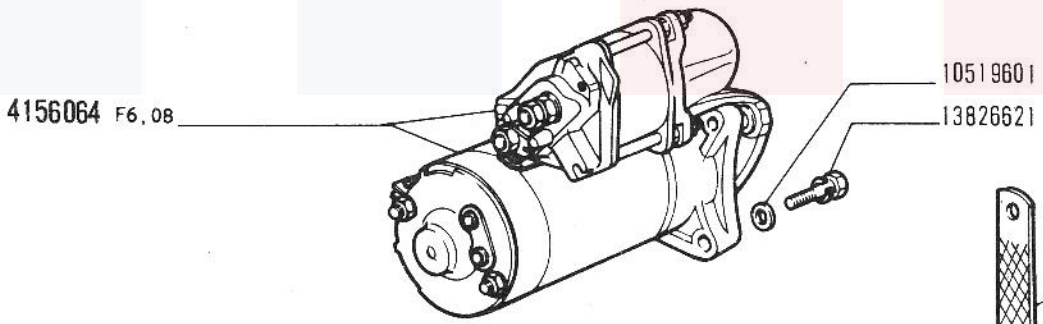

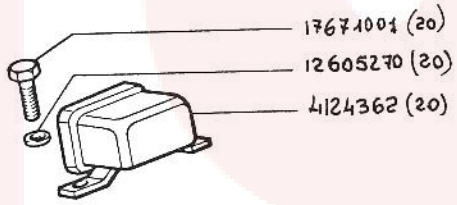

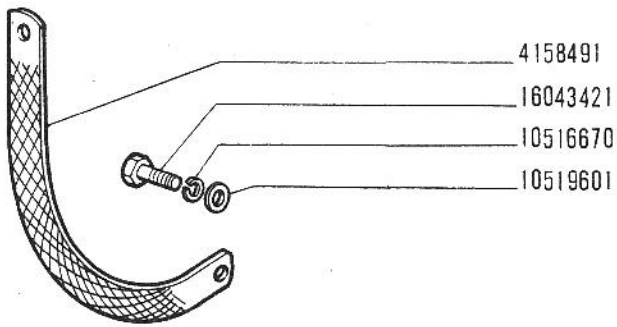

10938

125 Special
603.10.183

AVVIAMENTO MOTORE

Lancement du moteur
Anlassen des Motors

Engine Starting Equipment
Arranque del motor

F2.01

~~XI-1968~~
20-12-70

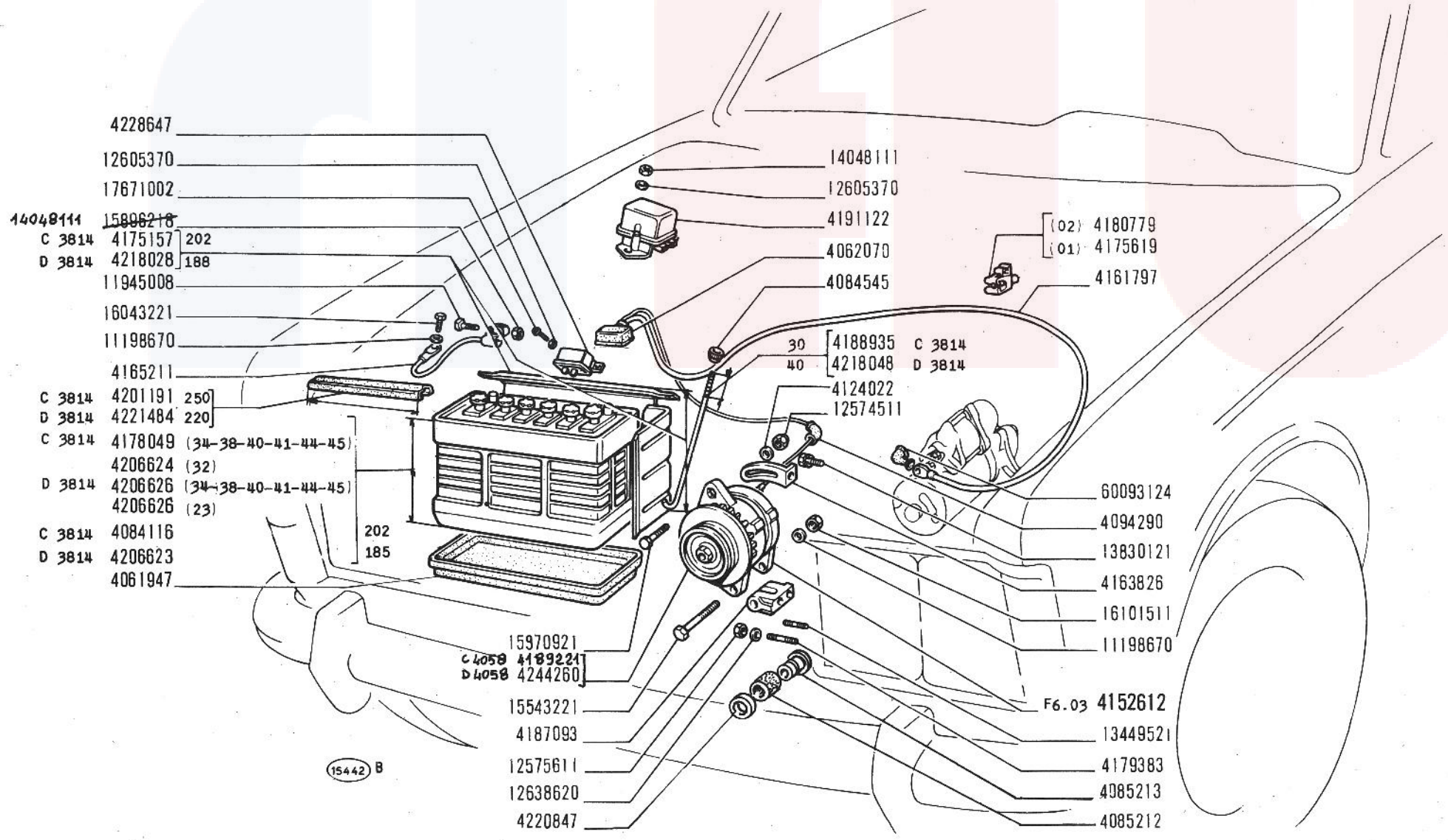

125 Special

GENERAZIONE DI CORRENTE

Génératrice
Stromerzeugung

Current Generating System
Generador de corriente

F3.01

~~VII-1971~~
29-10-71

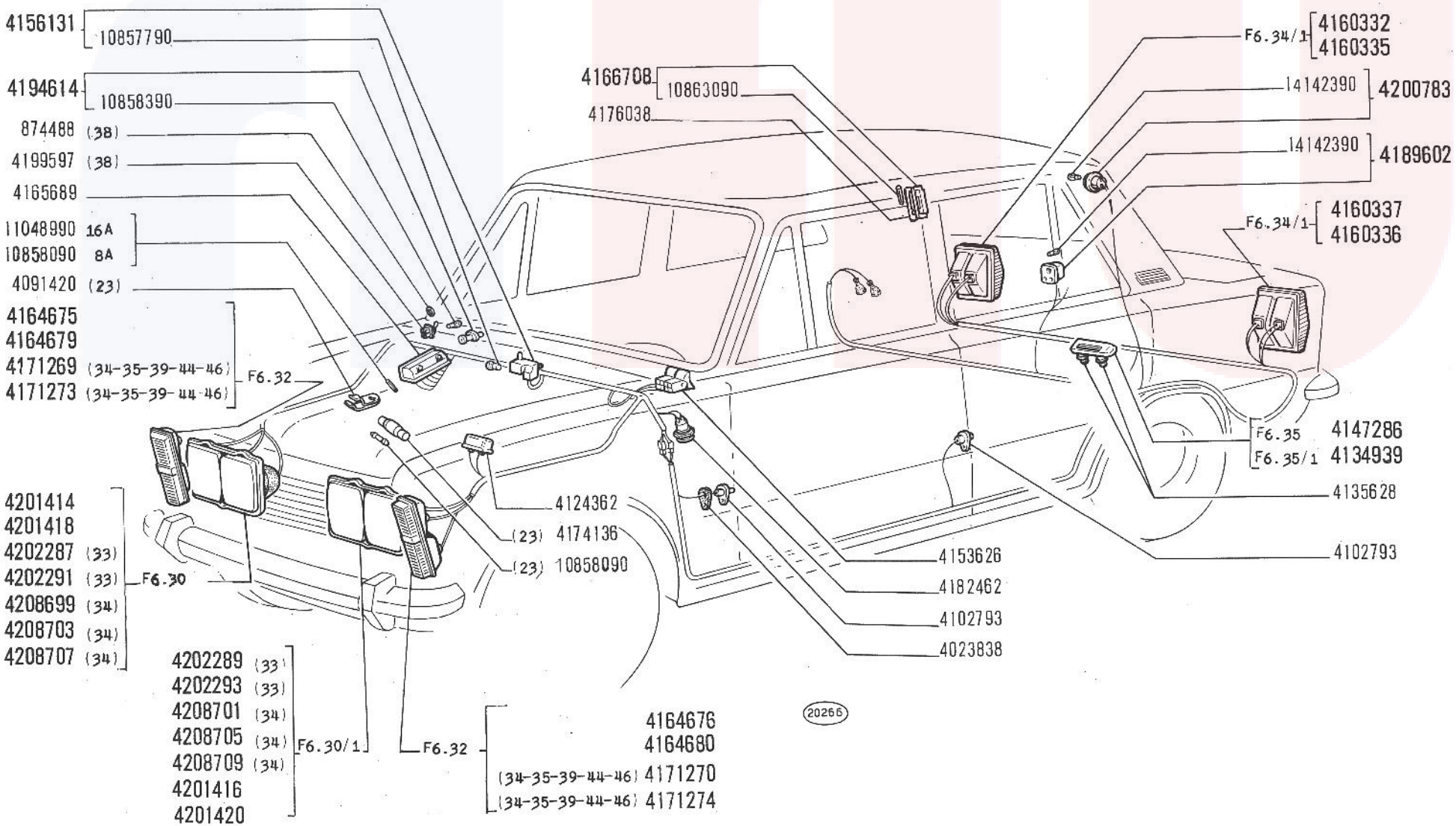

125 Special

ILLUMINAZIONE ESTERNA ED INTERNA

- *Eclairage extérieur et intérieur*
- *Aussen- und Innenbeleuchtung*
- *Outer and Inner Lighting*
- *Alumbrado exterior e interior*

F4.01

1/2

V-1970

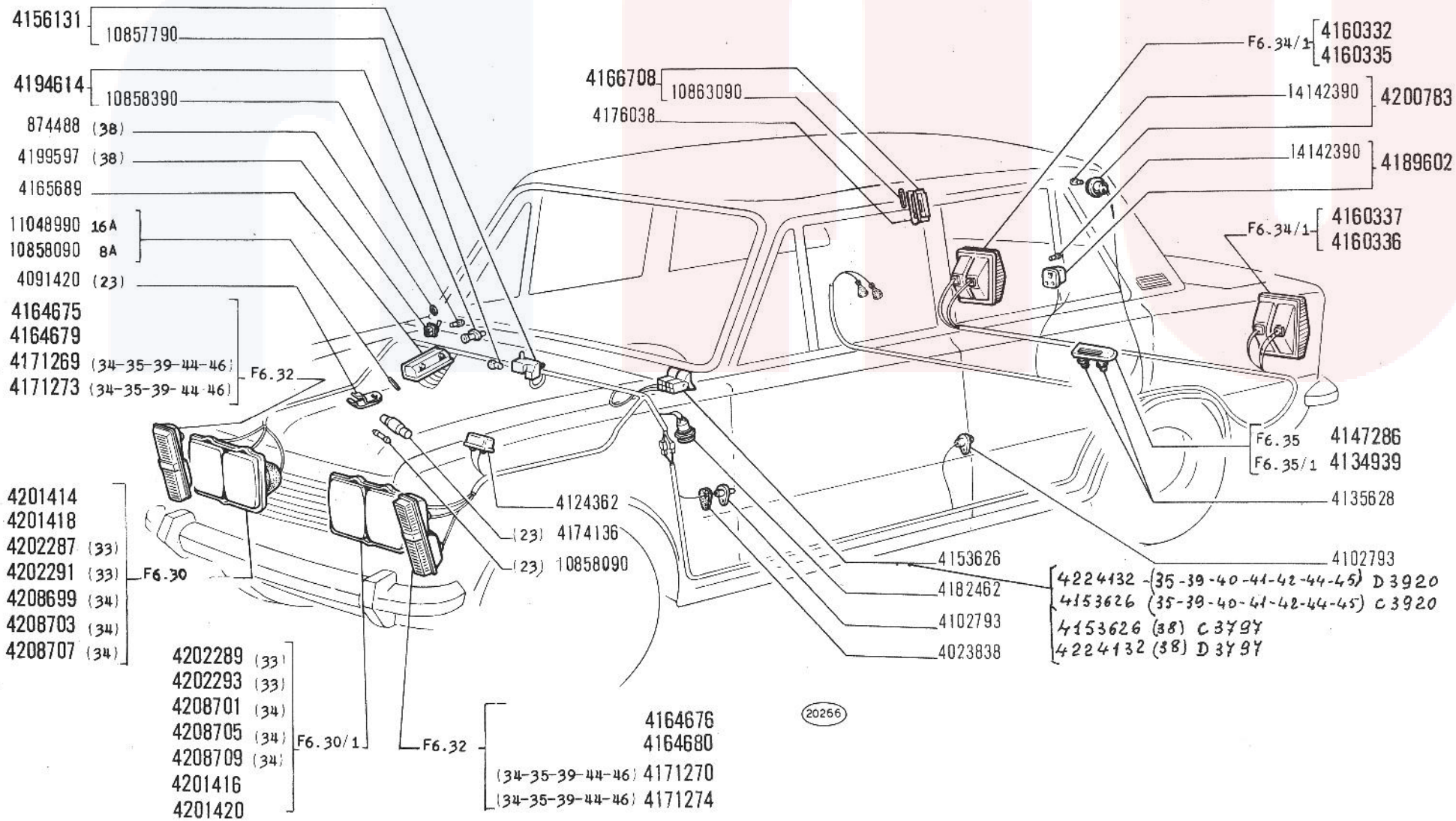

C3986 ⟶ vett. n° 394002

125 Special
603.10.183

ILLUMINAZIONE ESTERNA ED INTERNA

Eclairage extérieur et intérieur
Aussen- und Innenbeleuchtung

Outer and Inner Lighting
Alumbrado exterior e interior

F4.01

1/2

~~V-1970~~
27-02-71

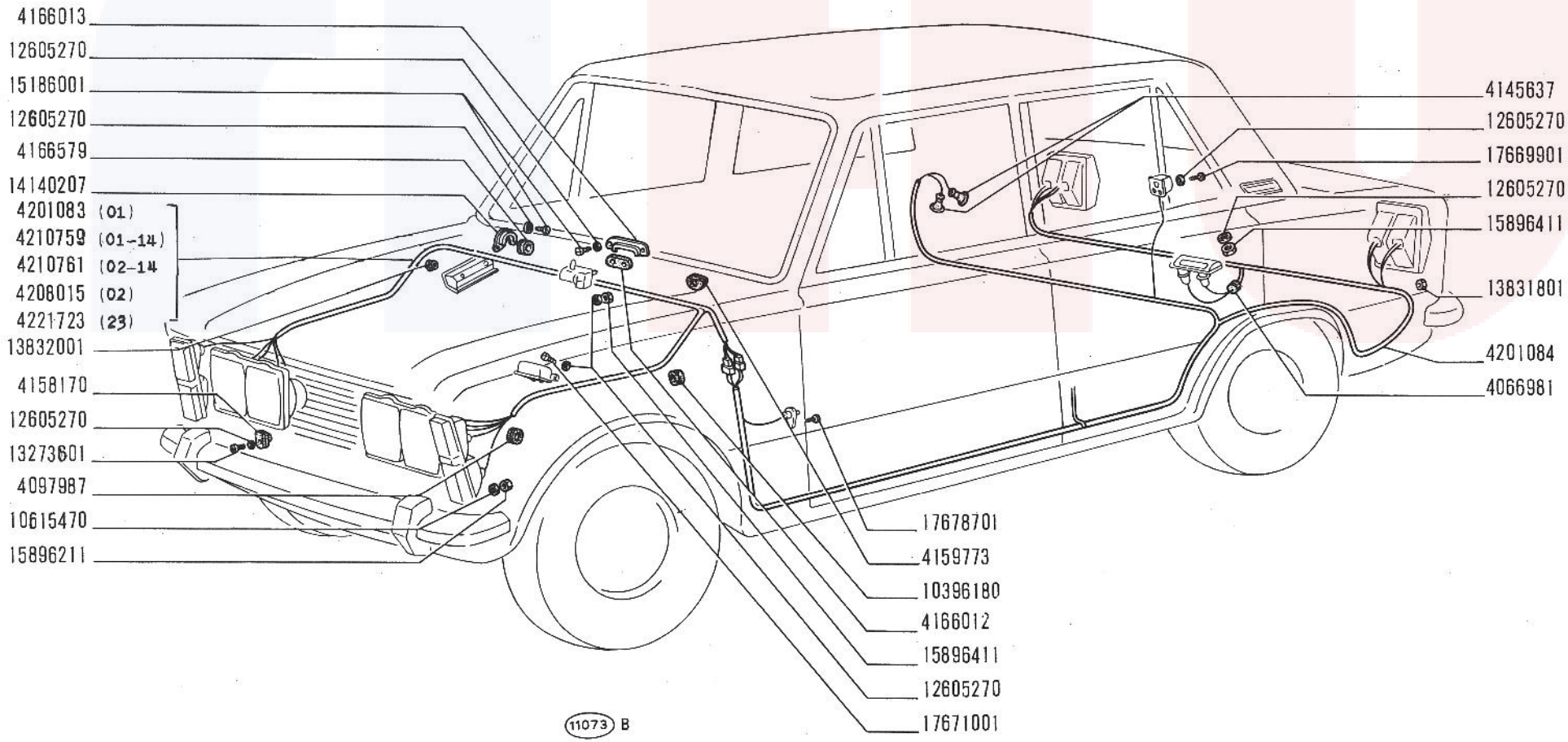

125 Special

ILLUMINAZIONE ESTERNA ED INTERNA

- *Eclairage extérieur et intérieur*
- *Aussen- und Innenbeleuchtung*
- *Outer and Inner Lighting*
- *Alumbrado exterior e interior*

F4.01

2/2

V-1970

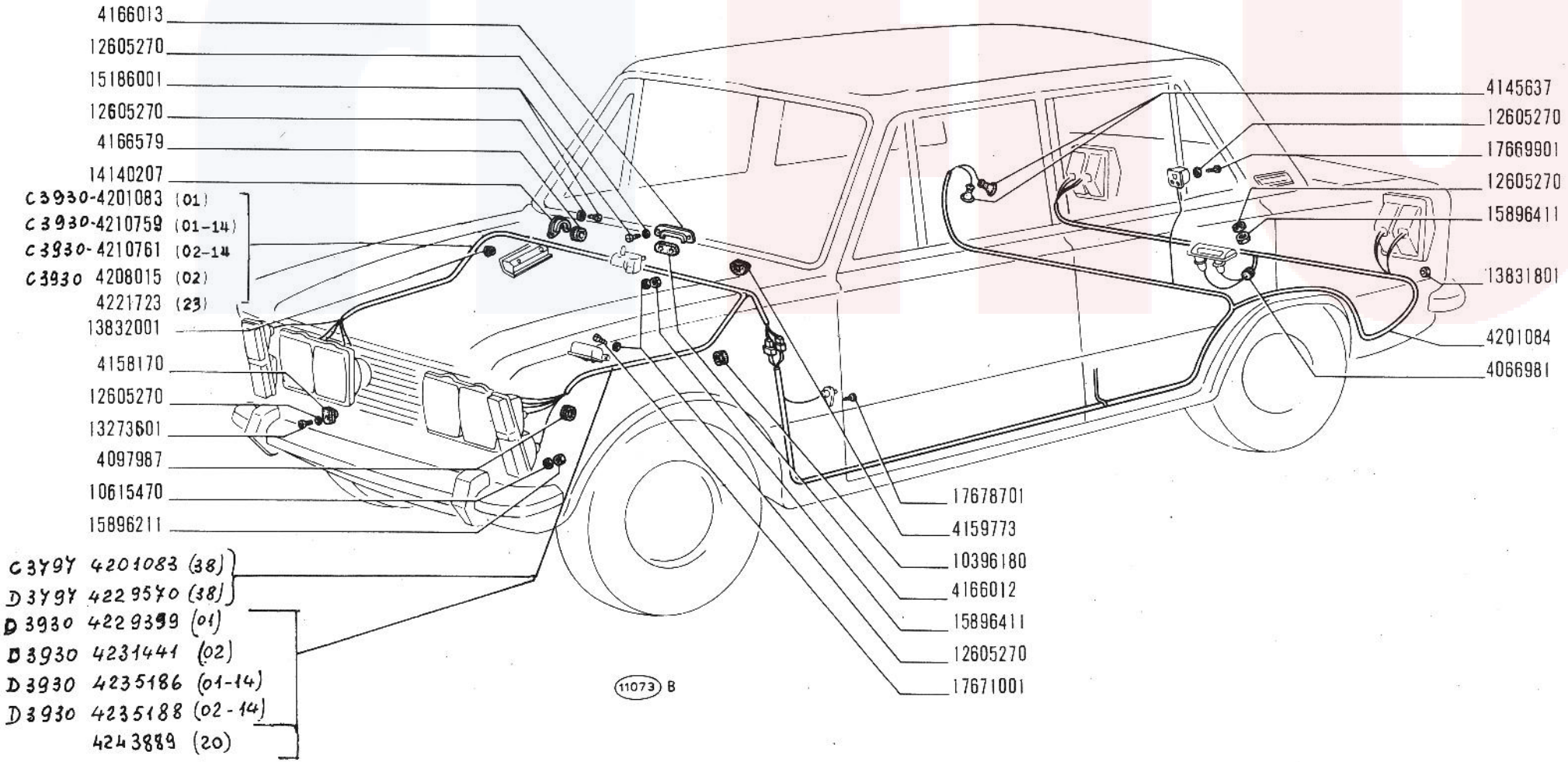

C3986 ⟶ vett. n° 394002

ILLUMINAZIONE ESTERNA ED INTERNA

Eclairage extérieur et intérieur
Aussen- und Innenbeleuchtung

Outer and Inner Lighting
Alumbrado exterior e interior

125 Special
603.10.183

F4.01

2/2

~~V 1970~~
27-02-71

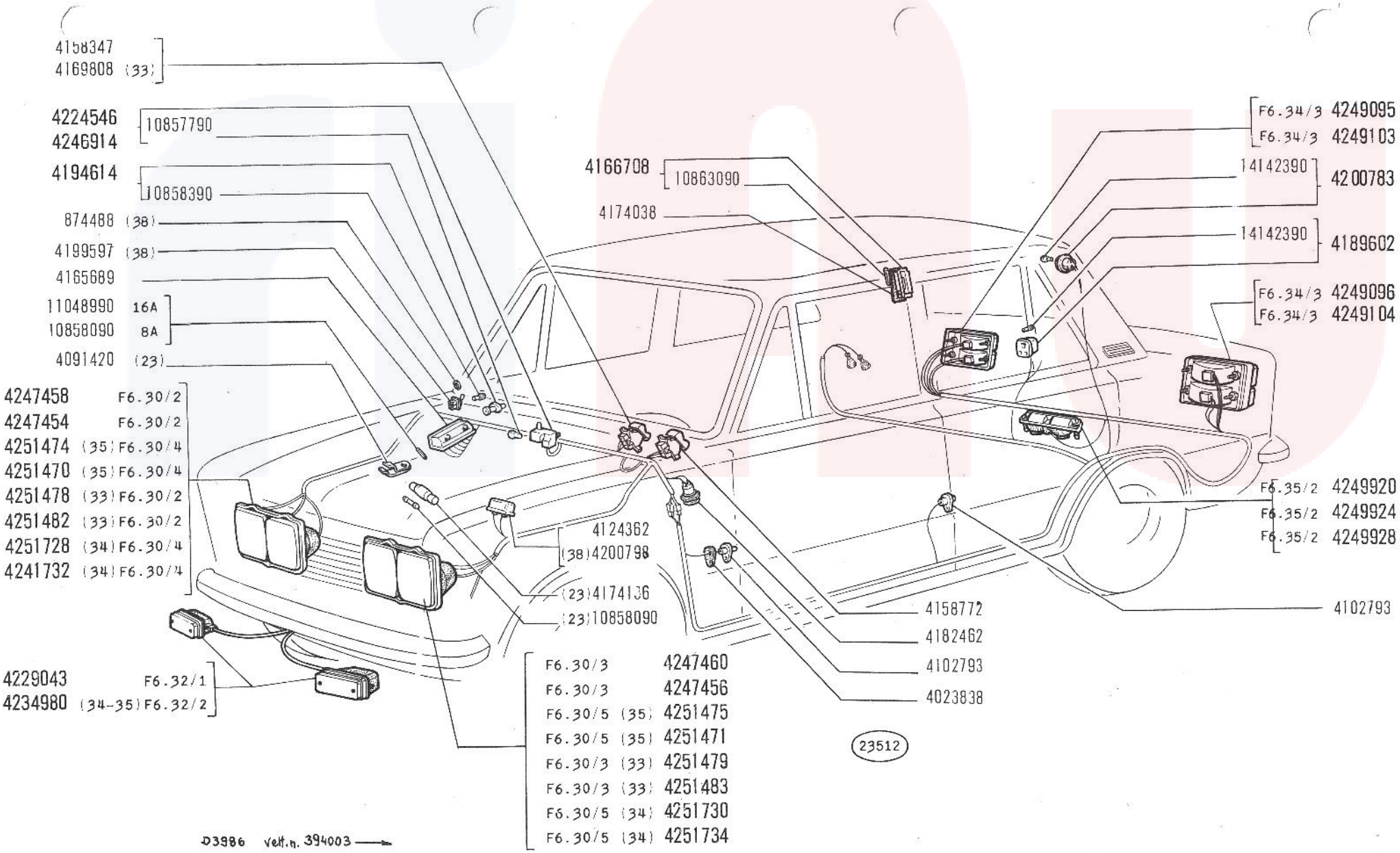

125 Special
603.10.183

ILLUMINAZIONE ESTERNA ED INTERNA

Eclairage extérieur et intérieur
Aussen- und Innenbeleuchtung

Outer and Inner Lighting
Alumbrado exterior e interior

F4.01/A

1/2

9-02-71

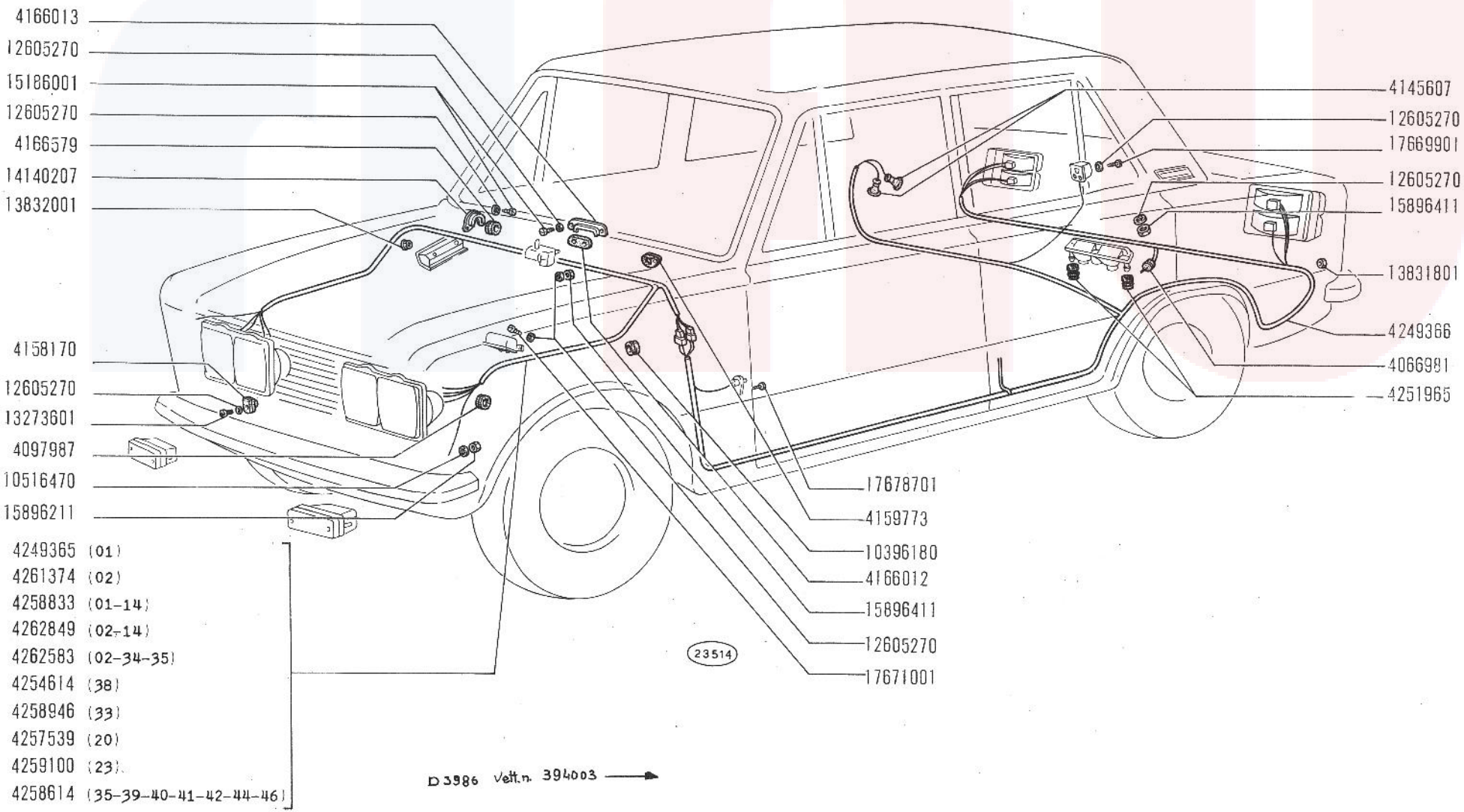

125 Special
603.10.183

ILLUMINAZIONE ESTERNA ED INTERNA

Eclairage extérieur et intérieur
Aussen- und Innenbeleuchtung

Outer and Inner Lighting
Alumbrado exterior e interior

F4.01/A

2/2

24-02-71

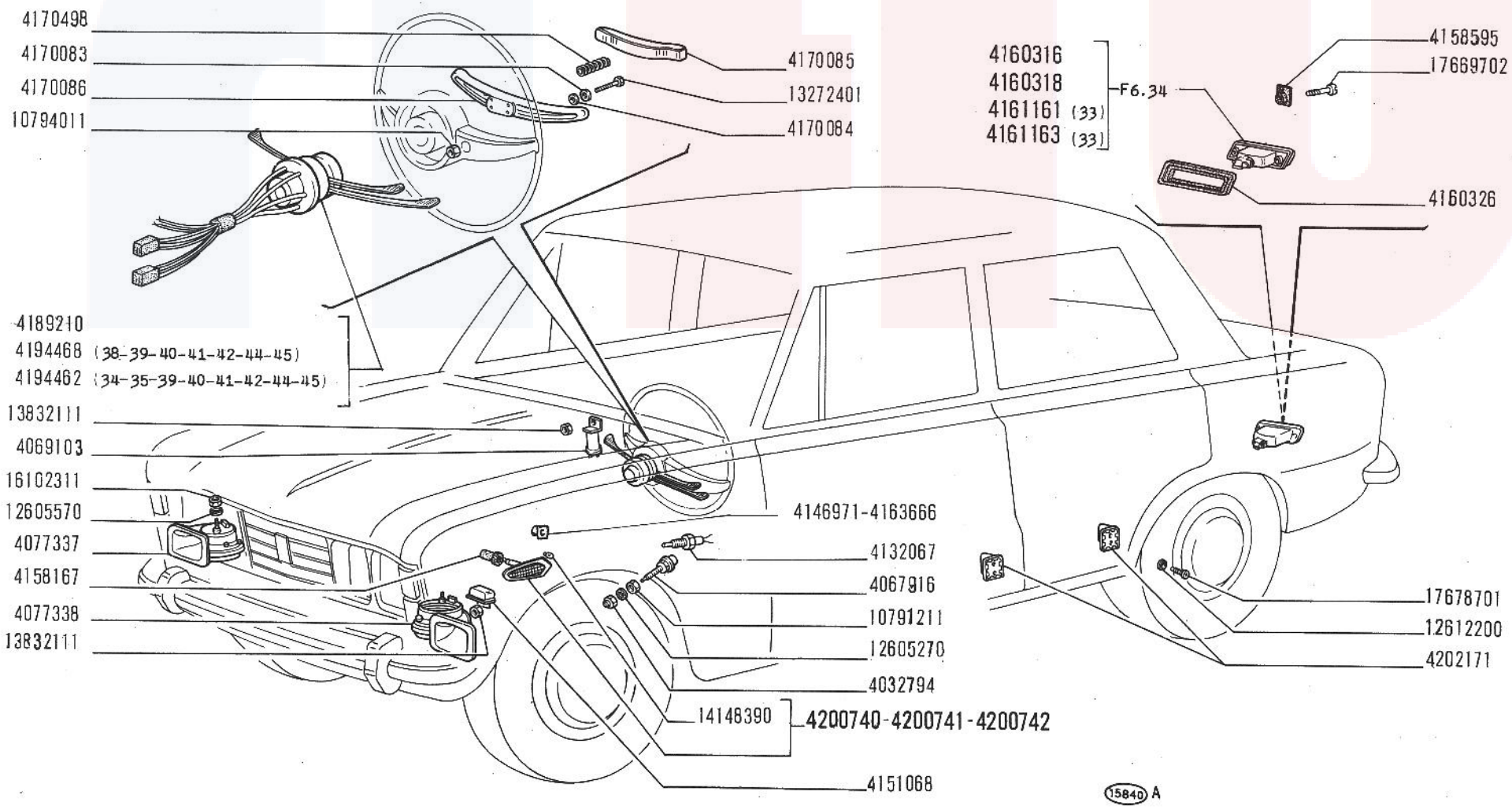

125 Special

SEGNALAZIONE DI AVVISO E DI MANOVRA

- *Dispositifs de signalisation*
- *Signalisiervorrichtung*
- *Signalling Devices*
- *Aparatos de señalización*

F5.01

V-1970

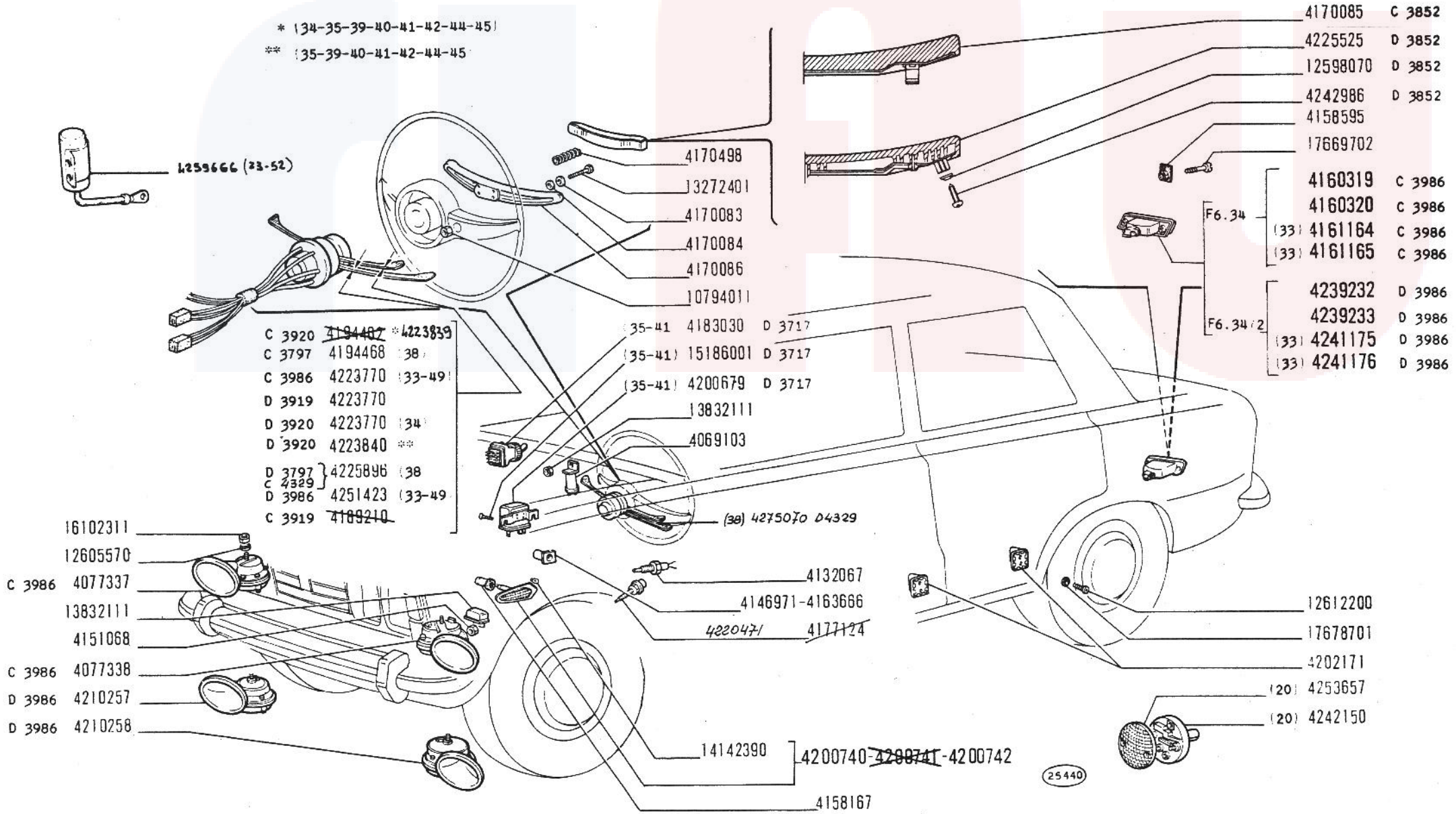

125 Special

SEGNALAZIONE DI AVVISO E DI MANOVRA

Dispositifs de signalisation
Signalisiervorrichtung

Signalling Devices
Aparatos de señalización

F5.01

~~VII-1971~~
15-03-72

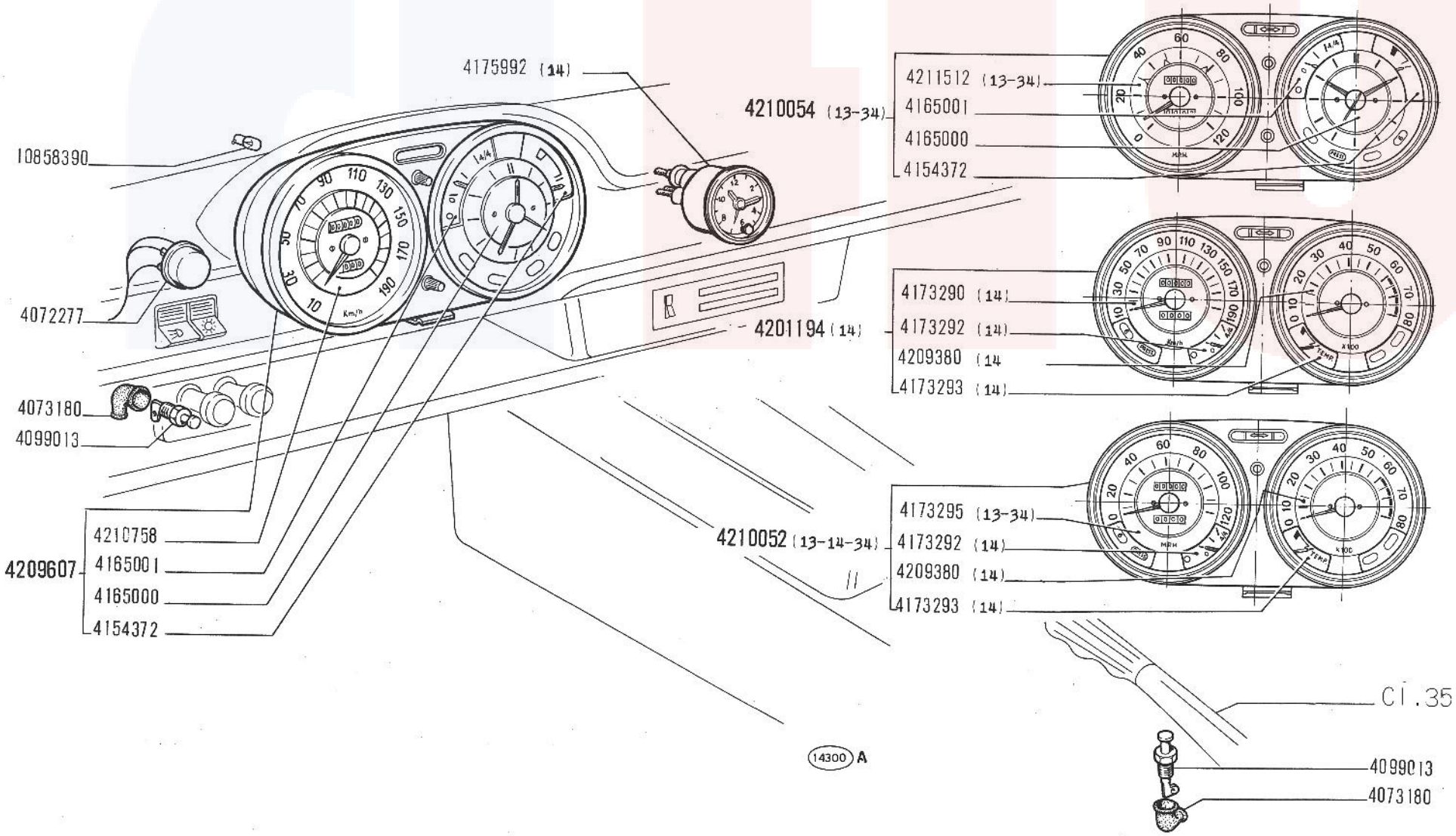

125 Special

SEGNALAZIONI DI FUNZIONAMENTO

- *Témoins de fonctionnement*
- *Anzeigevorrichtungen*
- *Operation Indicators*
- *Testigos de funcionamiento*

F5.03

V-1970

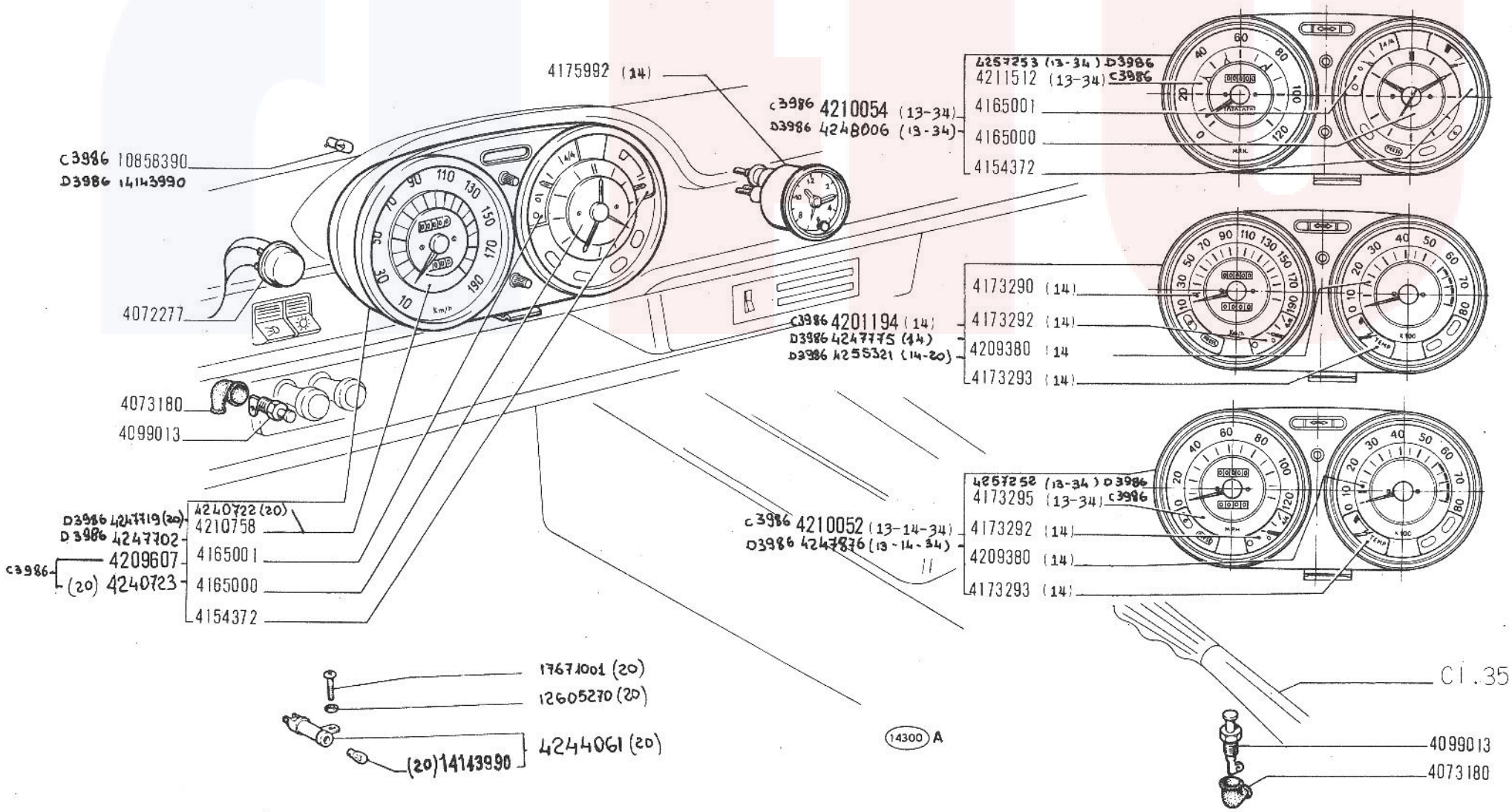

125 Special

603.10.183

SEGNALAZIONI DI FUNZIONAMENTO

Témoins de fonctionnement
Anzeigevorrichtungen

Operation Indicators
Testigos de funcionamiento

F5.03

~~V 1970~~
27.02.71

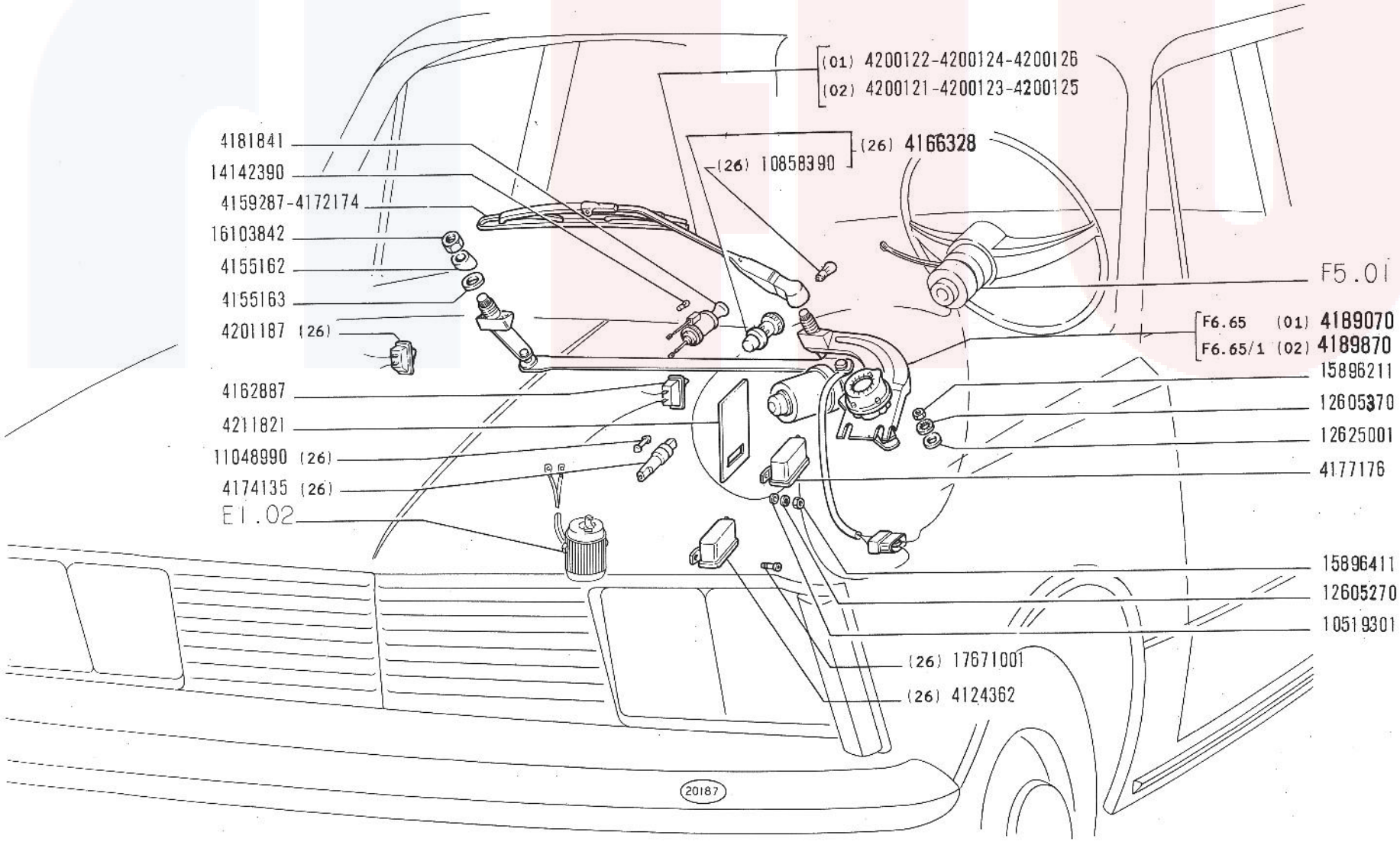

125 Special

ACCESSORI VARI

- *Accessoires divers*
- *Verschiedenes Zubehör*
- *Miscellaneous Accessories*
- *Accesorios varios*

F5.05

V-1970

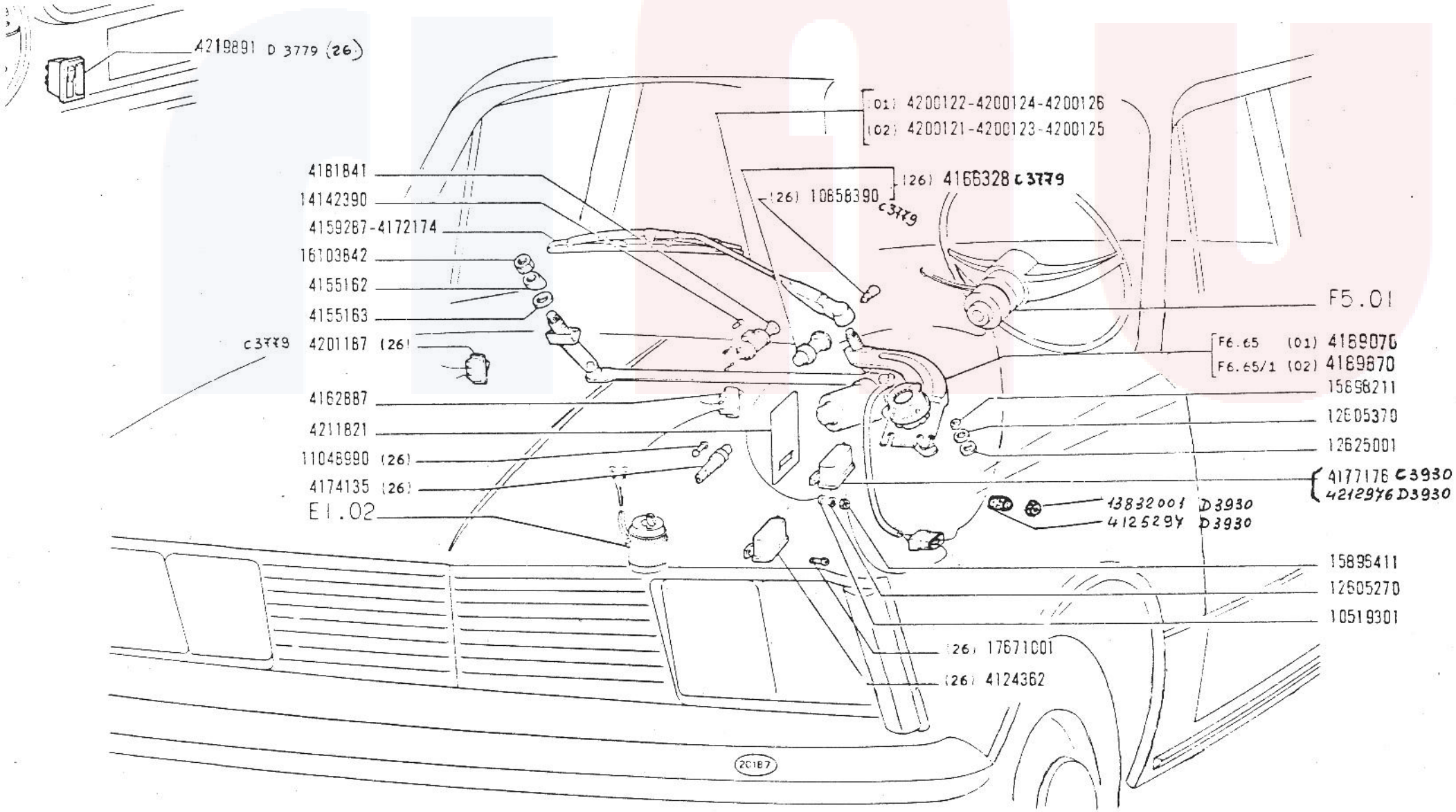

125 Special
603.10.183

ACCESSORI VARI

Accessoires divers
Verschiedenes Zubehör

Miscellaneous Accessories
Accesorios varios

F5.05

~~V 1970~~
10-11-7

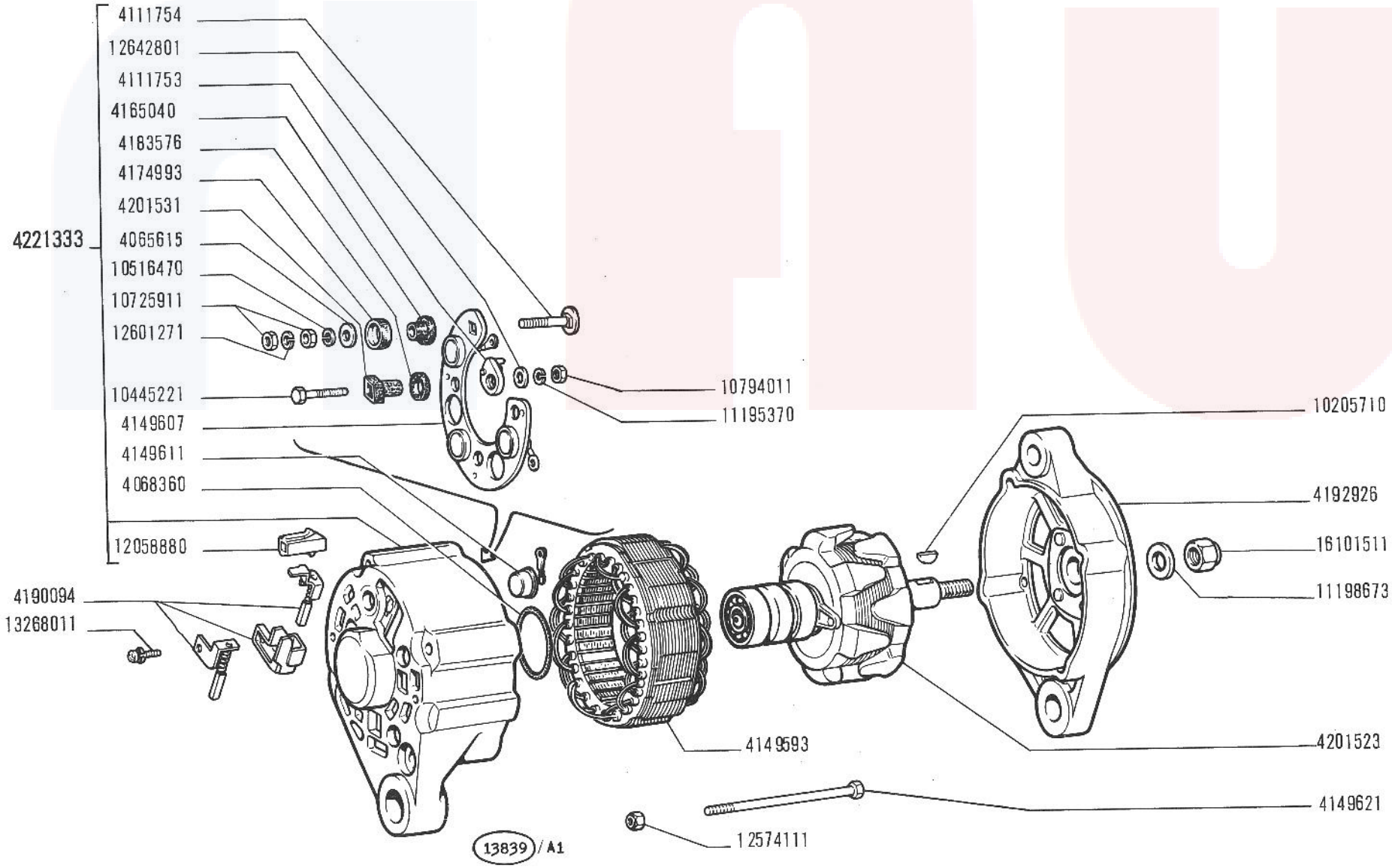

125 Special

ALTERNATORE 4152612

- *Alternateur*
- *Drehstrom-Lichtmaschine*
- *Alternator*
- *Alternador*

F6.03

V-1970

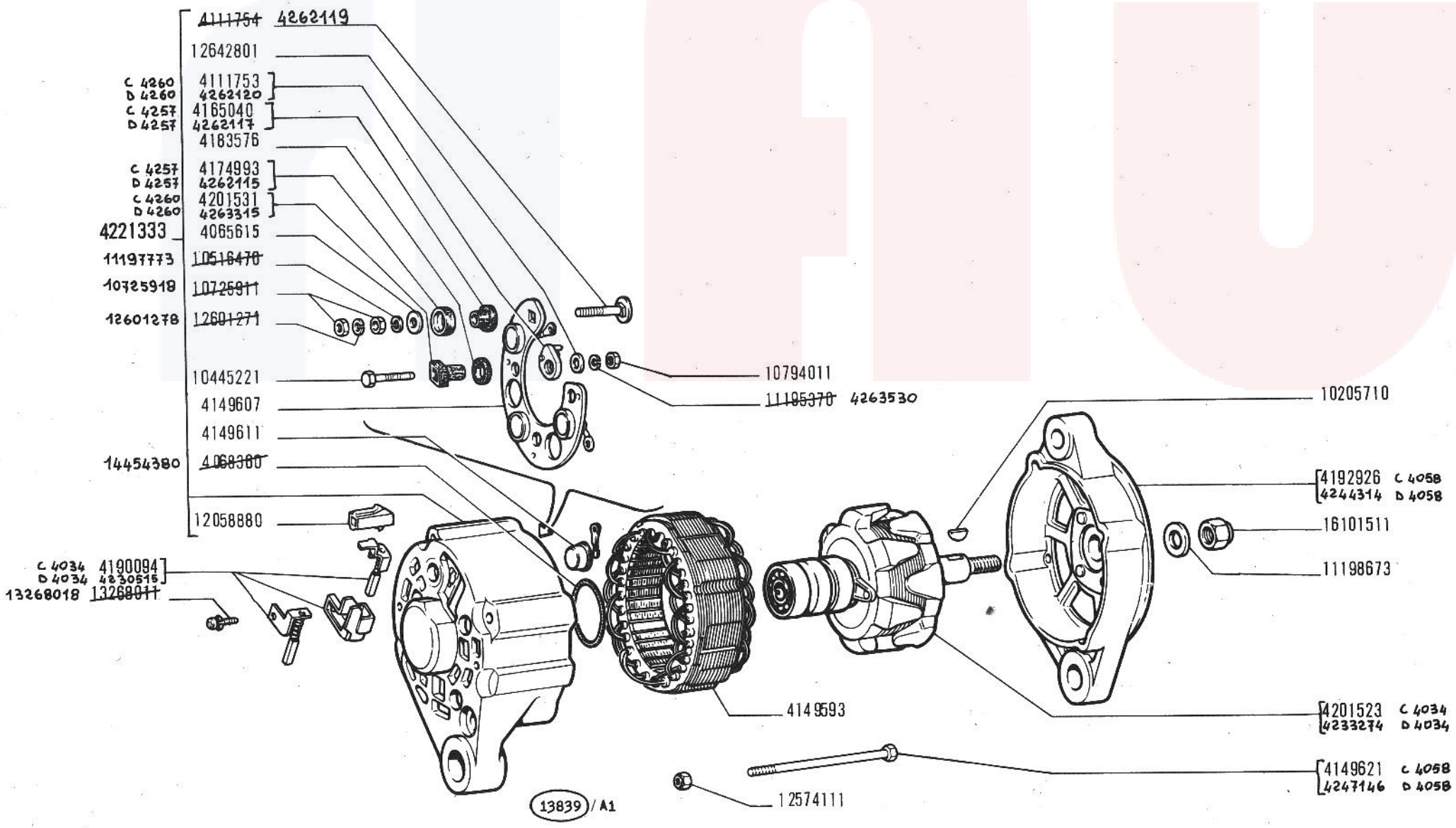

125 Special

ALTERNATORE 4152612

Alternateur
Drehstrom-Lichtmaschine

Alternator
Alternador

F6.03

~~VII-1977~~
29-10-71

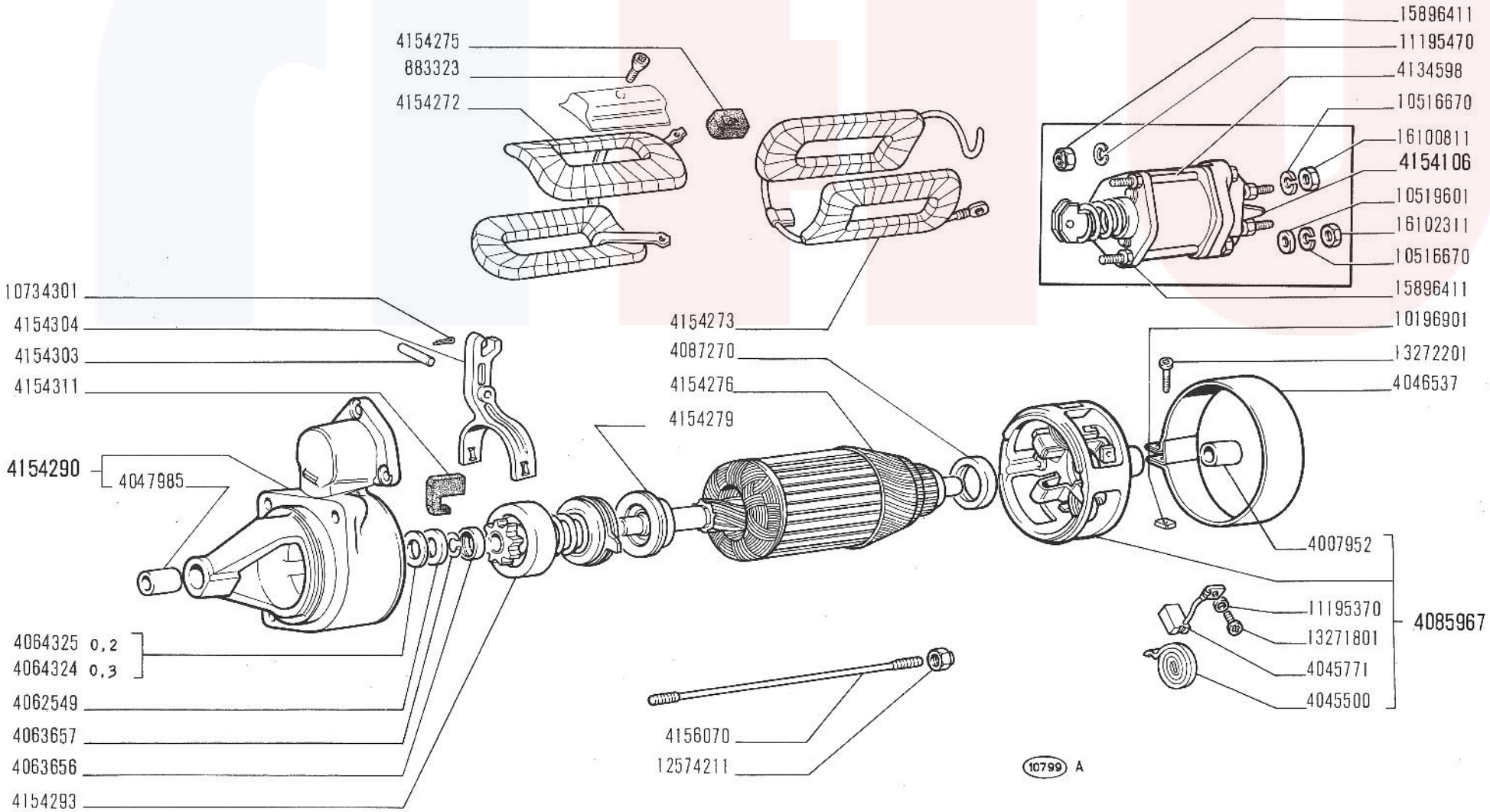

125 Special

MOTORINO DI AVVIAMENTO 4156064

- *Démarreur*
- *Anlasser*
- *Starter Motor*
- *Motor de arranque*

F6.08

XI-1968

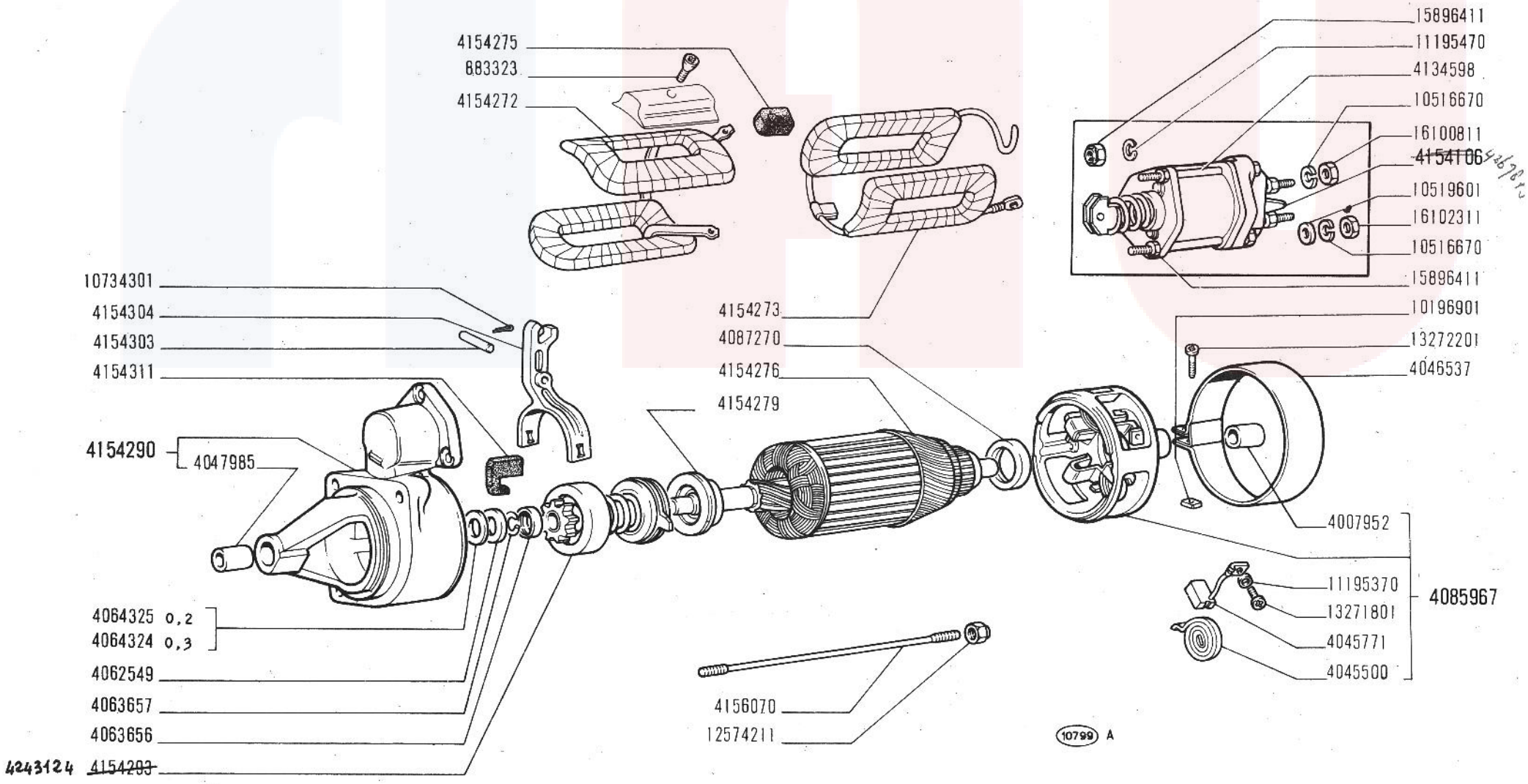

125 Special

MOTORINO DI AVVIAMENTO 4156064

Démarreur
Anlasser

Starter Motor
Motor de arranque

F6.08

~~VII-1971~~
29-10-71

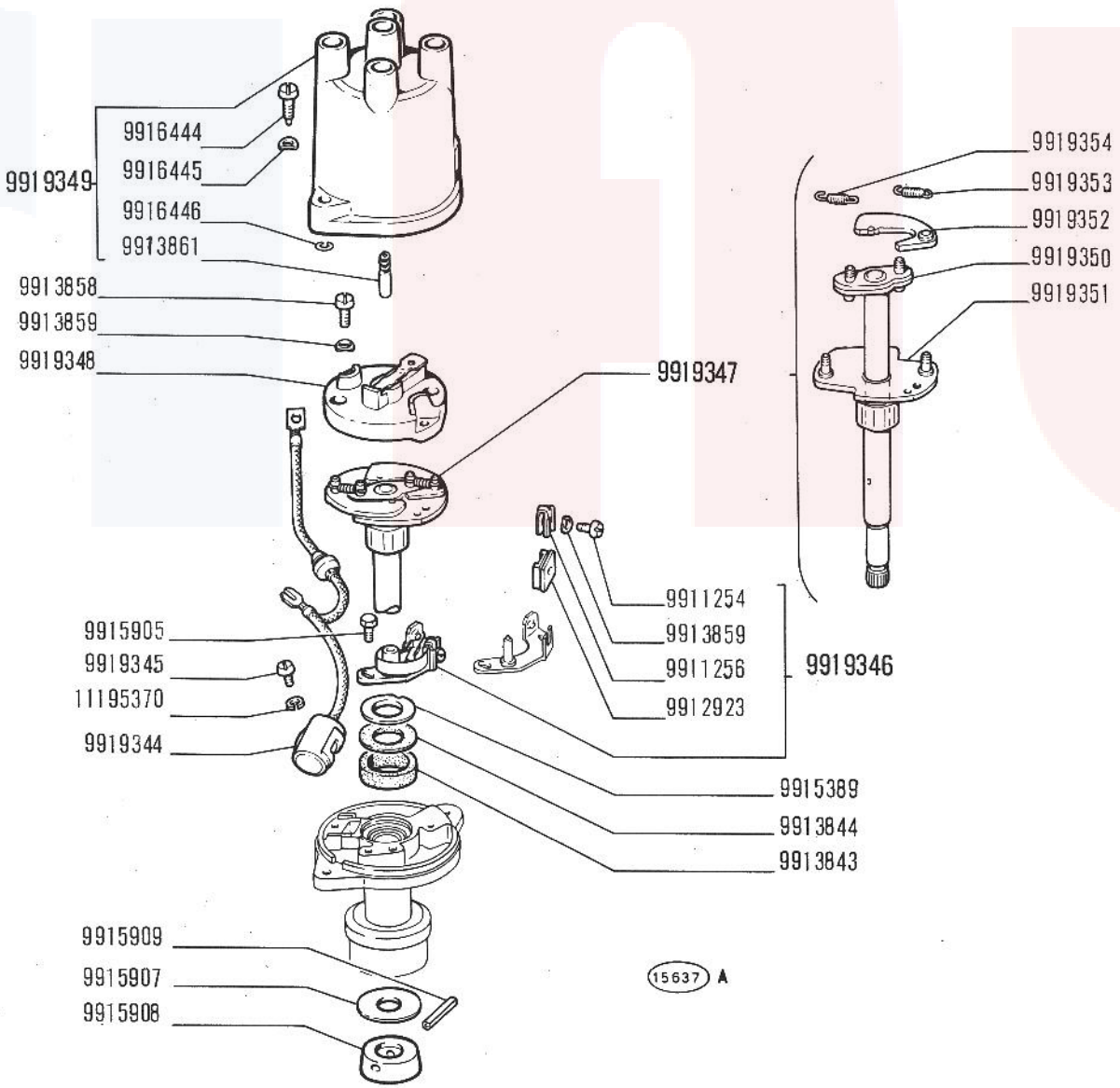

125 Special

DISTRIBUTORE DI ACCENSIONE 4207722 (Marelli)

- *Allumeur*
- *Zündverteiler*
- *Ignition Distributor*
- *Distribuidor de encendido*

F6.14

V-1970

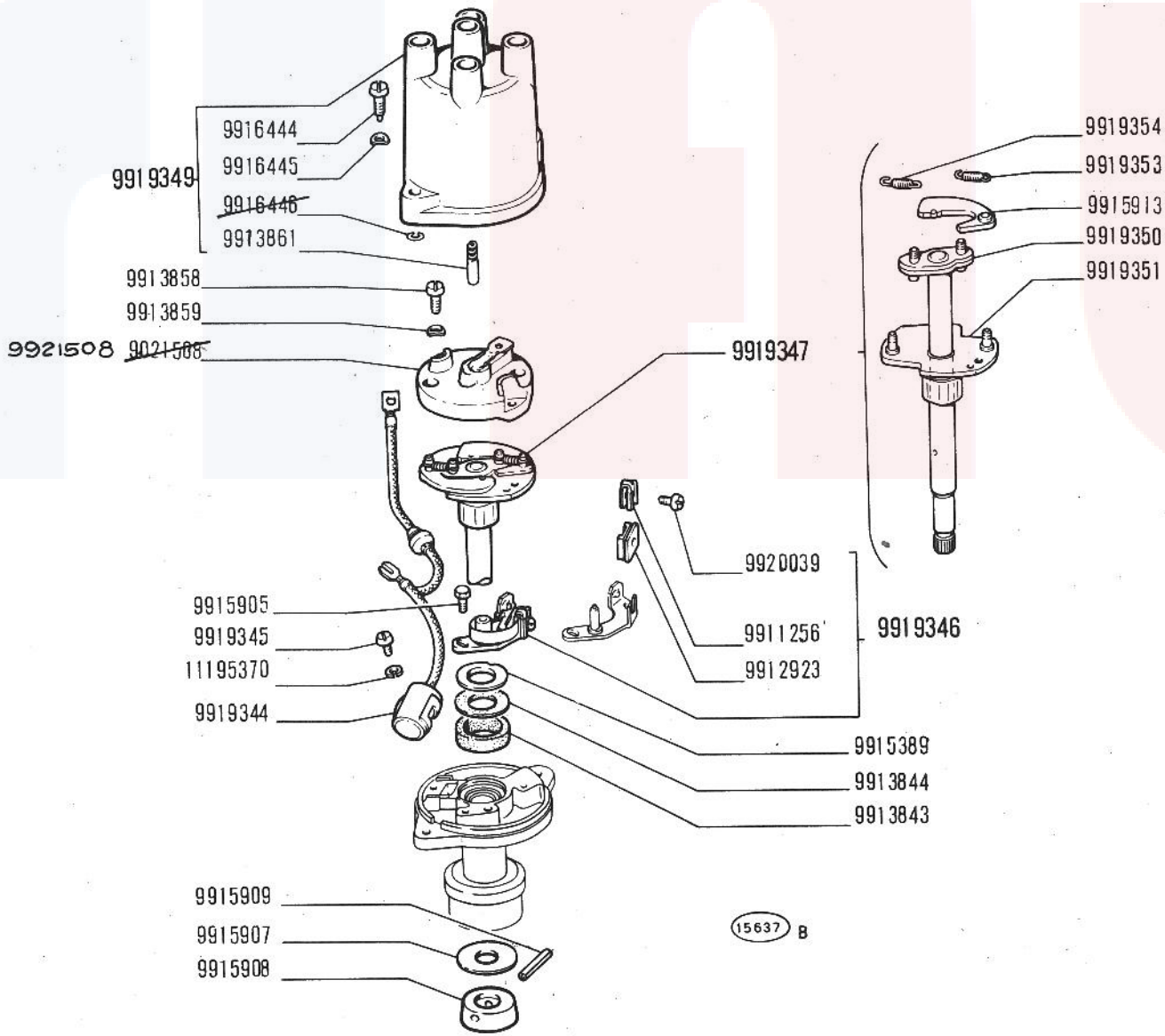

125 Special

DISTRIBUTORE DI ACCENSIONE 4207722 (Marelli)

Allumeur
Zündverteiler

Ignition Distributor
Distribuidor de encendido

F6.14

~~VII-1971~~
29-10-71

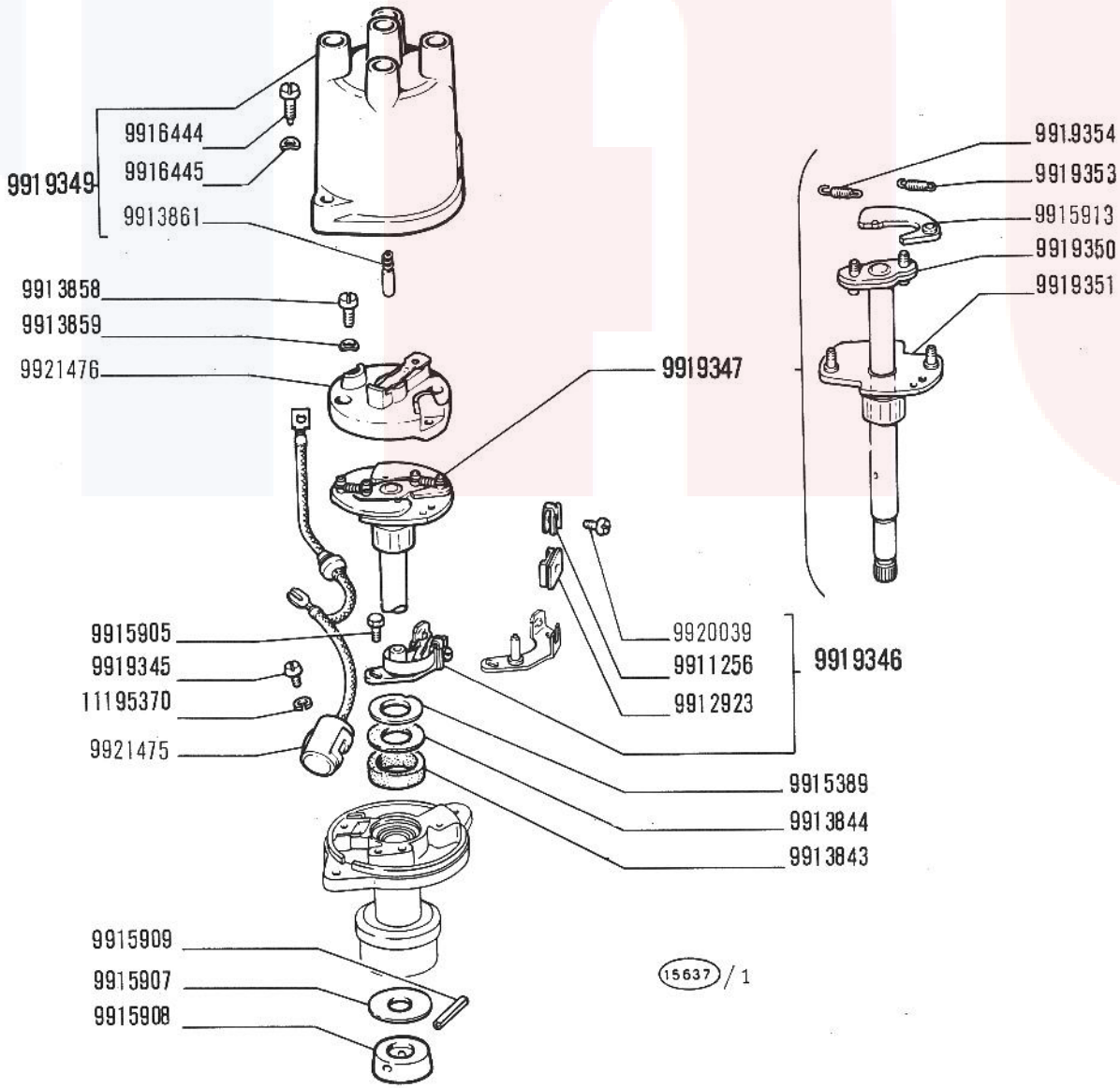

125 Special

DISTRIBUTORE DI ACCENSIONE 4207985 (Marelli)

- *Allumeur*
- *Zündverteiler*
- *Ignition Distributor*
- *Distribuidor de encendido*

F6.14/1

V-1970

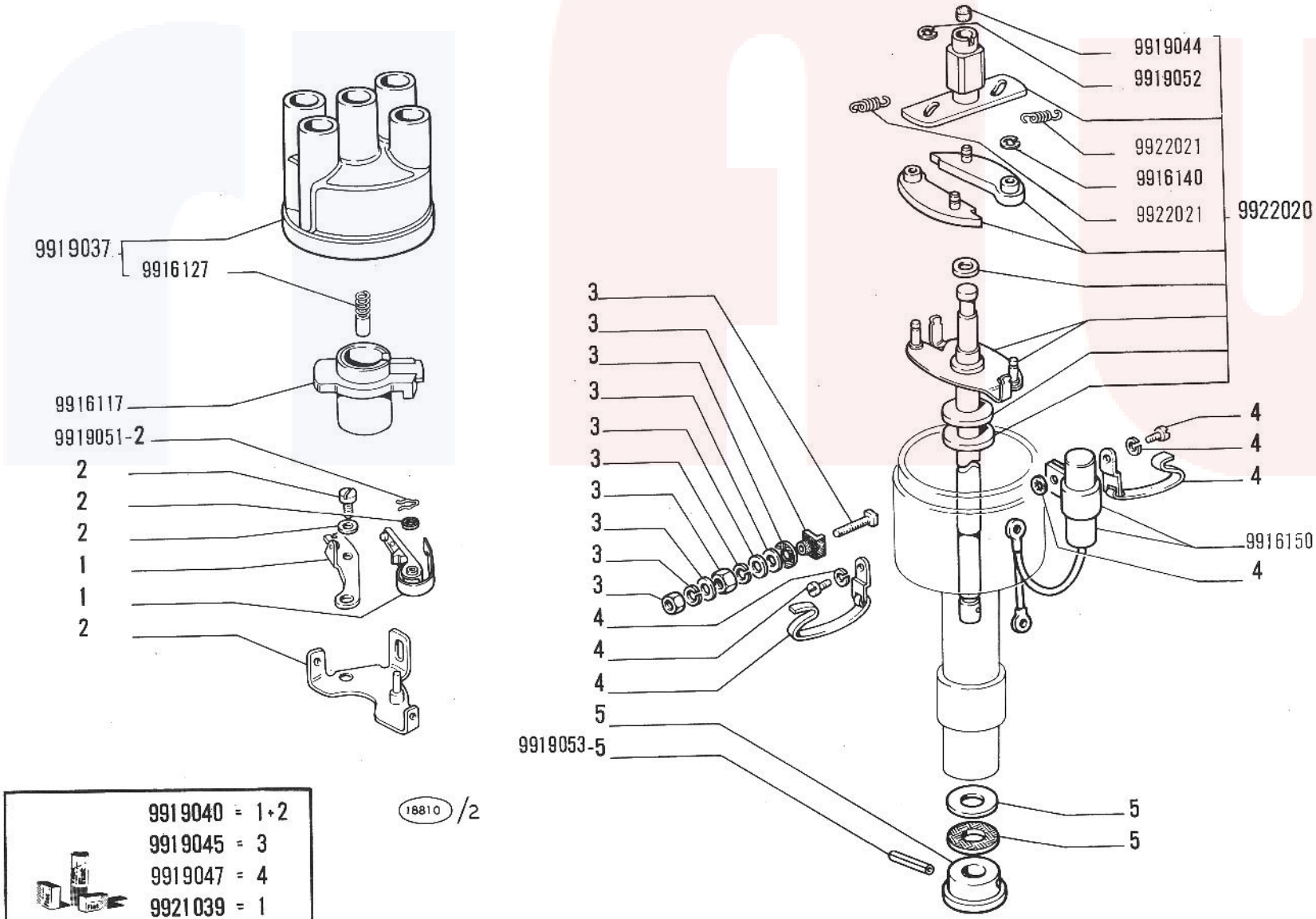

9919040	= 1+2
9919045	= 3
9919047	= 4
9921039	= 1
9921042	= 2
9921320	= 5

125 Special

DISTRIBUTORE DI ACCENSIONE 4212110 (Ducellier)

- *Allumeur*
- *Zündverteiler*
- *Ignition Distributor*
- *Distribuidor de encendido*

F6.14/3

V-1970

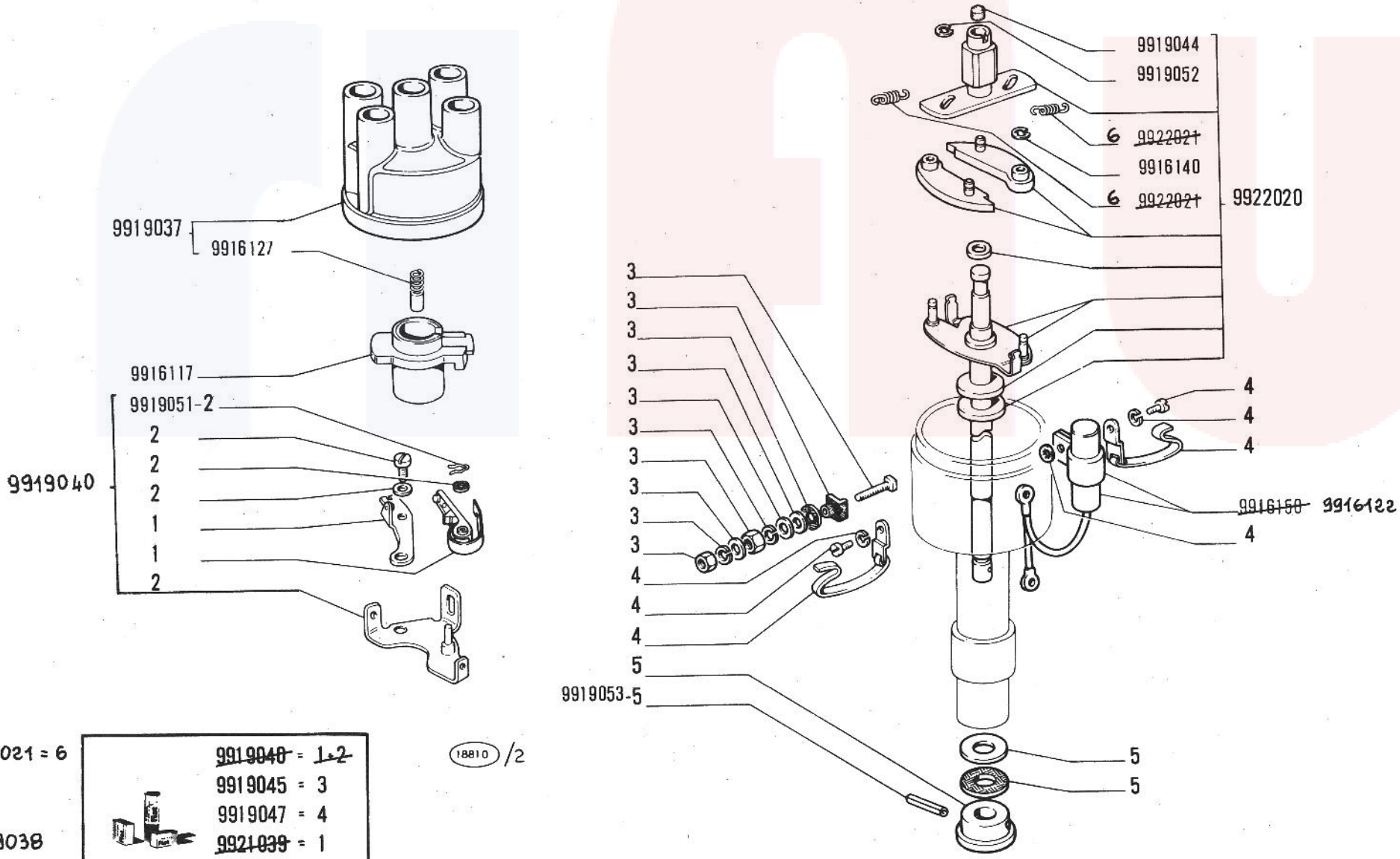

9922021 = 6

9919038

~~9919040~~	= ~~1+2~~
9919045	= 3
9919047	= 4
~~9921039~~	= 1
9921042	= 2
9921320	= 5

18810 /2

125 Special

DISTRIBUTORE DI ACCENSIONE 4212110 (Ducellier)

Allumeur
Zündverteiler

Ignition Distributor
Distribuidor de encendido

F6.14/3

~~VII-1971~~
29-10-71

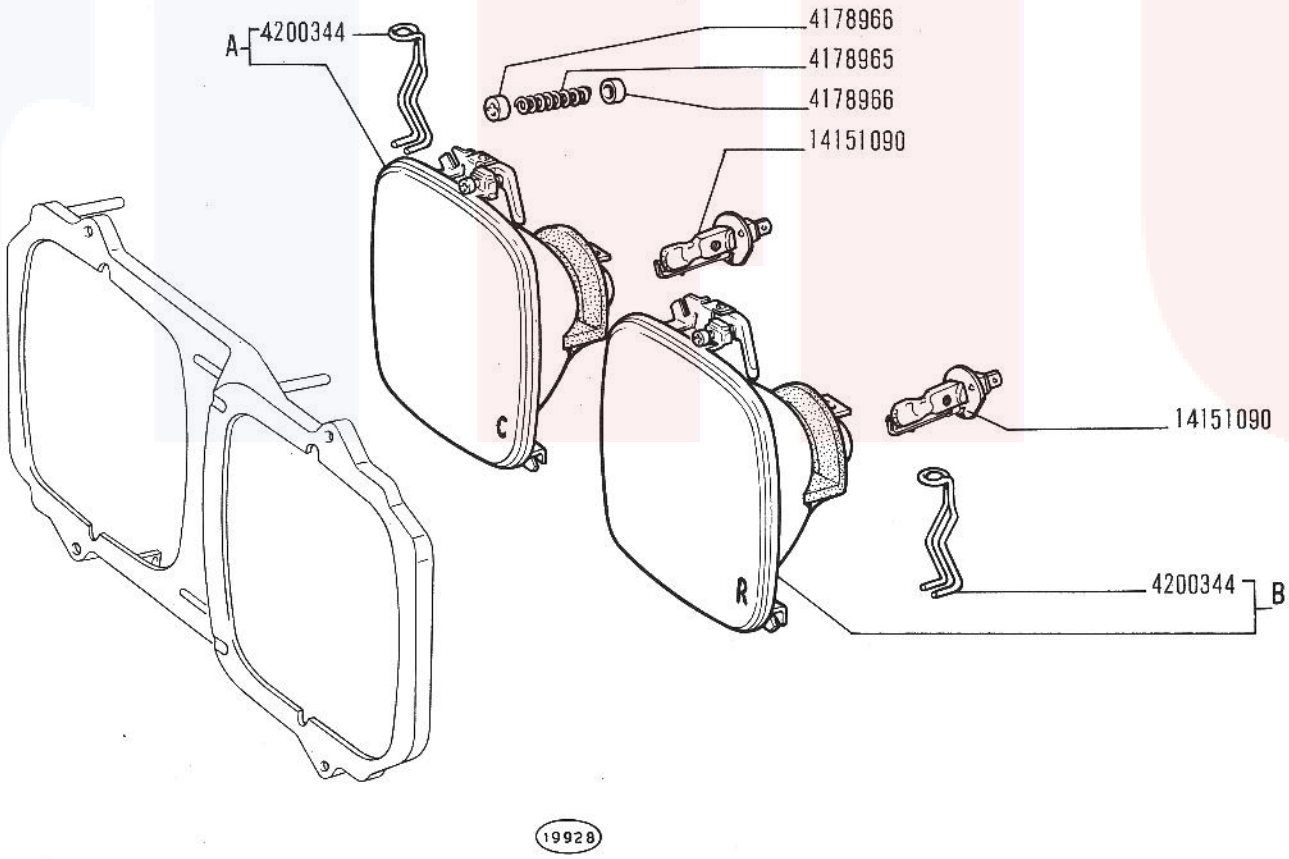

A - B -Vedere elenco -Voir la liste -Siehe Tabelle -See list -Véase la lista

125 Special

PROIETTORE SDOPPIATO DESTRO

4201414 - 4201418 - 4202287 - 4202291 - 4208699 - 4208703 - 4208707

- *Projecteur dédoublé droit*
- *Doppelscheinwerfer, rechts*
- *Right Dual Headlamps*
- *Proyectores gemelos derechos*

F6.30

V-1970

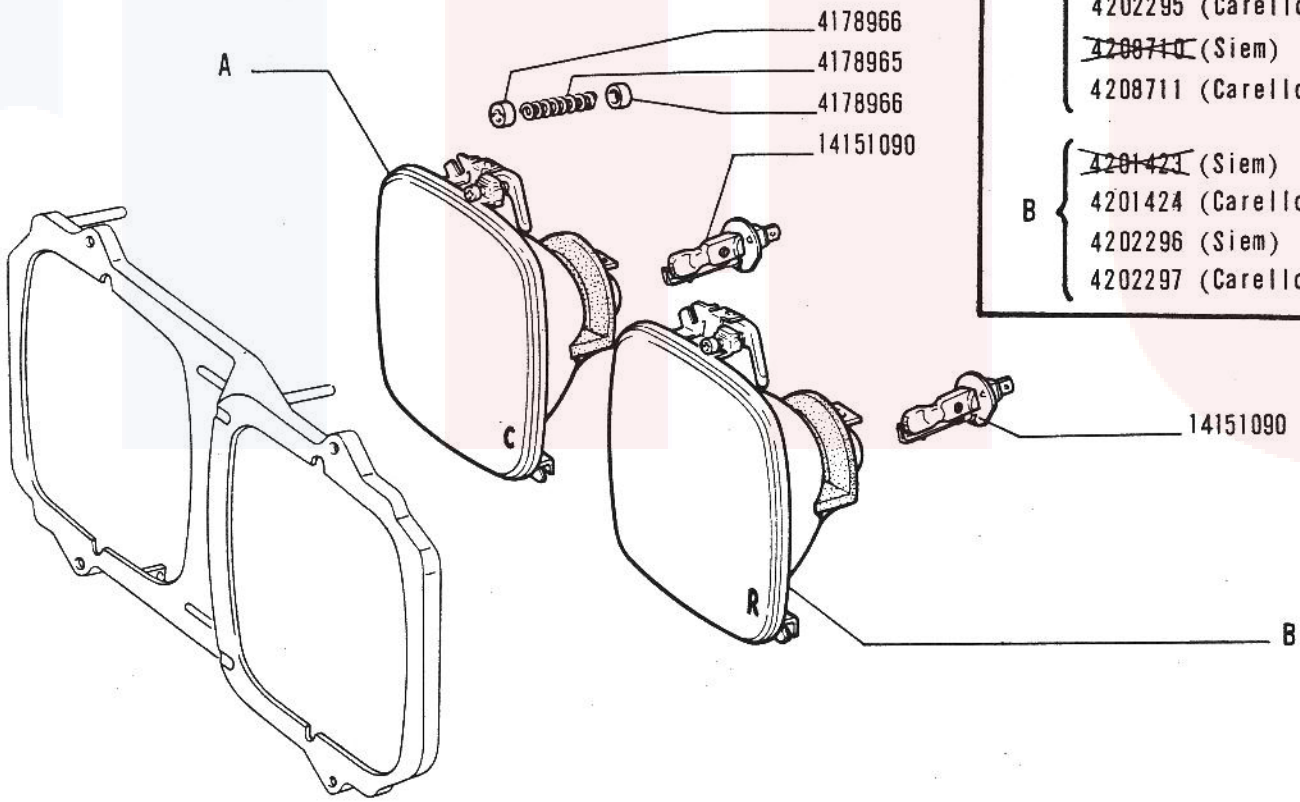

A	~~4201421~~	(Siem)	per ~~4201414~~
	4201422	(Carello)	per 4201418
	4202294	(Siem)	per 4202287
	4202295	(Carello)	per 4202291
	~~4208710~~	(Siem)	per ~~4208699~~
	4208711	(Carello)	per 4208703
B	~~4201423~~	(Siem)	per ~~4201414-4208699~~
	4201424	(Carello)	per 4201418-4208703
	4202296	(Siem)	per 4202287
	4202297	(Carello)	per 4202291

19928 A

125 Special

2

PROIETTORE SDOPPIATO DESTRO

~~4201414~~ - 4201418 - 4202287 - 4202291 - ~~4208699~~ - 4208703

Projecteur dédoublé droit
Doppelscheinwerfer, rechts

Right Dual Headlamps
Proyectores gemelos derechos

F6.30

~~VII-1971~~
15-03-7

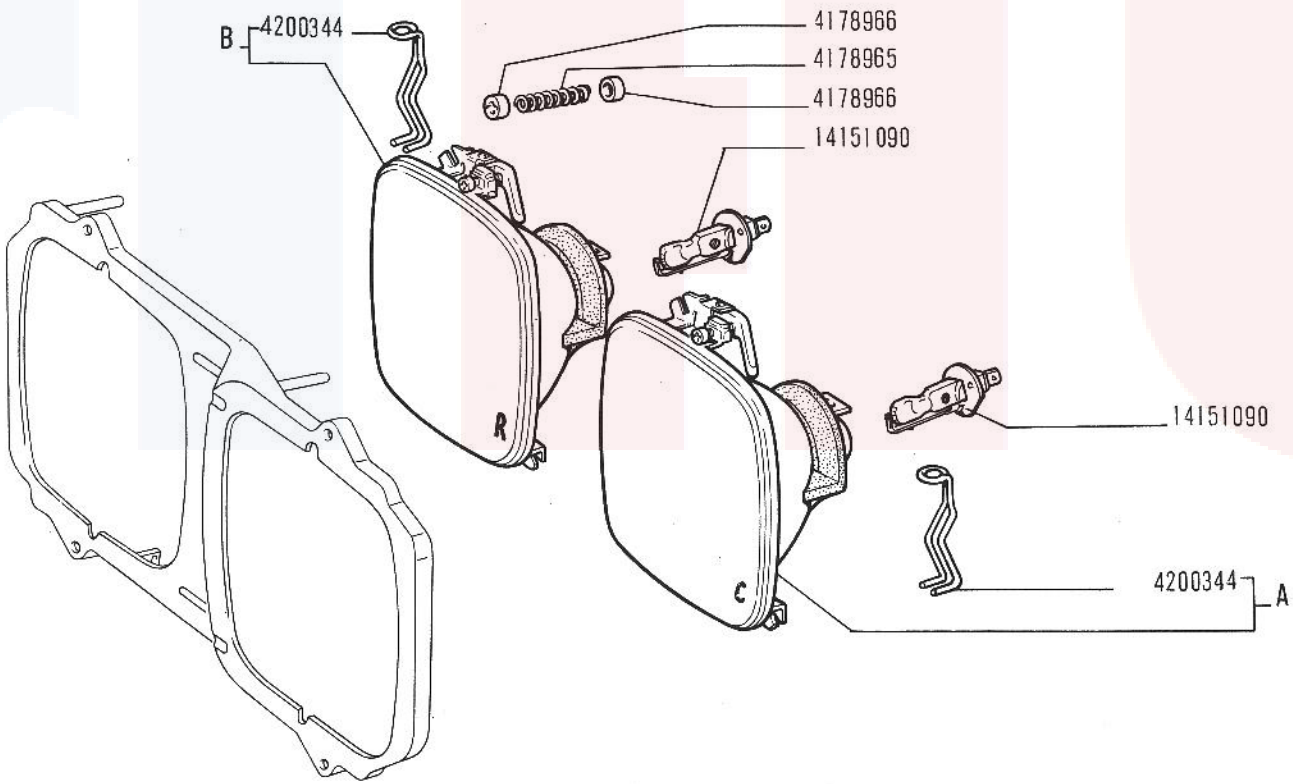

19928 /1

A-B -Vedere elenco -Voir la liste -Siehe Tabelle -See list -Véase la lista

125 Special

3

PROIETTORE SDOPPIATO SINISTRO

4201416 - 4201420 - 4202289 - 4202293 - 4208701 - 4208705 - 4208709

- *Projecteur dédoublé gauche*
- *Doppelscheinwerfer, links*
- *Left Dual Headlamps*
- *Proyectores gemelos izquierdos*

F6.30/1

V-1970

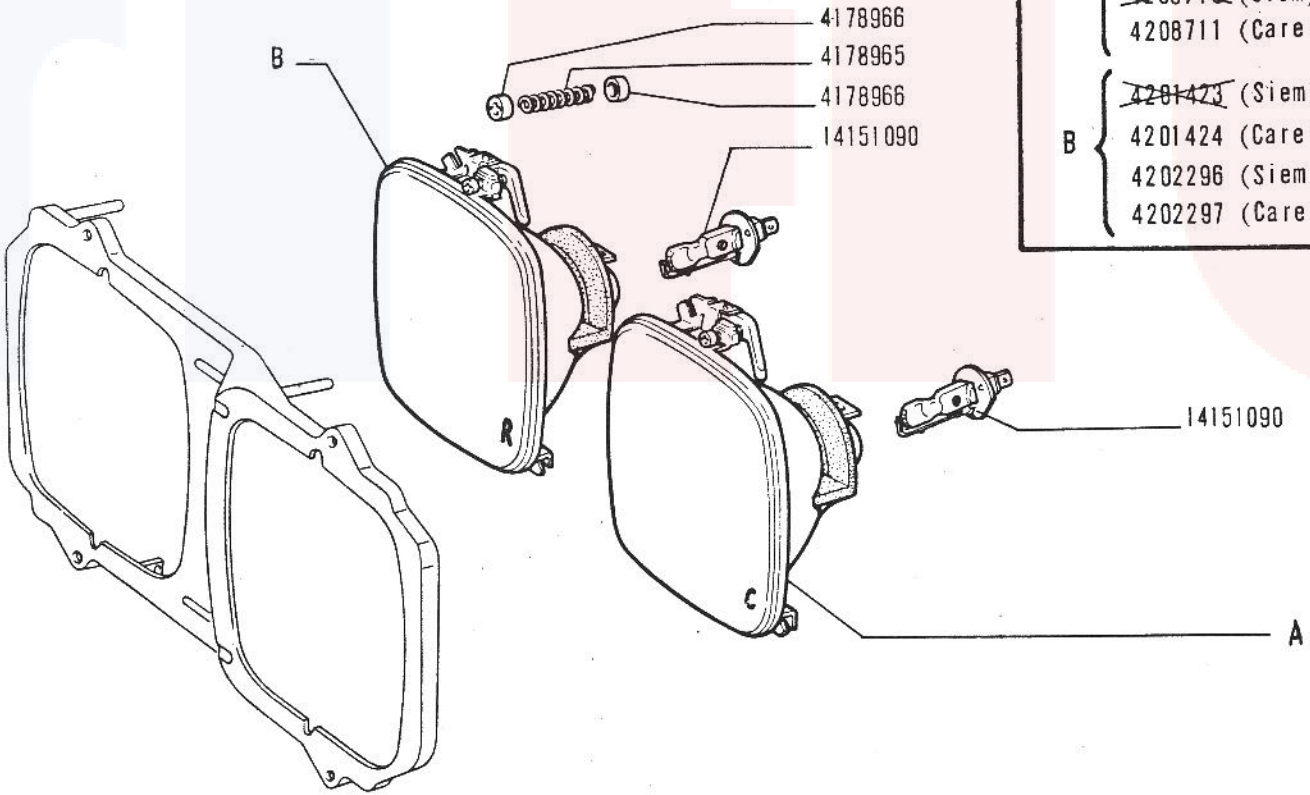

A	~~4201421~~	(Siem)	per	~~4201416~~
	4201422	(Carello)	per	4201420
	4202294	(Siem)	per	4202289
	4202295	(Carello)	per	4202293
	~~4208710~~	(Siem)	per	~~4208701~~
	4208711	(Carello)	per	4208705
B	~~4201423~~	(Siem)	per	~~4201416-4208701~~
	4201424	(Carello)	per	4201420-4208705
	4202296	(Siem)	per	4202289
	4202297	(Carello)	per	4202293

19928 /1 A

125 Special

3

PROIETTORE SDOPPIATO SINISTRO

~~4201416~~ - 4201420 - 4202289 - 4202293 - ~~4208701~~ - 4208705

Projecteur dédoublé gauche
Doppelscheinwerfer, links

Left Dual Headlamps
Proyectores gemelos izquierdos

F6.30/1

~~VII-1971~~
15-03-72

A	4201421	(Siem)	per	4247454
	4201422	(Carello)	per	4247458
	4202294	(Siem)	per	4251478
	4202295	(Carello)	per	4251482
B	4201423	(Siem)	per	4247454
	4201424	(Carello)	per	4247458
	4202296	(Siem)	per	4251478
	4202297	(Carello)	per	4251482

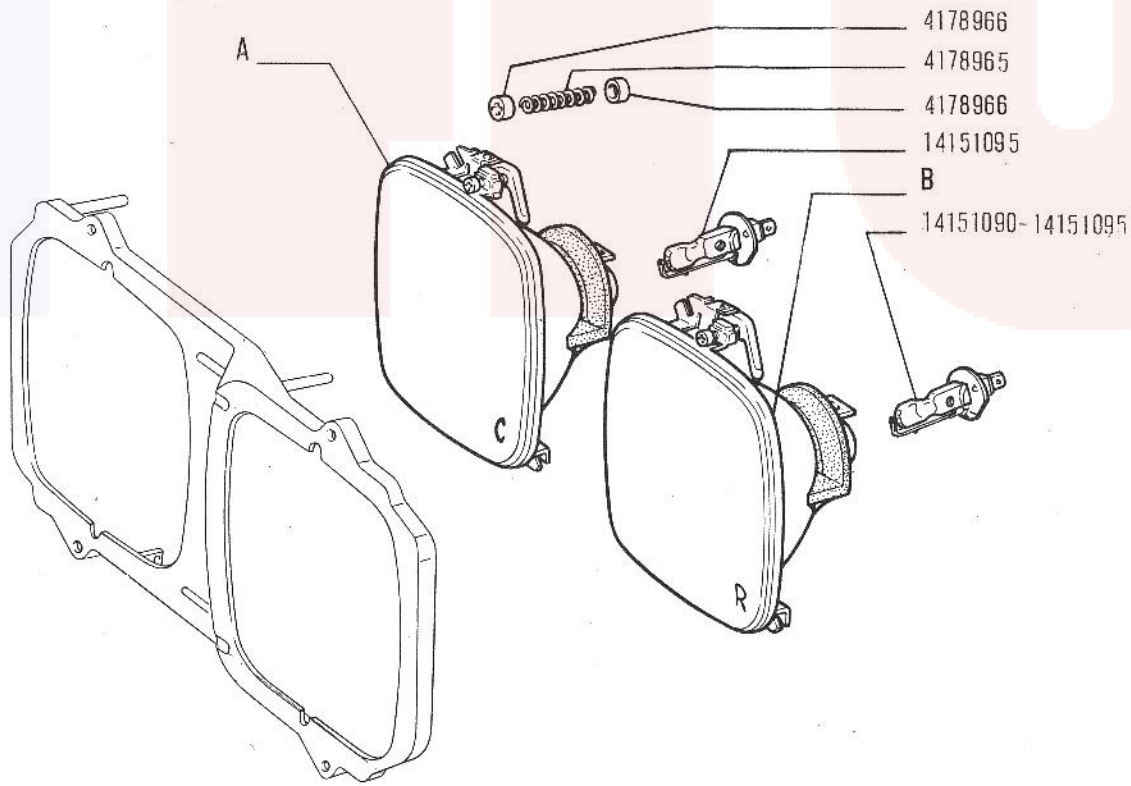

19928/2 p. g.

125 Special
603.10.183

PROIETTORE SDOPPIATO DESTRO

4247454 - 4247458 - 4251478 - 4251482

Projecteur dédoublé droit
Doppelscheinwerfer, rechts

Right dual headlamps
Proyectores gemelos derechos

F6.30/2

24-02-71

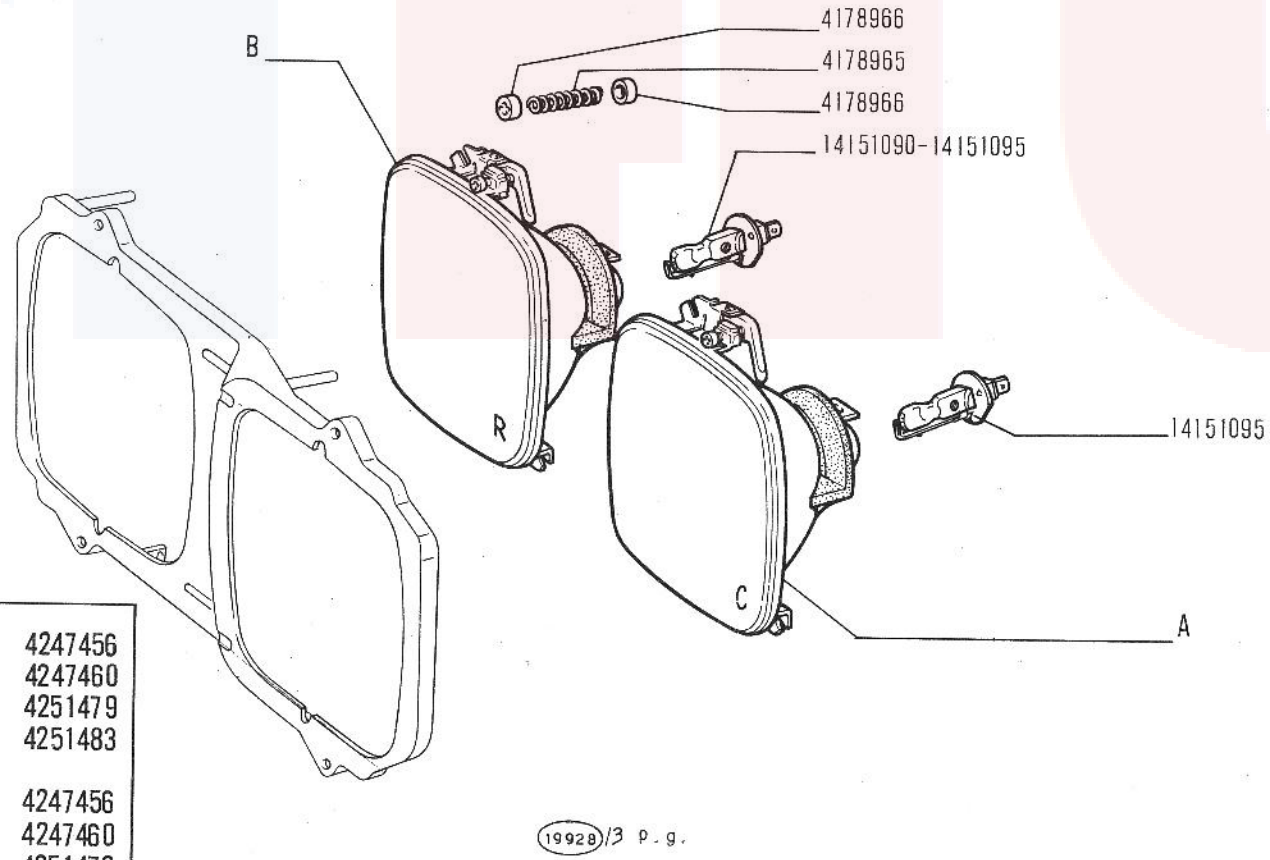

A	4201421 (Siem)	per	4247456
	4201422 (Carello)	per	4247460
	4202294 (Siem)	per	4251479
	4202295 (Carello)	per	4251483
B	4201423 (Siem)	per	4247456
	4201424 (Carello)	per	4247460
	4202296 (Siem)	per	4251479
	4202297 (Carello)	per	4251483

125 Special

603.10.183

PROIETTORE SDOPPIATO SINISTRO

4247456 - 4247460 - 4251479 - 4251483

Projecteur dédoublé gauche
Doppelscheinwerfer, links

Left dual headlamps
Proyectores gemelos izquierdos

F6.30/3

97-02-71

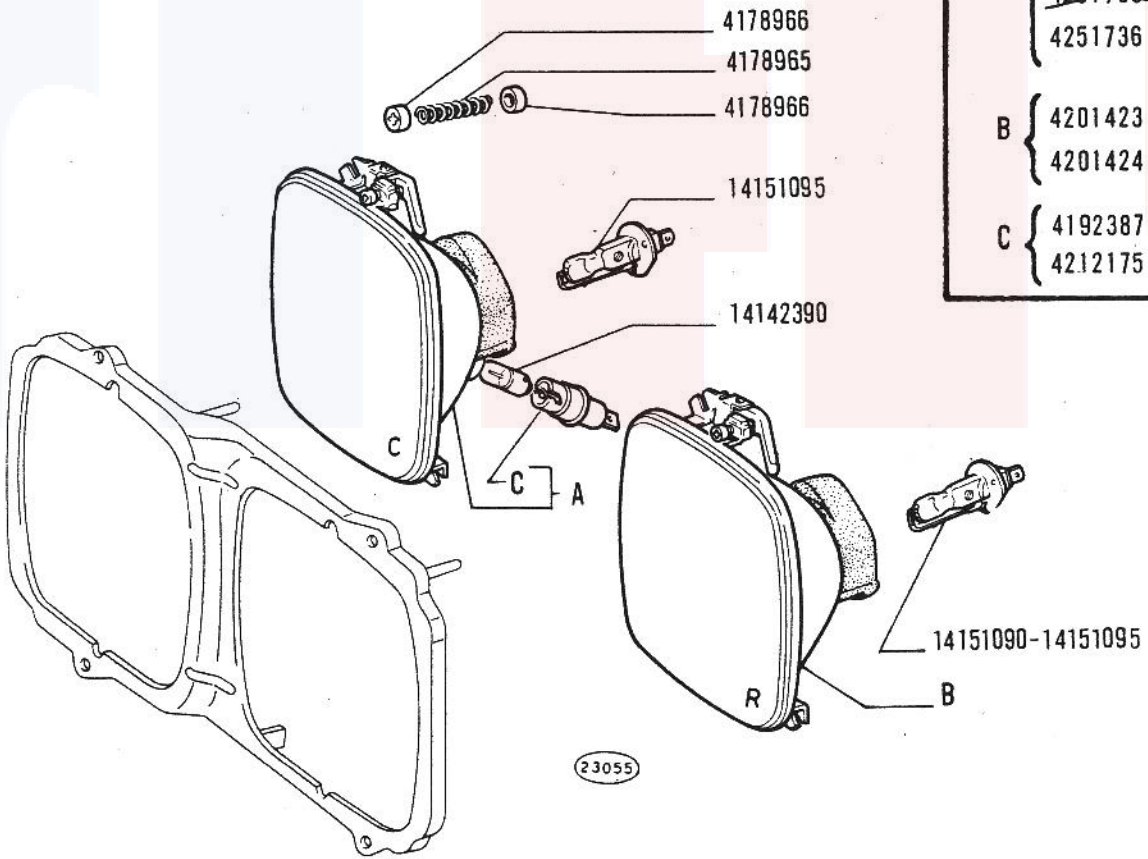

A	4249915	(Siem)	per	4251470
	4249916	(Carello)	per	4251474
	~~4251785~~	(Siem)	per	~~4251728~~
	4251736	(Carello)	per	4251732
B	4201423	(Siem)	per	4251470-~~4251728~~
	4201424	(Carello)	per	4251474-4251732
C	4192387	(Carello)	per	4251474-4251732
	4212175	(Siem)	per	4241470-~~4251728~~

125 Special

PROIETTORE SDOPPIATO DESTRO 4251470 - 4251474 - ~~4251728~~ - 4251732

Projecteur dédoublé droit
Doppelscheinwerfer rechts

Right Dual Headlamp
Proyectores gemelos derechos

F6.30/4

~~VII-1977~~
15-03-72

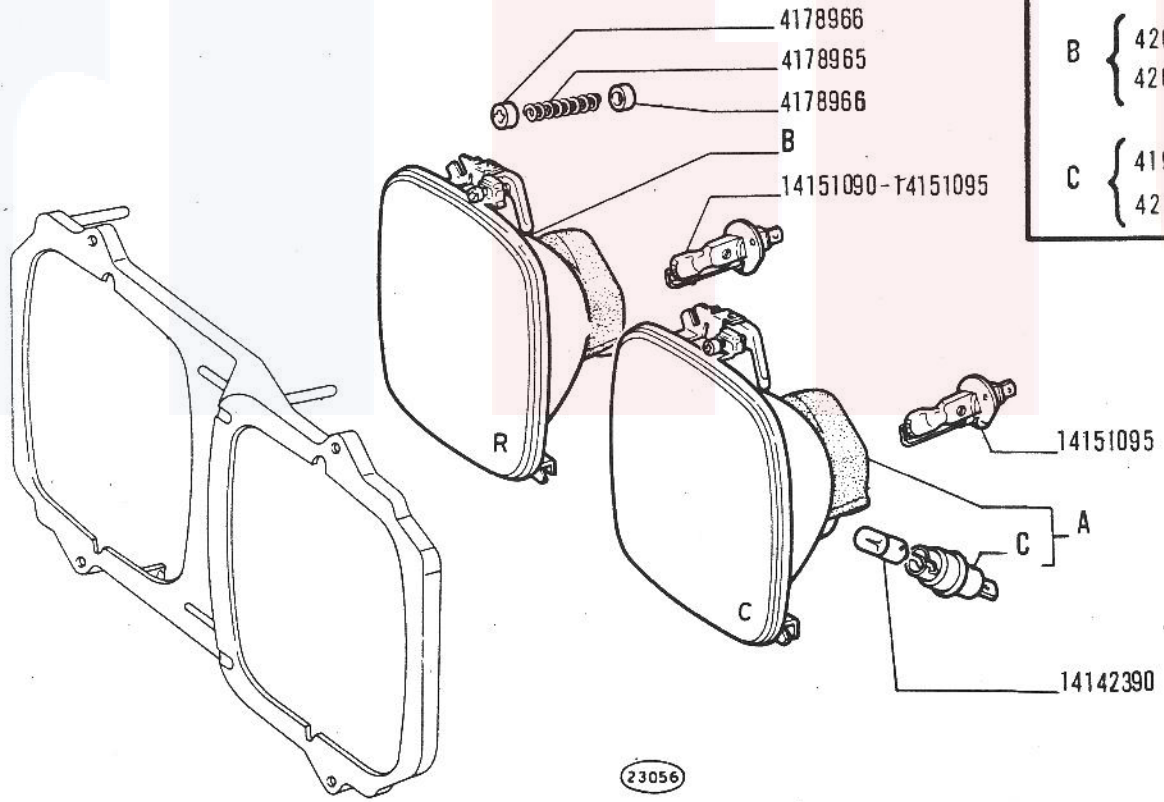

A	4249915 (Siem)	per	4251471
	4249916 (Carello)	per	4251475
	~~4251735~~ (Siem)	per	~~4251730~~
	4251736 (Carello)	per	4251734
B	4201423 (Siem)	per	4251471-~~4251730~~
	4201424 (Carello)	per	4251475-4251734
C	4192387 (Carello)	per	4251475-4251734
	4212175 (Siem)	per	4251471-~~4251730~~

125 Special

PROIETTORE SDOPPIATO SINISTRO

4251471 - 4251475 - ~~4251730~~ - 4251734

Projecteur dédoublé gauche
Doppelscheinwerfer links

Left Dual Headlamp
Proyectores gemelos izquierdos

3

F6.30/5

~~VII-1971~~
15-03-72

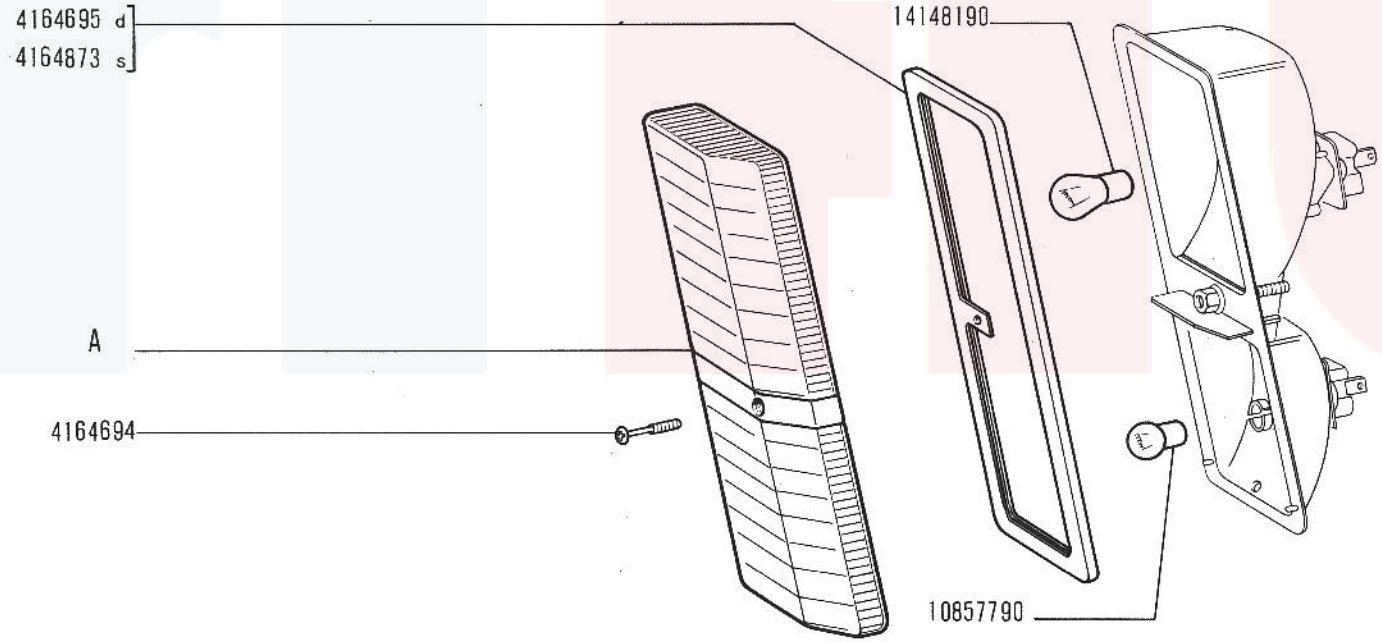

19932

A - Vedere elenco -Voir la liste -Siehe Tabelle -See list -Véase la lista

125 Special

FANALE ANTERIORE

d 4164675, s 4164676 - d 4164679, s 4164680 - d 4171269, s 4171270 - d 4171273, s 4171274

- *Lanterne AV*
- *Vordere Leuchte*
- *Front Lamp*
- *Lámpara anterior*

F6.32

V-197

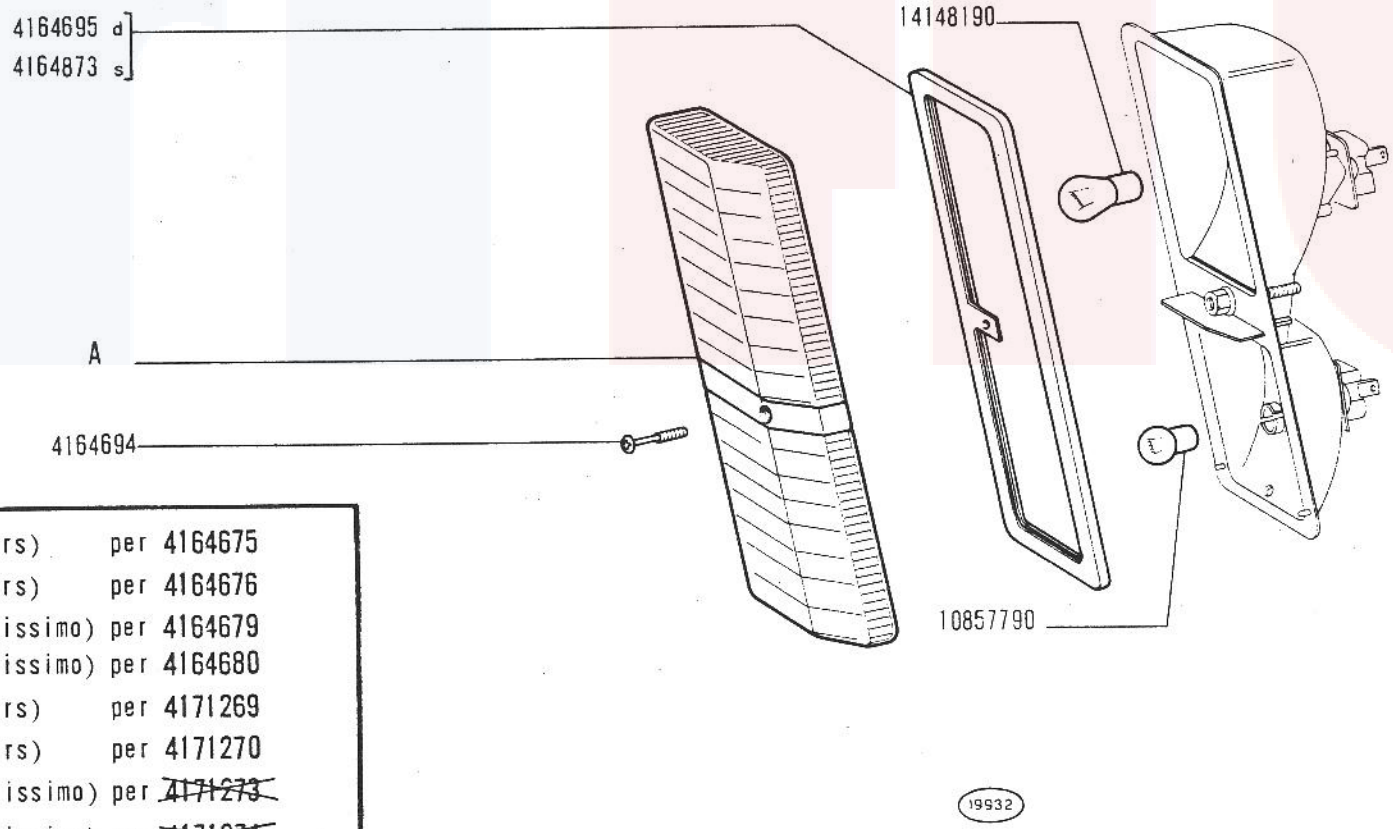

A	4164686 d (Stars)	per	4164675
	4164687 s (Stars)	per	4164676
	4164688 d (Altissimo)	per	4164679
	4164689 s (Altissimo)	per	4164680
	4171279 d (Stars)	per	4171269
	4171280 s (Stars)	per	4171270
	~~4171282~~ d (Altissimo)	per	~~4171273~~
	~~4171283~~ s (Altissimo)	per	~~4171274~~

125 Special

FANALE ANTERIORE

d 4164675, s 4164676 - d 4164679, s 4164680 - d 4171269, s 4171270 - d ~~4171273~~, s ~~4171274~~

Lanterne AV
Vordere Leuchte

Front Lamp
Lámpara anterior

F6.32

~~VII-1971~~
15-03-72

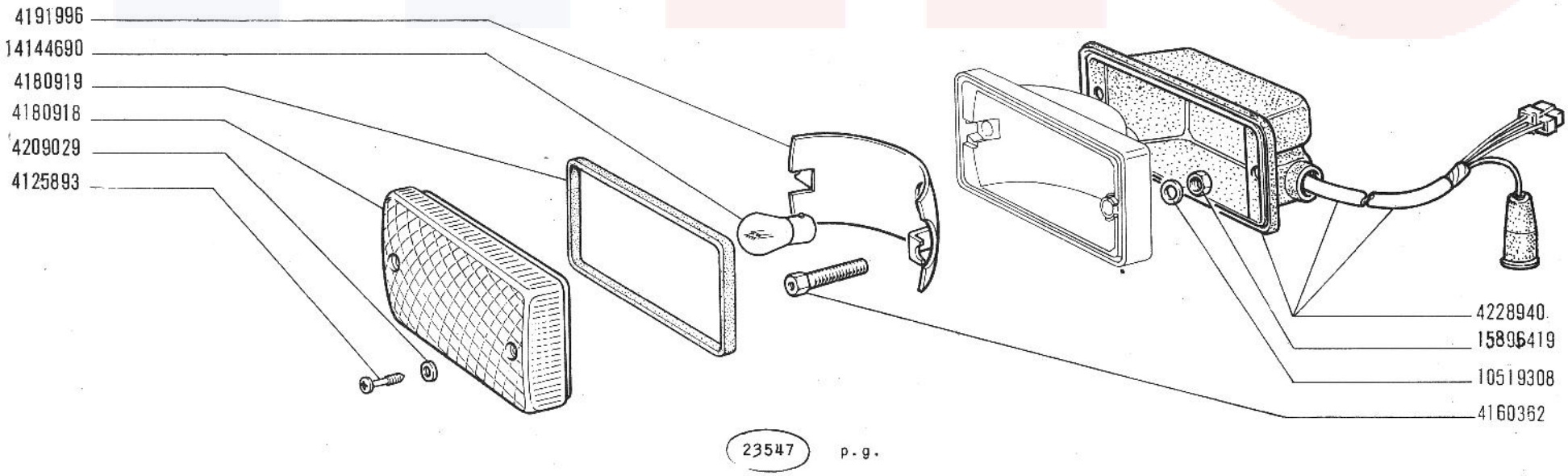

125 Special
603.10.183

FANALE ANTERIORE 4229043

Lanterne AV
Vordere Leuchte

Front Lamp
Lámpara anterior

F6.32/1

27-03-71

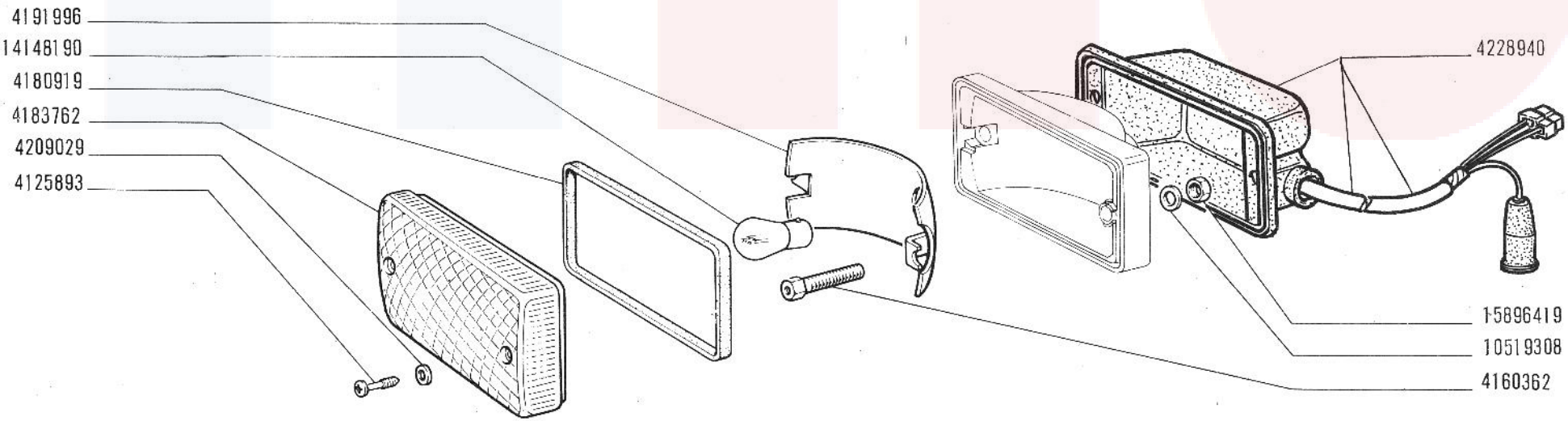

18972 /2 A p.g.

125 Special
603.10.183

FANALE ANTERIORE 4234980

Lanterne AV
Vordere Leuchte

Front Lamp
Lámpara anterior

F6.32/2

97-02-91

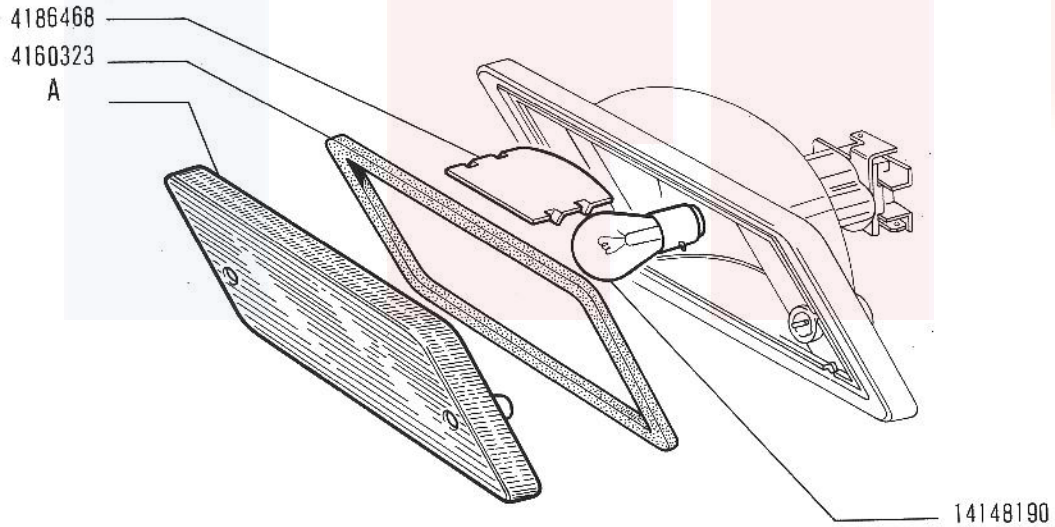

19947

A - Vedere elenco -Voir la liste -Siehe Tabelle -See list -Véase la lista

125 Special

FANALE RETROMARCIA 4160316 - 4160318 - 4161161 - 4161163

- *Feu de recul*
- *Rückfahrleuchte*
- *Back-up Lamp*
- *Lámpara de marcha atrás*

F6.34

V-1970

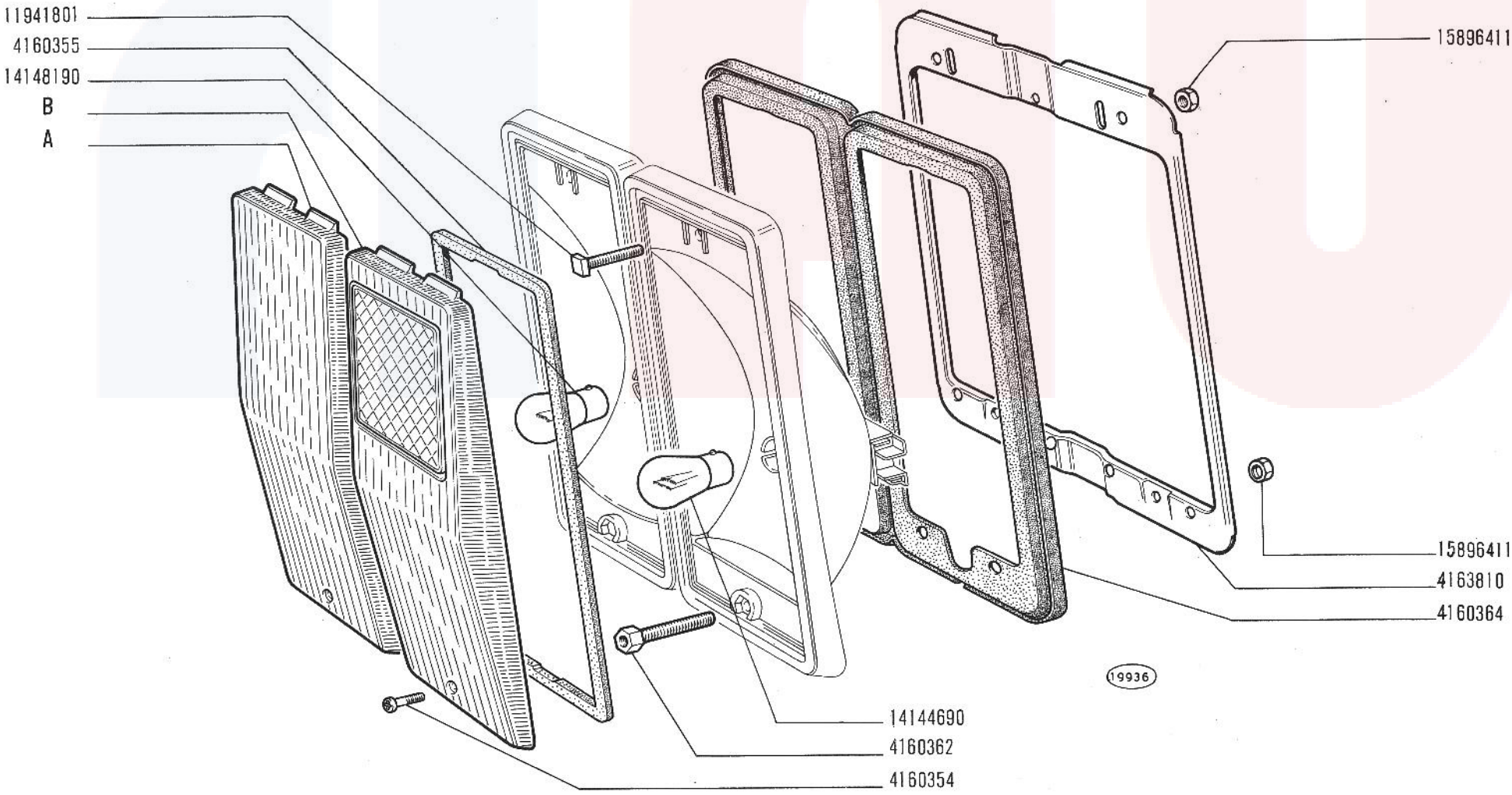

A-B -Vedere elenco -Voir la liste -Siehe Tabelle -See list -Véase la lista

125 Special

FANALE POSTERIORE d 4160332, s 4160337 - d 4160335, s 4160336

- *Lanterne AR*
- *Schlussleuchte*
- *Tail Lamp*
- *Lámpara posterior*

F6.34/1

V-1970

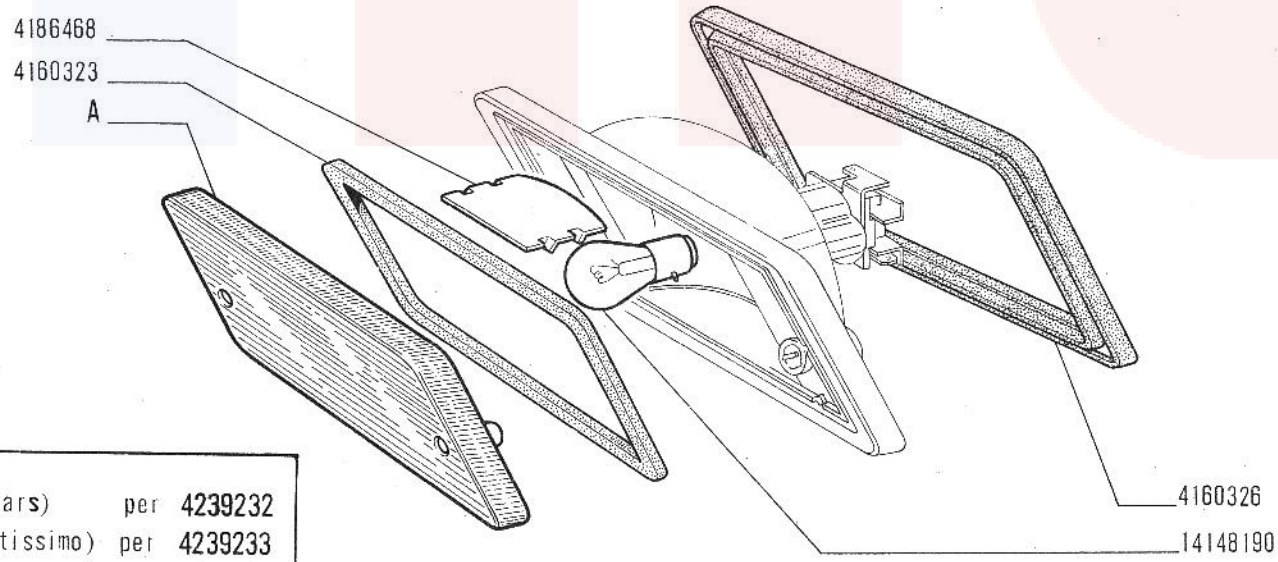

A	4160321 (Stars)	per	4239232
	4160322 (Altissimo)	per	4239233
	4161166 (Stars)	per	4241175
	4161167 (Altissimo)	per	4241176

19947 A p.g.

125 Special
603.10.183

FANALE RETROMARCIA 4239232 - 4239233 - 4241175 - 4241176

Feu de recul
Rückfahrleuchte

Back-up lamp
Lámpara posterior y de matricula

F6.34/2

27-02-71

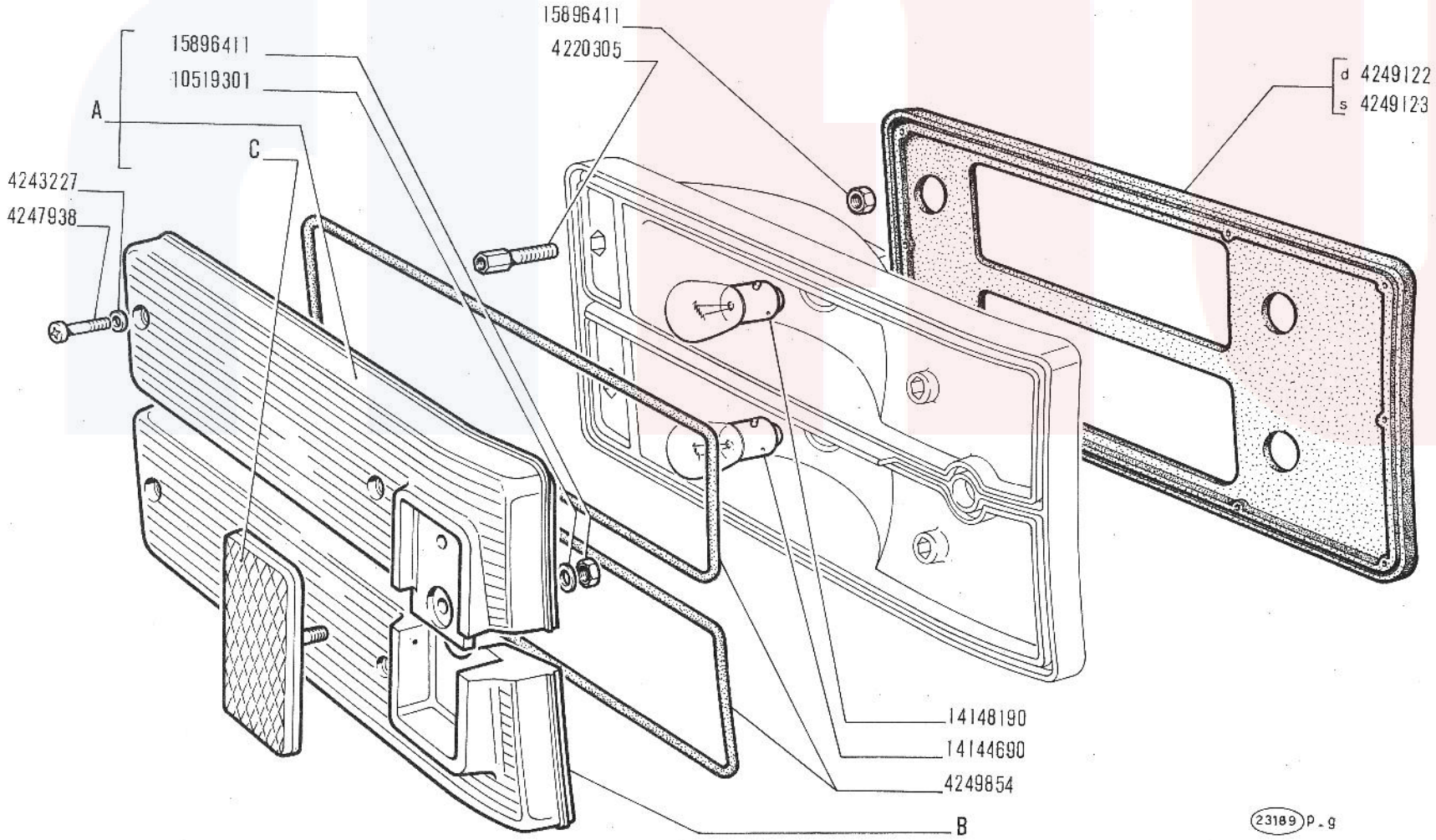

A - B - C - Vedere foglio 2/2

125 Special
603.10.183

FANALE POSTERIORE d 4249095, s 4249096, d 4249103, s 4249104

Lanterne AR
Schlussleuchte

Tail Lamp
Lámpara posterior

F6.34/3

1/2

24-02-71

A	4249106	d (Stars)	per	4249095
	4249107	s (Stars)	per	4249096
	4249108	d (Altissimo)	per	4249103
	4249109	s (Altissimo)	per	4249104
B	4249114	d (Stars)	per	4249095
	4249115	s (Stars)	per	4249096
	4249116	d (Altissimo)	per	4249103
	4249117	s (Altissimo)	per	4249104
C	4203611	per	4249095 - 4249096	
	4203612	per	4249103 - 4249104	

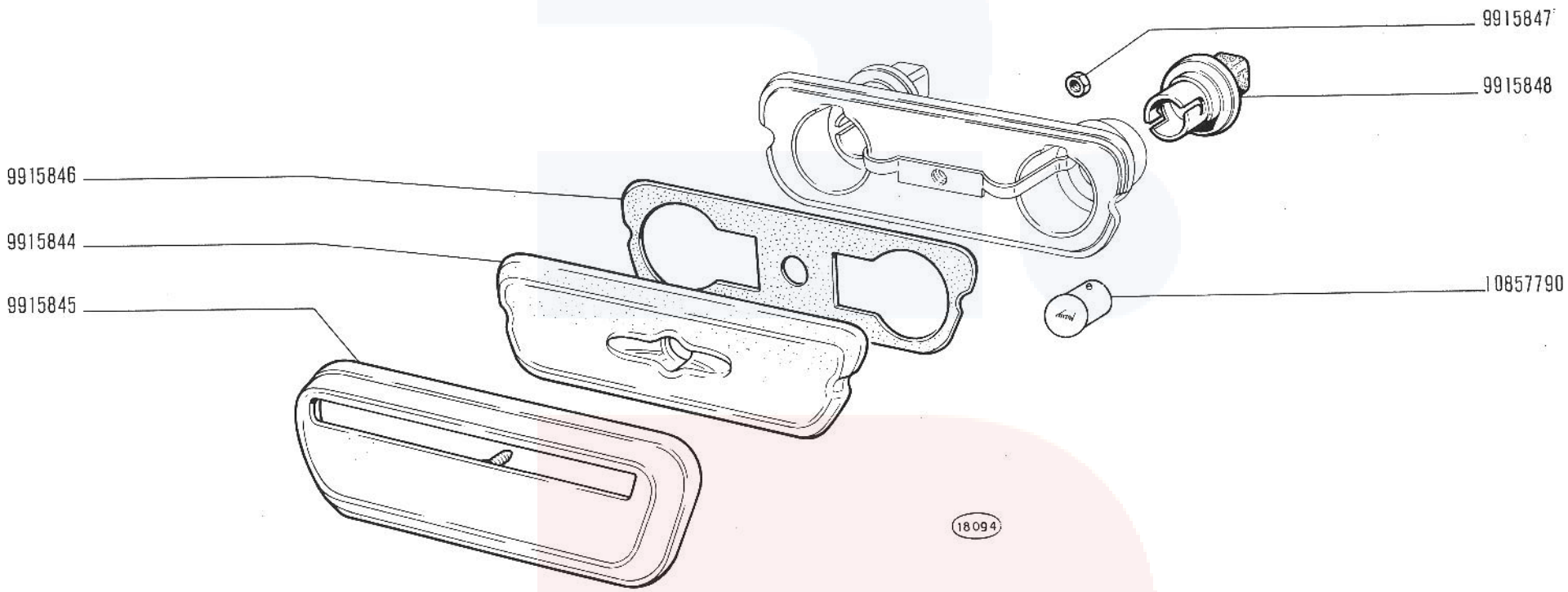

125 Special

FANALE TARGA 4147286 (Stars)

- *Feu de plaque*
- *Nummernschildleuchte*
- *Number Plate Lamp*
- *Lámpara de matricula*

F6.35

V-197

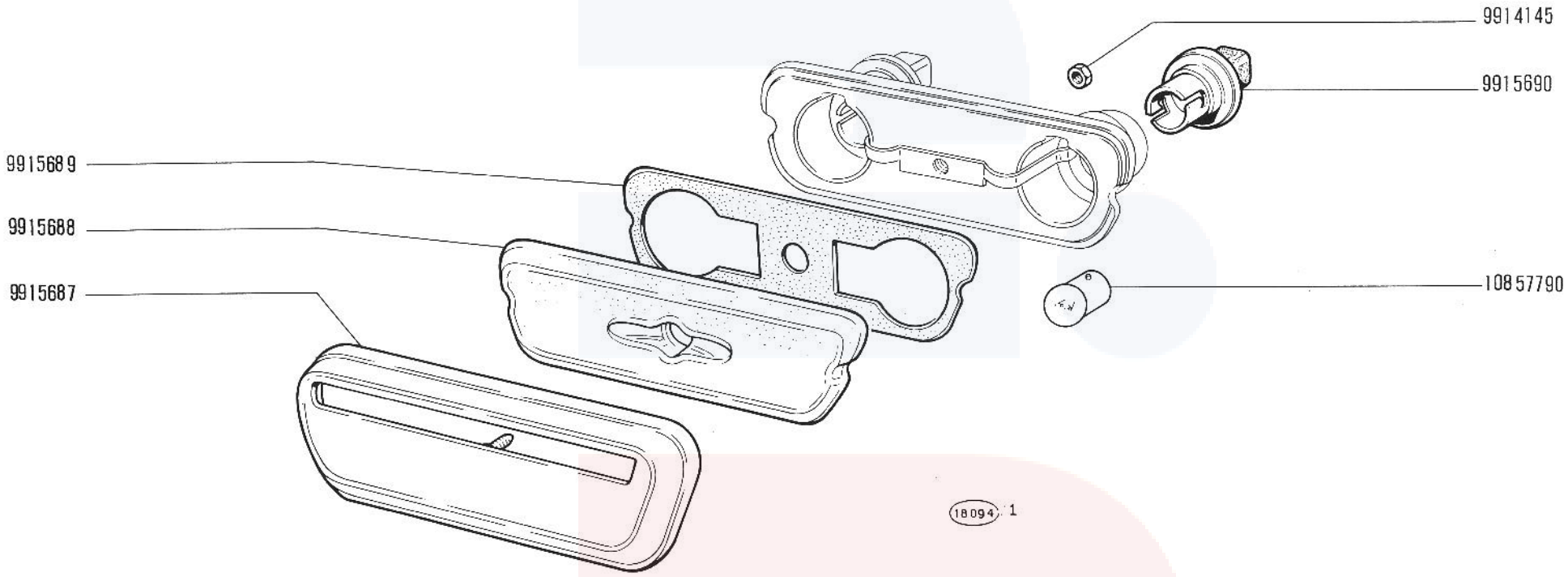

125 Special

FANALE TARGA 4134939 (Altissimo)

- *Feu de plaque*
- *Nummernschildleuchte*
- *Number Plate Lamp*
- *Lámpara de matrícula*

F6.35/1

V-1970

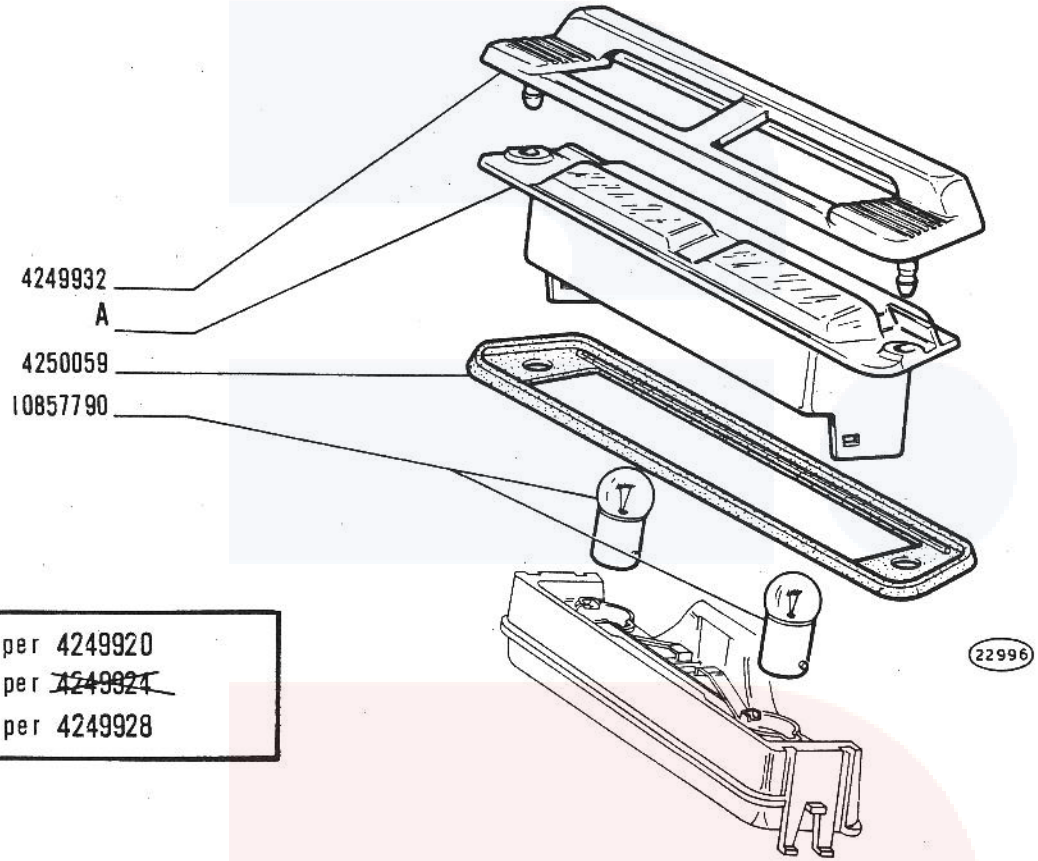

A	4249929 (Altissimo)	per	4249920
	~~4249930~~ (Carello)	per	~~4249924~~
	4249931 (Stars)	per	4249928

125 Special

Feu de plaque
Nummernschildleuchte

FANALE TARGA 4249920 - ~~4249924~~ - 4249928

Number Plale Lamp
Lámpara de matrícula

F6.35/2

~~VII-1971~~
15-03-72

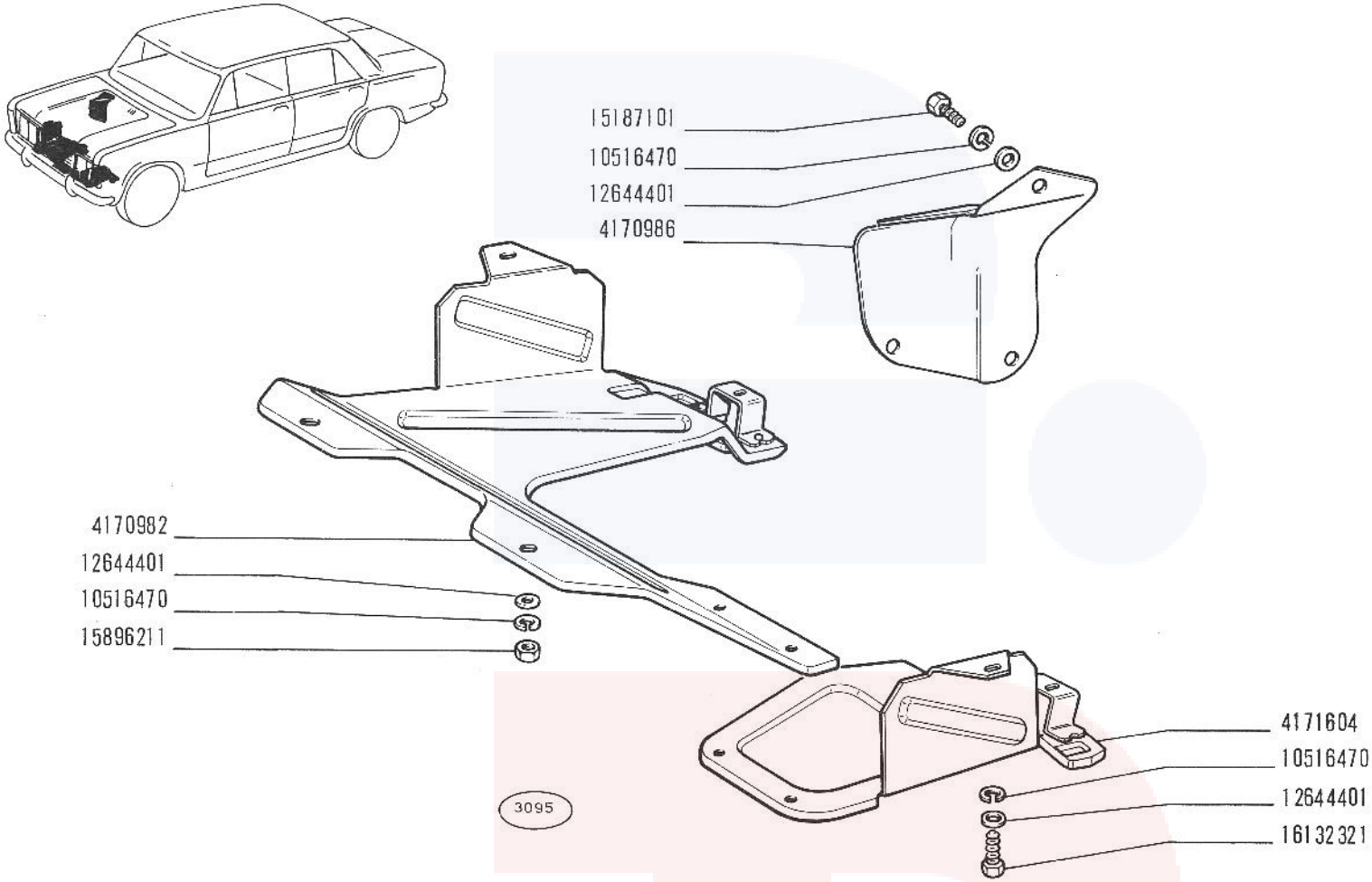

125 Special

RIPARI

- *Protections*
- *Abdeckungen und Dichtungen*
- *Protection Items*
- *Elementos de protección*

L3.02

XI-1968

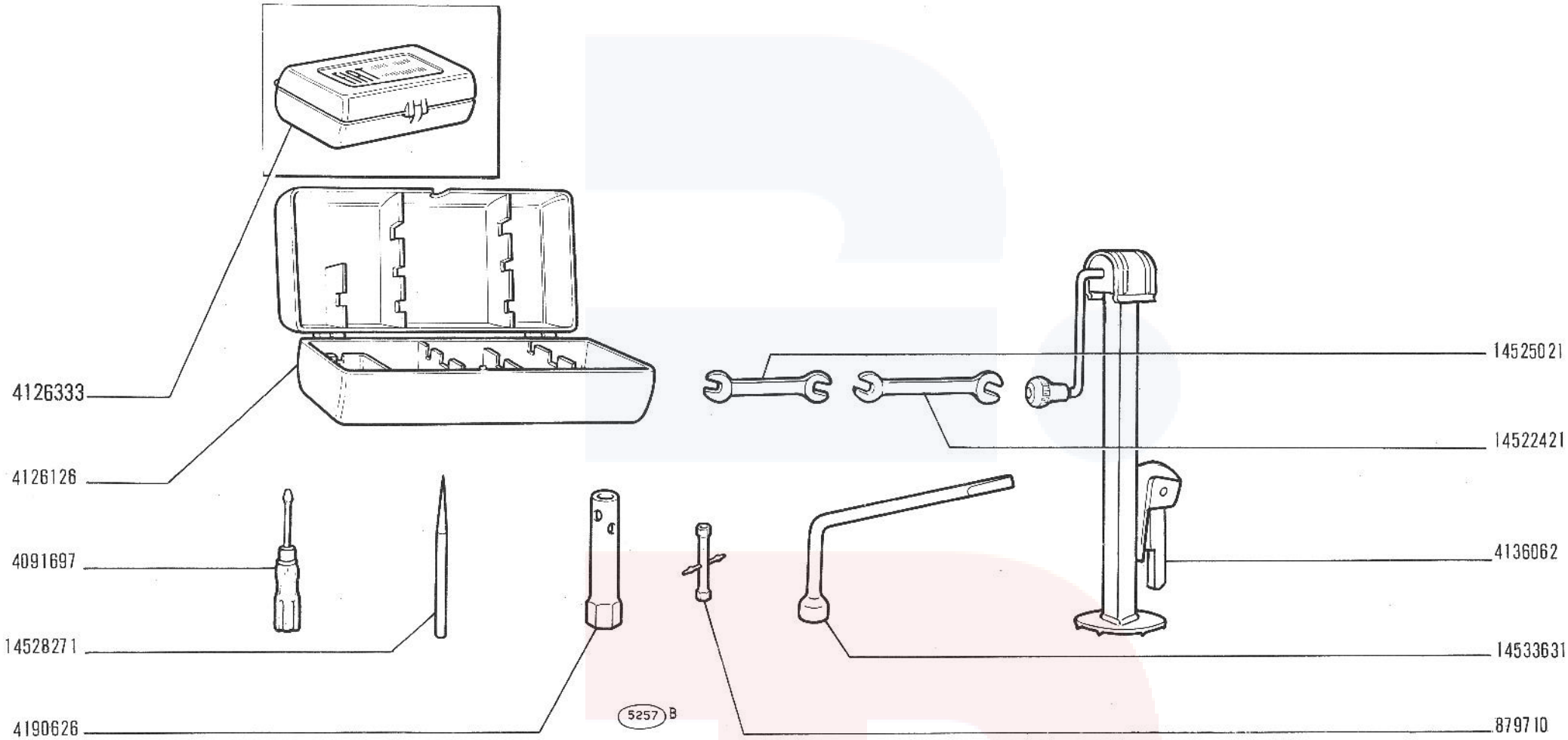

125 Special

ATTREZZI

- *Outils*
- *Werkzeuge*

- *Tools*
- *Herramientas*

Z1.01

XI-1968

MODIFICHE

MODIFICATIONS

ÄNDERUNGEN

MODIFICATIONS

MODIFICACIONES

Modifica		Sgr. interessati e Norme di ricambio
C 3624 ⟶ vett. n. 282330 (01) ⟶ vett. n. 289970 (02)	**D 3624** vett. n. 282331 ⟶ (01) vett. n. 289971 ⟶ (02)	**C1.02 - C1.03 - C1.06, /1** (B.I.T. 280 V) **C1.02:** ~~4188225~~ (01) = 4222027 ~~4189021~~ (02) = 4223561 **C1.03:** ~~4188229~~ (01) = 4222480 ~~4188231~~ (01) = 4222482 ~~4188233~~ (01) = 4222484 ~~4189024~~ (02) = 4223562 ~~4189026~~ (02) = 4223564 ~~4189028~~ (02) = 4237975
● **C 3665** VI-1969	**D 3665** VI-1969	**A2.02** (B.I.T. 282 V) ~~4171616~~ = 4226958
C 3670 ⟶ n. 274972	**D 3670** mot. n. 274973 ⟶	**A1.02 - A3.01** (B.I.T. 282 V) **A1.02:** ~~4169040~~ = 4215200 + A3.01 (4228088)
C 3681 ⟶ mot. n. 283102	**D 3681** mot. n. 283103 ⟶	**A1.01 - A2.54** (B.I.T. 285 V) **A1.01:** ~~4208338~~ = 4221821 + A2.54 (4221818 + + 4194060) **A2.54:** ~~4208340~~ = 4221818 ~~4209771~~ = 4194060
C 3684 ⟶ mot. n. 280688	**D 3684** mot. n. 280689 ⟶	**A1.05** (B.I.T. 285 V) ~~4156937~~ = n. 4 4225914

Modifica		Sgr. interessati e Norme di ricambio
C 3685 ⟶ mot. n. 298315	**D 3685** mot. n. 298316 ⟶	**B2.01 - B2.04 - B3.01 - B3.16/2, /3** (B.I.T. 291 V) **B2.01:** ~~4222432~~ (01) = 4225237 + B3.01 (4224340) ~~4223305~~ (02) = 4232364 + B3.01 (4224340) **B3.01:** ~~4214474~~ = 4224340 + B2.04 (4223498 + + 4223499 + 4223497)
C 3710 ⟶ mot. n. 278791	**D 3710** mot. n. 278792 ⟶	**A2.04 - A2.06, /1, /2, /3** (B.I.T. 287 V) **A2.04:** ~~4208358~~ = 4227359 ~~4209686~~ = 4228376
● **C 3714** ⟶ vett. n. 271533	**D 3714** vett. n. 271534 ⟶	**A2.01** (B.I.T. 289 V) ~~4199614~~ = 4223018 + 4223086
C 3715 ⟶ mot. n. 285050	**D 3715** mot. n. 285051 ⟶	**B2.01 - B2.04** (B.I.T. 290 V) **B2.01:** ~~4214769~~ (01) = 4225237 + B3.01 (4224340) ~~4218525~~ (02) = 4232364 + B3.01 (4224340)
C 3758 ⟶ vett. n. 278300	**D 3758** vett. n. 278301 ⟶	**A4.01 - A4.02** (B.I.T. 295 V) **A4.01:** ~~4166049~~ = 4211290 + 4211695 + + A4.02 (4230819) **A4.02:** ~~4166054~~ = 4230819
● **C 3779** ⟶ vett. n. 296529 (26)	**D 3779** vett. n. 296530 ⟶ (26)	**F5.03** (B.I.T. 297 V)

Modifica		Sgr. interessati e Norme di ricambio
C 3794 ⟶ mot. n. 331939	**D 3794** mot. n. 331940 ⟶	**A0.01 - A4.02** (B.I.T. 297 V)
● **C 3797** I-1970 (38)	**D 3797** I-1970 (38)	**B1.01 - D2.01 - D2.01/1 - D2.02 - D2.03 - E1.07 - E1.07/1 - F1.01 - F4.01 - F5.01**
● **C 3852** ⟶ vett. n. 335874	**D 3852** vett. n. 335875 ⟶	**F5.01**
C 3806 ⟶ mot. n. 319661	**D 3806** mot. n. 319662 ⟶	**A3.01** (B.I.T. 297 V) ~~4135558~~ = 4228914 + 4228913
C 3814 ⟶ vett. n. 318273	**D 3814** vett. n. 318274 ⟶	**F3.01** (B.I.T. 297 V) ~~4084116~~ = 4206623 + 4218028 + 4218048 + + 4221484
● **C 3915** ⟶ mot. n. 385620	**D 3915** mot. n. 385621 ⟶	**A1.23 - E1.01/1** **E1.01/1:** ~~4216622~~ = 4240943 + + A1.23 (4171532 + 4240623)
● **C 3918** ⟶ mot. n. 375840	**D 3918** mot. n. 375841 ⟶	**A0.01 - A2.04** **A0.01:** ~~4237613~~ = 4250056 ~~4237615~~ = 4250063 **A2.04:** ~~4227359~~ = 4250043, 4250044 ~~4228376~~ = 4250044, 4250043

Modifica		Sgr. interessati e Norme di ricambio
C 3919 II-1970	**D 3919** II-1970	**D2.01 - F5.01** **D2.01:** ~~4164799~~ = 4227892 ~~4164800~~ = 4227893 **F5.01:** ~~4189210~~ = 4223770 + + D2.01 (4227892 + 4227893)
C 3920 ——→ vett. n. 353807	**D 3920** vett. n. 353808 ——→	**F4.01 - F5.01**
C 3922 ——→ vett. n. 325381 + (319434 + 325381)	**D 3922** vett. n. 325381 ——→	**A2.56:** ~~4204413~~ = 4241980 + 4241986 ~~4221481~~ = 4241982
C 3924 X-1970	**D 3924** X-1970	**A2.21 - A2.21/1** **A2.21/1:** } ~~4173318~~ = 4235568 + 4240397 **A2.21:** }
C 3930 ——→ vett. n. 298621 (01) ——→ vett. n. 296771 (02)	**D 3930** vett. n. 298622 (01) ——→ vett. n. 296772 (02) ——→	**F4.01 - F5.05**
* **C 3935** ——→ vett. n. 399288 (32)	**D 3935** vett. n. 399289 ——→ (32)	**A0.01 - A2.04 - A2.21/1 - A2.22 - A2.22/1** **A2.23 - A2.23/1 - F1.01**

Modifica		Sgr. interessati e Norme di ricambio
C 3931 ⟶ vett. n. 307432	**D 3951** vett. n. 307433 ⟶	**E1.01:** ~~4204420~~ = 4222991 + 4222976
C 3935 ⟶ vett. n. 399288 (32)	**D 3935** vett. n. 399289 ⟶ (32)	**A0.01 - A2.04 - A2.21/1 - A2.22 - A2.22/1 - A2.23 - F1.01**
C 3946 ⟶ vett. n. 347264 (01) ⟶ vett. n. 387054 (02)	**D 3946** vett. n. 347265 ⟶ (01) vett. n. 387055 ⟶ (02)	**C1.02:** ~~4222027~~ = 4231433 ~~4223561~~ = 4231434
C 3986 ⟶ vett. n. 394002	**D 3986** vett. n. 394003 ⟶	**A4.01 - A4.01/1 - A4.02 - B1.01 - D2.01 - D2.01/1 - D2.02 - D3.16 - E1.03 - F1.01 - F4.01 - F4.01/A - F5.01 - F5.03 - F6.30/2 - F6.30/3 - F6.34/4 - F6.30/5 - F6.23/1 - F6.32/2 - F6.34/3 - F6.35/2** **A4.01:** ~~4211290~~ = 4252444 + 4247543 + + 19053181 + n. 2 12170090 ~~4237127~~ = 4252889 + 4247543 + + 19053181 + n. 2 12170090 ~~4137382~~ = 4247543 + 19053181 (*) **A4.01/1:** ~~4219515~~ = 4253006 + 4247543 + + 19053181 + n. 2 12170090 ~~4137382~~ = 4247543 + 19053181 (*) (*) Speciale per ricambi
* **C 4034** VI-1970	**D 4034** VI-1970	**F6.03** ~~4190094~~ = 4230515 ~~4201523~~ = 4233274 + 4230515

Modifica		Sgr. interessati e Norme di ricambio
C 4053 ⟶ mot. n. 413449	**D 4053** mot. n. 413450 ⟶	**A1.06**
✻ **C 4058** I-1971	**D 4058** I-1971	**F3.01 - F6.03** **F6.03:** ~~4192926~~ = 4244314 + 4247146 + + F3.01 (4244260)
C 4150 ⟶ mot. n. 529683	**D 4150** mot. n. 529684 ⟶	**B2.01/1:** ~~4237039~~ = 4263331 + 4263333 + + 4263409 + 11198071 + + 16100811 ~~4237041~~ = 4263331 + 4263333 + + 4263409 + 11198071 + + 16100811
C 4151 ⟶ vett. n. 373582 (38)	**D 4151** vett. n. 373583 ⟶ (38)	**C1.03 - F4.01**
C 4153 ⟶ mot. n. 557716	**D 4153** mot. n. 557717 ⟶	**B2.24**
C 4154 ⟶ mot. n. 508488	**D 4154** mot. n. 508489 ⟶	**A1.05:** ~~1900232~~ = 1900822 ~~1900532~~ = 1900823 ~~1900234~~ = 1900824 ~~1900476~~ = (n. 4) 1900819 ~~1900477~~ = (n. 4) 1900820 ~~1900478~~ = (n. 4) 1900821

Modifica		Sgr. interessati e Norme di ricambio
C 4155 ⟶ vett. n. 431164 ⟶ vett. n. 423033 (23)	**D 4155** vett. n. 431165 ⟶ vett. n. 423034 ⟶ (23)	**F1.01 - F6.14/4 - F6.14/5 - F6.14/6** **F1.01:** ~~4207722~~ = 4258028 ~~4207985~~ = 4259782 ~~4236951~~ = 4249250 + 4242668
C 4184 VII-1971	**D 4184** VII-1971	**F4.01/A**
* **C 4257** VII-1971	**D 4257** VII-1971	**F6.03** ~~4165040~~ = 4262117 + 4262115 ~~4174993~~ = 4262115 + 4262117
* **C 4260** VII-1971	**D 4260** VII-1971	**F6.03** ~~4111753~~ = 4262120 + 4263315 ~~4201531~~ = 4263315 + 4262120

Modifica		Sgr. interessati e Norme di ricambio
✻ **C 4407** ⟶ mot. n. 621305	**D 4407** mot. n. 621306 ⟶	**A0.01** ~~4145981~~ = 4286570 - (4210446, 4214494, 4066945, 14084211)
✻ **C 4408** ⟶ vett. n. 484624 (01) ⟶ vett. n. 502550 (20)	**D 4408** vett. n. 484625 ⟶ (01) vett. n. 502551 ⟶ (20)	**B2.24**
✻ **C 4409** ⟶ mot. n. 599269	**D 4409** mot. n. 599270 ⟶	**A2.04** ~~4273453~~ = 4288833 ~~4273453~~ (20) = 4285726 (20)
✻ **C 4410** ⟶ mot. n. 610299	**D 4410** mot. n. 610300 ⟶	**A1.01 - A1.07** ~~4240589~~ = 4255700 + + A1.07 (4255695 + 4255779)
✻ **C 4421** ⟶ mot. n. 619914	**D 4421** mot. n. 619915 ⟶	**F1.01** ~~4249250~~ = 4276417
✻ **C 4431** VII-1971	**D 4431** VII-1971	**E1.01/1**

15-03-72

Modifica		Sgr. interessati e Norme di ricambio
* **C 4464** VII-1971	**D 4464** VII-1971	**A2.06/1 - A2.06/3 - A2.06/5** ~~9949460~~ = 9924601

10-04-72